コロナルームエアコンを、より快適にお使いいただくためのポイント

エアコンのご購入に際して

■冷暖房のめやすについて（下記例はCSH-B2818Rの場合）

一戸建木造平屋　南向き和室

	冷房	暖房
畳数のめやす	8～12畳（13～19㎡）	8～10畳（13～16㎡）
能力	2.8kW（0.8～3.4kW）	3.6kW（0.8～5.0kW）
消費電力	695W（165～940W）	835W（160～1385W）

鉄筋集合住宅中間層　南向き洋間

●冷暖房のめやすに幅があるのはお部屋の構造、広さ、向きなどによって冷・暖房効率が異なるためです。機種の選定にあたっては、販売店にご相談ください。

■お買い求めの際にご確認ください。

●本カタログに記載しております商品及び機能は一般家庭用であり、業務用及び車両、船舶などでの使用には適しません。
●標準価格とは別に、据付材料費・据付工事費・電気工事費がエアコンの据え付けに必要ですのでご確認ください。
●アースは感電防止のため必ず取り付けてください。アース工事や漏電しゃ断器の設置が義務づけられている場合もあります。
●機械油の多いところ、蒸気にさらされるところ、調理場、潮風が直接あたる海浜地区や温泉地帯など、特殊地区でのご使用は、販売店とよくご相談ください。
●室外ユニットの設置は、直射日光を避け、風通しがよく、吸い込み・吹き出し口のスペースを確実にとってください。直射日光を受ける場所や積雪地への設置の場合は、日除け屋根を取り付けてください。
●室内・外ユニットの吹き出し口内部はファンが高速回転します。充分ご注意ください。
●本カタログ掲載商品は、50Hz・60Hzどちらの地区でもご使用になれます。

■エアコンご使用上の注意

●室内ユニットの吹き出し口には物を置かないでください。
●エアコン運転中は窓を閉め、カーテンやブラインドなどを利用し、床にはカーペット、断熱材などを敷いて冷・暖房効果を高めるようにしてください。
●数シーズンご使用になりますと、汚れなどで性能が低下することがありますのでお求めの販売店に点検をご依頼ください。
●エアコン運転中は窓を閉めることが多いので、ときどき換気をしてください。同じ室内で開放式ガス瞬間湯沸器をご使用になる時は、特に換気にお気をつけください。
●高周波機器、高出力の無線機器などが近くにありますと、エアコンが誤動作する場合がありますので販売店とご相談ください。
●保証書は修理の際に必要ですから、大切に保管してください。無料修理期間はお買い上げ日より1年間、冷媒回路の無料修理期間は5年です。
●ルームエアコンの補修用性能部品の保有期間は製造打ち切り後10年です。
●エアコンが停止の時もマイコンを働かせるために若干量の電力を消費しています。長期間ご使用にならない場合、電源プラグをコンセントから抜いてください。
●室内ユニット内部の清掃は、お買い上げの販売店または当社サービス窓口にご相談ください。お客様自身で実施されますと、内部樹脂部品の破損による水もれや、電気部品の故障等の原因となる可能性があります。

冷暖房タイプの暖房について

●暖房運転は冷房運転のサイクルを逆にし、外気中の熱を室内に汲み上げるヒートポンプ方式です。
●暖房能力は外気温7℃、室温20℃を基準にしています。（JIS C 9612）能力可変形エアコンの最大・最小能力についても上記条件に準拠しています。
●外気温が下がりすぎると暖房能力は低下しますので、外気温が低すぎて暖房能力が不足する場合は他の暖房器具を併用してください。
●外気温が下がると、室外側の熱交換器に霜がつく事があります。その場合、自動霜取り装置が働き、もとの暖房運転に戻るまでしばらく時間がかかります。
●暖房運転は温風循環方式ですから、暖まるまで、5～10分程度時間がかかります。
●冷暖房タイプのお買い求めにあたっては、販売店にご相談ください。室温が高すぎる場合は温度調節器により調節してください。

■インバーターエアコンについて

●インバーターエアコンの特徴は、冷暖房能力をカタログに記載されている最大・最小の範囲内で連続かつ自動的に変化しますので、快適で効率のよい運転を行います。
●実際にお使いになる場合、その時の外気温度、お部屋の広さや構造、向きなどにより能力値や消費電力値が変わります。外気温度が高い時など条件が良い時は、能力を抑えて運転しますので消費電力も少なくてすみ、また外気温度が低いなど条件が悪い時は、能力を大きくしなければならないので、その分消費電力も多くなります。

愛情点検　長年ご使用のエアコンの点検を!

●エアコンの補修用性能部品の保有期間は製造打ち切り後10年です。

このような症状はありませんか		ご使用中止
●電源コードやプラグが異常に熱い。 ●こげくさい臭いがする。 ●室内ユニットから水もれがする。	●電源プラグやコンセントが変色している。 ●ヒューズやブレーカーがひんぱんに切れる。 ●架台や吊り下げなどの取付部品が腐食、ゆるんでいる。	故障や事故防止のため、運転を停止し、コンセントから電源プラグを抜いてください。 点検・修理について詳しいことは販売店にご相談ください。
●運転音が異常に高くなる。 ●本体のスイッチやリモコンの操作が不確実。	●その他の異常や故障がある。	

安全に関するご注意

ご使用の前に、「取扱説明書」と「据付説明書」をよくお読みのうえ正しくお使いください。

●このカタログに掲載の商品は一般家庭用です。食品・動植物・精密機械・美術品の保存等特殊用途には使用しないでください。食品の品質低下等の原因になることがあります。
●エアコンには電気工事等が必要です。お買い上げの販売店または専門業者にご相談ください。配線等の揺え付け工事に不備があると感電や火災の原因になることがあります。
●封入冷媒の種類については、機器付属の取扱説明書あるいは機器本体の銘板に記載されています。指定の冷媒以外は絶対に使用（追加補充・入れ替え）しないでください。指定の冷媒以外を使用された場合、機器の故障や安全性の確保に重大な障害（火災・爆発）をもたらすおそれがあります。
●お客様自身でエアコンに係る諸工事（取外し・据え付け等）を行わないでください。作業中に機器の落下、破裂などにより重大なケガをもたらすおそれがあります。
以上のことを守らなかった場合は、機器の故障や安全性の確保に重大な障害をもたらすおそれがあり、弊社は一切その責任を負いません。

経年劣化に係る安全上のご注意

●エアコンは長期使用製品安全表示制度の対象商品です。
●機器本体には「製造年」「設計上の標準使用期間」「経年劣化についての注意喚起」の表示をしております。
●長期にわたりお使いいただくと発火・けが等の事故に至る恐れがありますので、音やにおいなど製品の変化にご注意ください。

■ルームエアコンの性能検定証について

一般社団法人日本冷凍空調工業会のルームエアコン検定制度に登録されている工場で製造された製品には、性能に関する信頼性を示す検定証が貼付されています。

■ルームエアコン保証期間のお知らせ

冷媒回路	保証期間 5年
その他	保証期間 1年

●冷媒回路とは、圧縮機、冷却器、凝縮器、本体配管などを示します。

株式会社コロナ　本社　新潟県三条市東新保7ー7　〒955-8510　☎0256(32)2111(代表)

■北海道地区
札幌支店 ☎011(864)0440
旭川営業所 ☎0166(37)2330
北見営業所 ☎0157(36)9009
釧路営業所 ☎0154(24)4191
帯広営業所 ☎0155(35)7518
函館営業所 ☎0138(48)6070

■北東北地区
青森支店 ☎017(742)8255
八戸営業所 ☎0178(24)5289
弘前営業所 ☎0172(28)3910
盛岡営業所 ☎019(622)4791
水沢営業所 ☎0197(22)4155
秋田営業所 ☎018(864)5671

■南東北地区
仙台支店 ☎022(235)3181
山形営業所 ☎023(642)3255
庄内営業所 ☎0234(31)0571
郡山営業所 ☎024(938)2240

■関東地区
北関東支店 ☎048(651)1722
水戸営業所 ☎029(241)2172
つくば営業所 ☎029(839)5325
宇都宮営業所 ☎028(632)5105
太田営業所 ☎0276(38)6571
高崎営業所 ☎027(361)4806
首都圏支店 ☎03(3927)1151
立川営業所 ☎042(519)5271
千葉営業所 ☎047(312)8330
横浜営業所 ☎0466(90)5567
甲府営業所 ☎055(268)1567

■信越地区
新潟支店 ☎0256(32)2126
新潟東営業所 ☎025(286)9131
長野営業所 ☎026(221)5111
松本営業所 ☎0263(26)0051

■北陸地区
金沢支店 ☎076(260)0567
富山営業所 ☎076(444)0567
福井営業所 ☎0776(23)0567

■東海地区
名古屋支店 ☎052(746)6600
岐阜営業所 ☎058(268)7555
静岡営業所 ☎054(238)0005
沼津営業所 ☎055(968)6210
津営業所 ☎059(234)8471

■近畿・四国地区
大阪支店 ☎06(6380)2111
京滋営業所 ☎077(510)0710
福知山営業所 ☎0773(22)0827
神戸営業所 ☎078(922)2431
高松営業所 ☎087(835)1711
松山営業所 ☎089(968)7351

■中国地区
広島支店 ☎082(871)3310
米子営業所 ☎0859(33)8157
岡山営業所 ☎086(243)7751
徳山営業所 ☎0834(22)5567

■九州地区
福岡支店 ☎092(474)5771
北九州営業所 ☎093(592)8611
長崎営業所 ☎095(882)7710
熊本営業所 ☎096(367)7361
大分営業所 ☎097(523)5161
宮崎営業所 ☎0985(29)1680
鹿児島営業所 ☎099(281)1321

■沖縄地区
沖縄営業所 ☎098(897)5677

表示を正しく　家電公取協会員
コロナは適正な表示を推進しています。

●アフターサービスに関するお問い合わせは

コロナ サービスセンター修理受付専用ダイヤル（全国共通番号 365日24時間受付）

電話	携帯電話・PHSなどからの利用は
フリーダイヤル 0120-919-302	ナビダイヤル 0570-550-992 ナビダイヤルの通話料はお客様負担となります。

サービスセンターにおける個人情報のお取り扱いについて

当社及び業務を委託する協力会社（以下「当社」）は、お客様の個人情報やお問い合わせ内容をアフターサービス等の確認や対応のために利用し、その記録を残すことがあります。当社は、お客様の個人情報を適切に管理し、修理業務等を委託する場合や正当な理由がある場合を除き、第三者に提供致しません。

●お支払いは便利で簡単な……　コロナリビングローン　コロナの全商品（関連機器・工事費も含む）が便利な分割払いでお求めになれます。

※コロナ商品のご購入金額（関連機器＋工事費）が20万円以上の場合が対象となります。

●住居用エアコンとして設計されたもので、これ以外の場所でのご使用には適してはおりません。詳しくは販売店におたずねください。
●コロナエアコンには保証書がついています。ご購入の際、必ず記入事項をご確認のうえ、お受け取りになり、大切に保存してください。
●製造番号は安全確保上重要なものです。ご購入の際には商品本体に製造番号が表示されているかお確かめください。
●当カタログの仕様は製品改良のため、断りなく変更することがありますのでご了承ください。
●商品本体の色は印刷のため実物と若干異なりますのでご了承ください。
●このカタログの内容についてのお問い合わせは販売店にご相談ください。もし販売店でおわかりにならない時は、最寄りの株式会社コロナにおたずねください。

石油暖房機器、空調・家電機器及び住宅設備機器を設計・開発・製造及び販売している（株）コロナは、品質マネジメントシステムの国際規格「ISO9001:2008」の認証を取得しています。石油暖房機器、空調・家電機器及び住宅設備機器を設計・開発及び製造している（株）コロナは、環境マネジメントシステムの国際規格「ISO14001:2004」の認証を取得しています。

企業・工場等の品質及び環境システムが、ISO（国際標準化機構）が制定した品質及び環境マネジメントシステム規格に適合しているかどうかを第三者機関が審査し、登録する制度です。

●コロナホームページ
http://www.corona.co.jp/

VEGETABLE OIL INK

●ご用命は、信用とサービスの当店へ。

このカタログの記載内容は2018年1月現在のものです。　6040181Ⓙ

CORONA

2018 空調総合カタログ

住宅設備用エアコン／ウインドエアコン

北海道電力推薦 あったかエアコン　Wシリーズ（寒冷地仕様）
東北電力推薦 暖房エアコン　Wシリーズ／Wシリーズ（寒冷地仕様）

我が家にぴったりな快適空調。

▶ セパレートエアコン

Wシリーズ・Wシリーズ（冬暖）
ZBシリーズ
Bシリーズ
冷房専用シリーズ

▶ ウインドエアコン

冷房専用タイプ　冷暖房兼用タイプ

みんなで家電リサイクル、つくろう循環型社会

本カタログ掲載商品の価格には、配送費、設置調整費、アース・工事費、使用済み商品の引き取り費用等は含まれておりません。
また、エアコンを廃棄する場合は家電リサイクル法に基づく収集・運搬料金、再商品化等料金が必要になります。

日本製 MADE IN JAPAN（リモコンを除く）

2018 NEW MODEL

「お部屋の広さ」と「こだわり機能」で選べる ニューラインアップ。全商品日本製*です。

＊リモコンを除く。

2018 セパレートエアコン

	Wシリーズ	Wシリーズ(冬暖)	ZBシリーズ	Bシリーズ	冷房専用シリーズ
	東北電力推薦 暖房エアコン / 8ページ	北海道電力推薦 あったかエアコン / 東北電力推薦 暖房エアコン / 10ページ	12ページ	14ページ	16ページ
	日本製* ワンタッチで選べる2WAY除湿、「暖房のコロナ」ならではのパワフル暖房。 / 2010年省エネ基準クリア / 新冷媒R32	日本製* 外気温－25℃対応の「冬暖（ふゆだん）」エアコン。安定のノンストップ暖房を実現。 / 寒冷地仕様 / 2010年省エネ基準クリア / 新冷媒R32	日本製* ZEHに対応したおすすめの新スタンダードモデルです。 / 2010年省エネ基準クリア / 新冷媒R32	日本製* 基本機能充実で使いやすい日本製のエアコンです。 / 2010年省エネ基準クリア / 新冷媒R32 / ※写真は22・25・28・40タイプです。	日本製* 「冷房だけしか使わない」という方におすすめ、コロナだけの冷房専用シリーズ。 / 新冷媒R32 / ※写真はRC-2218Rです。
	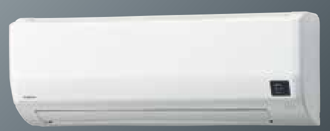				
お部屋の広さ※1 冷房時はおもに 18畳用	CSH-W5618R2	CSH-W5618RK2 −25℃対応	CSH-ZB5617R2	CSH-B5618R2	
14畳用	CSH-W4018R2	CSH-W4018RK2 −25℃対応	CSH-ZB4017R2	CSH-B4018R／CSH-B4018R2	RC-V4018R
10畳用	CSH-W2818R	CSH-W2818RK2 −25℃対応	CSH-ZB2817R	CSH-B2818R	RC-V2818R
8畳用	CSH-W2518R	CSH-W2518RK2 −25℃対応		CSH-B2518R	
6畳用	CSH-W2218R	CSH-W2218RK2 −25℃対応	CSH-ZB2217R	CSH-B2218R	RC-2218R
おもなこだわり機能 脱臭	10年交換不要脱臭フィルター（詳しくは7ページをご覧ください）	10年交換不要脱臭フィルター（詳しくは7ページをご覧ください）			
空気清浄	空気清浄フィルター（詳しくは7ページをご覧ください）	空気清浄フィルター（詳しくは7ページをご覧ください）			
快適	2WAY除湿（再熱除湿＆涼除湿）	2WAY除湿（再熱除湿＆涼除湿）			
快適	ノンストップ暖房※2 ＆ 暖速モード	ノンストップ暖房※2 ＆ 暖速モード			
快適	ビッグルーバー	ビッグルーバー	ビッグルーバー	ビッグルーバー	ビッグルーバー（RC-2218Rを除く）
快適	天井気流制御	天井気流制御			
快適	新足もと気流制御	新足もと気流制御	足もと気流制御	足もと気流制御	
清潔	内部乾燥モード	内部乾燥モード	内部乾燥モード	内部乾燥モード	内部乾燥モード（RC-2218Rを除く）
室外機				コンパクト室外機（CSH-B2218R）	コンパクト室外機（RC-V4018Rを除く）
使用冷媒	新冷媒R32	新冷媒R32	新冷媒R32	新冷媒R32	新冷媒R32

その他機能

シリーズ	基本性能	スピード冷暖房	快適機能	クリーン&ドライ機能	タイマー機能	リモコン
Wシリーズ	DCインバーター / DCシングルロータリーコンプレッサー（22・25タイプ） / DCツインロータリーコンプレッサー（28・40・56タイプ） / トルク制御（22・25タイプ）	スピード先取り除霜 / パワフル運転	風向スイング / セーブ運転 / オートルーバー	抗菌・防カビフィルター / 再熱除湿 / ニオイカット制御 / 涼除湿 / 洗えるパネル / ランドリーモード	24時間プログラムタイマー	光るボタンおやすみタイマー
Wシリーズ(冬暖)	DCインバーター / DCシングルロータリーコンプレッサー（22・25タイプ） / DCツインロータリーコンプレッサー（28・40・56タイプ） / トルク制御（22・25タイプ）	スピード先取り除霜 / パワフル運転 / 凍結防止ヒーター	風向スイング / セーブ運転 / オートルーバー	抗菌・防カビフィルター / 再熱除湿 / ニオイカット制御 / 涼除湿 / 洗えるパネル / ランドリーモード	24時間プログラムタイマー	光るボタンおやすみタイマー
ZBシリーズ	DCインバーター / DCシングルロータリーコンプレッサー（22タイプ） / DCツインロータリーコンプレッサー（28・40・56タイプ） / トルク制御（22タイプ）	スピード先取り除霜	自動運転 / 風向スイング / パワーセーブ / オートルーバー	抗菌・防カビフィルター / 健康ドライ / ニオイカット制御 / マルチクリーンフィルター（別売） / 洗えるパネル	12時間切・入タイマー	突起ボタン
Bシリーズ	DCインバーター / DCシングルロータリーコンプレッサー（22・25・28タイプ） / DCツインロータリーコンプレッサー（40・56タイプ） / トルク制御（22・25・28タイプ）	スピード先取り除霜	自動運転 / 風向スイング / パワーセーブ / オートルーバー	抗菌・防カビフィルター / 健康ドライ / ニオイカット制御 / マルチクリーンフィルター（別売） / 洗えるパネル	12時間切・入タイマー	突起ボタン
冷房専用シリーズ	DCインバーター（28・40タイプ） / DCシングルロータリーコンプレッサー（28・40タイプ） / トルク制御（28・40タイプ）		自動運転 / おやすみ自動運転（22タイプ） / 風向スイング（28・40タイプ） / オートルーバー（28・40タイプ） / パワーセーブ（28・40タイプ）	抗菌・防カビフィルター（28・40タイプ） / 洗えるパネル / 防カビフィルター（22タイプ） / 健康ドライ（28・40タイプ） / ニオイカット制御（28・40タイプ） / ドライ運転（22タイプ） / 空気清浄フィルター（別売）（22タイプ） / マルチクリーンフィルター（別売）	12時間切・入タイマー	突起ボタン

機能説明

2WAY除湿
寒くならない「再熱除湿」と、パワフル除湿、電気代控えめの弱冷房ができる「涼除湿」の2つの除湿が選べます。

天井気流制御
天井からゆっくりふりそそぐやさしい冷房を実現します。

ビッグルーバー
ワイドでなめらかな快適気流を送ります。

空気清浄フィルター
PM2.5など、目に見えない細かなホコリや粒子をキャッチするフィルターを搭載しています。（詳しくは7ページをご覧ください）

10年交換不要脱臭フィルター
脱臭効果を10年継続して発揮するフィルターを搭載しています。（詳しくは7ページをご覧ください）

内部乾燥モード
運転停止後のクリーン機能としてエアコン内部を乾燥させます。

コンパクト室外機
スリムでコンパクトな軽量設計です。

新冷媒R32
従来の冷媒R410Aより、さらに環境負荷を軽減した新冷媒HFC32（R32）を採用しています。

暖速モード
「ON」に設定しておくと、暖房の立ち上がりスピードがアップし、すばやくお部屋を暖める機能です。

ノンストップ暖房
除霜運転時、お部屋の温度が極端に下がることなく暖房運転を持続させる機能です。

新足もと気流制御
気流をコントロールして、足もとからお部屋全体を床暖房のようにに暖めます。

足もと気流制御
暖房時、足もとの冷え込みを防ぐため定期的に風向きを下向きにし、床面付近の温度を上げます。

その他の機能説明

基本性能

DCインバーター：運転条件に応じて能力を自在にコントロールすることで快適で経済的な運転をします。

DCツインロータリーコンプレッサー：2つのローターがバランスよく回転し、静かな運転音と高効率を両立したコンプレッサーです。

DCシングルロータリーコンプレッサー：最適な制御で振動を抑えた経済的で高効率なコンプレッサーです。

トルク制御：低回転域において回転ムラを検知し、出力調整を行う事で低振動を実現しています。

スピード冷暖房

スピード先取り除霜：暖房運転中の室外機の状態を判断し最適なタイミングで除霜運転を行いムダな暖房停止をなくします。

パワフル運転：すばやくお部屋を冷暖房したい時にボタン1つで最大運転します。

凍結防止ヒーター：室外機のドレン凍結による能力低下を抑制します。

快適機能

自動運転：温度センサーをもとに、運転モードを自動選択し、お部屋を快適に保ちます。

風向スイング：風量や室温に合わせてルーバーのスイングを微調整。体感温度を考えて自動温度調整をするので経済的です。

パワーセーブ：最大電流を抑えることにより、同時使用時のブレーカー落ちを抑えます。

セーブ運転：深夜運転時など室外機の運転音を静かにしたい時や、ブレーカー落ちが気になる時に、運転音と電流値を抑えた運転をします。

おやすみ自動運転：切タイマーをセットすると、その後ゆっくり設定温度を変えていきます。また風量自動の時は微風となります。

オートルーバー：快適に感じる風を自動的にコントロール、お好みの風を選べます。

クリーン&ドライ機能

抗菌・防カビフィルター：フィルター表面に抗菌・防カビ処理をして、イヤなカビの発生を抑えます。

防カビフィルター：フィルター表面に防カビ処理をしてカビやダニが発生するのを抑えます。

ニオイカット制御：運転スタート時に、エアコンから出るイヤなニオイを抑えます。

洗えるパネル：本体からカンタンに取り外して丸洗いができます。

再熱除湿：湿気を取った空気を温めてから送風するので、室温を下げずにしっかり除湿します。

涼除湿：パワフルな除湿ができます。また、電気代控えめの弱冷房としても使えます。

健康ドライ：パワフルにスピード除湿。お部屋を快適に除湿します。

ドライ運転：梅雨時や秋口など、お部屋を快適に除湿します。

ランドリーモード：ランドリー運転開始時の外気温と室温によって運転モードを選択し洗濯物を乾燥させます。

12時間切・入タイマー：1時間単位で12時間までの「入」または「切」時間のタイマーセットができます。

タイマー機能

24時間プログラムタイマー：10分単位で24時間までの「入」「切」時間のタイマーセットが同時にできます。
※毎日決まった時刻に設定するプログラムはできません。

リモコン

突起ボタン：よく使うボタンには、触って分かる突起を採用しています。

光るボタンおやすみタイマー：めんどうなタイマーセットが不要、押すだけでお好みの切タイマーがセットできます。約2時間光を保つ蓄光樹脂の採用で、蛍光灯を消した枕元からでもリモコン操作が可能です。

※1適用畳数はJIS C 9612による平均的な住宅（木造・南向き・洋室）がめやすです。住宅構造・部屋の向きなどにより、広さが変わることがあります。詳しくはそれぞれの商品に示している畳数のめやすをご覧ください。※2 霜付き量が多くなる環境では暖房運転を止めて除霜運転を行う場合があります。また、外気温が－7℃を下回る場合は一時的に切り換えて除霜を行います。

W Series 天井気流 冷房

心地よい冷気が天井に送られ、やさしくお部屋を包みます。ムラの少ない快適な涼しさです。

心地良い 天井気流

お部屋全体がさわやかな涼しさに包まれるので、家族が集まるリビングに最適。
温度ムラが少なく冷えすぎないので、女性や赤ちゃんにもうれしい快適冷房です。

心地よい涼風が天井からふりそそぐ。【天井気流制御】

天井に送られた冷気が部屋全体にふりそそぐように降りてくるので、部屋中がすばやく快適な涼しさになります。

試験条件：当社環境試験室で測定。室内／室外35℃、風量最大・風向制御「おまかせ」にて運転開始から30分後のサーモグラフ。

冷気がやさしく降りてくる。

部屋を横から見た図

■天井気流制御：「おまかせ」
（CSH-W2818R・W2818RK2）

ロング気流で冷風が遠くまで届く！【ロング気流】

13mのロング気流が、天井に沿って吹き出すので、冷風が広範囲にやさしくふりそそぎます。

風量豊かなワイド気流でムラなく快適冷房。【ビッグルーバー】【天井気流制御】

大きなルーバーを搭載することで、より遠くに、かつワイドで滑らかな気流をお部屋全体に送り出します。温度ムラが抑えられ、赤ちゃんや女性にも快適です。

▶▶ こんなニーズにおこたえします。◀◀

メリット1 局所的な冷やしすぎを防ぐ。

メリット2 冷え過ぎず快適。

メリット3 赤ちゃんにもやさしい。

メリット4 就寝時も快適。

○このページは主にCSH-W2818R・W2818RK2を例に説明しています。

W Series 選べる除湿

ワンタッチで選べる「再熱除湿」と「涼除湿」で、かんたんに快適。

（再熱除湿方式ではありません）

ワンタッチで選べる
2WAY除湿！

1時間あたり 450ml※1の 快適除湿

寒くならない、女性にやさしい除湿。「再熱除湿」でさわやか快適除湿。

除湿した空気は室外機の熱で適温に調整されてから送風されるので、室温は下がらず寒くもなりません。

※1 CSH-W2818R·W2818RK2 一般社団法人 日本冷凍空調工業会統一除湿条件（室外24℃·湿度80%、室内24℃·湿度60%）の場合消費電力280W、除湿量450ml、吹き出し温度24℃。使用条件により、除湿量·消費電力は異なります。また、室温が下がる場合があります。

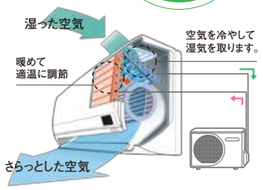

パワフルにスピード除湿。弱冷房としても使えて快適。

家計にやさしい弱冷房としても使えるので、省エネを意識したい時におすすめです。

※2 CSH-W2818R·W2818RK2 室外27℃·湿度80%、室内27℃·湿度60%の恒温室で連続運転、消費電力350W、吹き出し温度13℃。一般社団法人 日本冷凍空調工業会統一除湿条件（室外24℃·湿度80%、室内24℃·湿度60%）の場合 消費電力320W、除湿量1,000ml、吹き出し温度10℃。

1時間あたり 1,200ml※2の パワフル除湿

花粉の季節や梅雨時期も安心。

「ランドリーモード」で部屋干しがカラッと乾燥。

ランドリー運転開始時の外気温と室温によって運転モード（冷房·再熱除湿·暖房）を選択し、洗濯物を効率的に乾燥させます。

●洗濯物の乾燥に適した状態をつくりますので、人がいない時の使用をおすすめします。

※設置環境、使用状況により、乾燥に時間がかかる場合があります。

W Series 足もと暖房

足もとから暖かさが実感できるパワフル暖房が魅力です。

※4 CSH-W2818R·W2818RK2の値。当社環境試験室（10畳）において、外気温2℃、設定温度25℃。エアコンから2m離れた地点で床上5cmの最高温度。使用環境、使用状況により温度は異なります。

低温暖房能力の高さで選ばれています！【パワフル暖房】

CSH-W2818R·W2818RK2において

高温風吹き出し	外気温2℃時暖房能力	
約55℃※3	5.3kW（CSH-W2818R）	5.8kW（CSH-W2818RK2）

さらに 外気温−7℃でも定格能力以上の暖房能力 5.1kW（CSH-W2818R）·5.4kW（CSH-W2818RK2）を実現！

ご参考：当社従来機種CSH-S287Gは外気温2℃時3.6kW。

※3 CSH-W2818R·W2818RK2の値。当社環境試験室（10畳）において、外気温2℃、室温20℃、風量レベル2設定（風量は暖房定格に対して約50%）、風向上から1段目、設定温度24℃以上、暖房時の吹き出し口付近の最高温度。継続時間は約30分。使用条件によっては55℃にならない場合があります。5.6kW·4.0kWタイプは55℃、2.2kW·2.5kWタイプは50℃。

温風を床面全体に効率よく届けます。【ビッグルーバー】【新足もと気流制御】

大きなルーバーがワイドで心地よい気流をつくり、定期的に風向きを下向きにして、床面をムラなく暖めます。

※5 CSH-W2818R·W2818RK2。暖房風量最大運転時、エアコンから最大10mの地点で風が到達することを確認。（当社調べ）

除霜運転中も暖かさが続くので快適。【ノンストップ暖房】※6

Wシリーズは除霜時も暖房運転を継続しながら、バイパス回路を通じて温かい冷媒を室外機に送り、霜を溶かします。暖房運転を止めずに除霜を行うため、室温が極端に下がらず暖かさが続きます。

※6 霜付き量が多くなる環境では暖房運転を止めて除霜運転を行う場合があります。

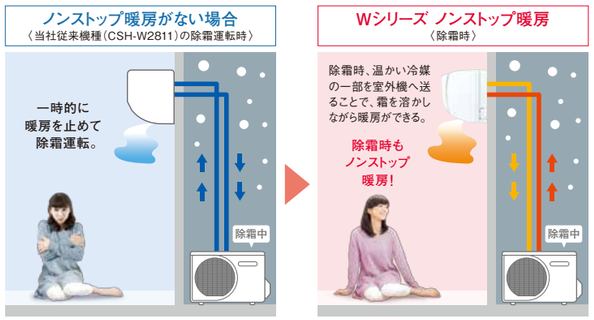

暖房の立ち上がりが断然速く、すぐ暖まります。【「暖速」モード※7搭載】

暖速モードでコンプレッサーをあらかじめ予熱（外気温2℃時、消費電力約43W）しておくことによって、暖房時の立ち上がりのスピードが飛躍的に向上しました。

※7「暖速」設定時、コンプレッサーの予熱を行います。（外気温2℃時、消費電力約43W）実使用時の立上時間は使用環境、運転条件、温度条件によって吹き出し温度、温風スタートまでの時間は異なります。

試験条件：当社環境試験室で測定。外気温2℃、暖房運転強風にて室温安定状態で（約23℃）運転停止8時間後、室温約10℃で運転開始。夜11:00に運転停止し、翌朝7:00に運転開始を想定。

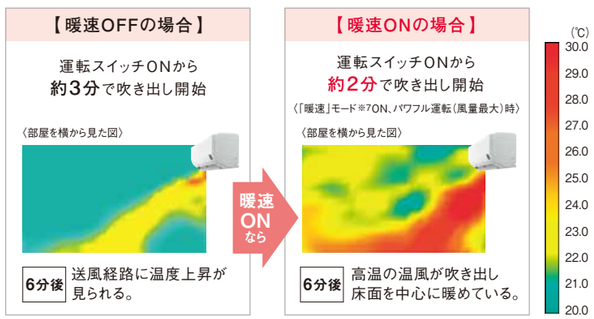

○このページは主にCSH-W2818R·W2818RK2を例に説明しています。

W Series リモコン&空清・脱臭

便利な機能を使いやすく搭載。空清・脱臭にもこだわりました。

家族みんなが操作しやすいユニバーサルリモコン。【リモコン】

●フタを開けた状態です。

おまかせ気流制御

冷房時:天井気流制御。
暖房時:新足もと気流制御を行い快適空間を演出します。

おやすみタイマー

ワンタッチでお好みのタイマーがセットできます。約2時間光を保つ蓄光樹脂の採用で蛍光灯を消した枕元からでもリモコン操作が可能です。

●残時間はリモコンに表示(1・2・3・5・7時間)

ピーク電力の抑制にも貢献 セーブボタン A

室外機を静かにしたい時やブレーカー落ちが気になる時に運転音と電流をセーブし、ピーク電力の抑制にも貢献します。

●電流値を抑えた運転をするため設定温度まで時間がかかる場合があります。状況に応じて通常運転と使い分けてください。

パワフルボタン B

すばやくお部屋を冷暖房したい時に、ボタン1つで最大運転を行います。

内部乾燥ボタン C

運転停止後や冷房シーズン終了時のクリーン機能として、室内機(熱交換器、通風路、送風ファン、ルーバー等)を乾燥させます。

注)オフシーズン中に付着してしまったカビや汚れを取り除く機能ではありません。

運転状態をランプでお知らせ

空気清浄フィルター搭載。【PM2.5への対応】○交換のめやすは3年となります。

0.3μm粒子を約80%※1キャッチするPM2.5へ対応した空気清浄フィルターを搭載しました。

※1 フィルターの性能試験に基づく性能であり、実機の性能とは異なります。
0.3μm未満の微小粒子物質については、除去の確認ができておりません。また、空気中の有害物質のすべてを除去できるものではありません。PM2.5とは2.5μm以下の微小粒子物質の総称です。

[別売] 交換用フィルター(交換のめやす3年) CSH-PM1 2,800円+消費税 4906128 070283

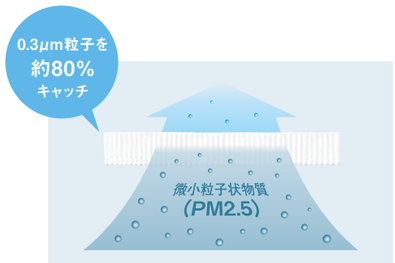

10年交換不要脱臭※2フィルターでラクラク脱臭。【脱臭※2】

フィルターで吸着したニオイを触媒効果で分解、脱臭します。
(フィルター単体での試験結果です。実使用空間での実証結果ではありません。)

※2[脱臭] 1日タバコ10本(アンモニア、アセトアルデヒド、酢酸の混合ガス)、10年相当分の脱臭効果を検証/試験方法:一般社団法人 日本電機工業会規格(1m³のBOX内における混合ガスの除去性能)にて測定。/試験結果:10年後も脱臭除去率50%以上。

[別売] 交換用フィルター(交換のめやす10年) CSH-JF3 2,800円+消費税 4906128 069881

イラストはイメージです。

W Series

選べる2WAY除湿と低温暖房能力の高さが魅力です。
オールシーズン快適なエアコンです。

東北電力推薦 暖房エアコン

2WAY除湿 / 天井気流制御 / ビッグルーバー / 暖速モード / ノンストップ暖房 / 新足もと気流制御 / 空気清浄フィルター / 10年交換不要脱臭フィルター / 内部乾燥モード / 新冷媒R32

2010年省エネ基準クリア

[室内機] (W)ホワイト

リモコンホルダー別売

最大高低差10m
最大配管長 (4.0kWタイプは15m) 12m可(長配管)(5.6kWタイプは20m)
(チャージレス10m)

設定温度範囲:
17℃~30℃(1℃刻み)

フロンラベル A 地球温暖化への影響

日本製 MADE IN JAPAN (リモコンを除く)

待機時消費電力 約0.7W

DCコンプレッサー

22・25・28・40タイプ用室外機

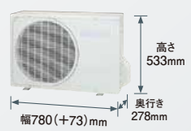

CSH-W5618R2用室外機

サビに強い! エアコン室外機ベースに高耐食「ZAM®」*を採用。

*(1)「ZAM」は、日新製鋼株式会社の登録商標です。
(2)「ZAM」は、日新製鋼株式会社が開発した溶融亜鉛Zn-アルミニウムAl-マグネシウムMg合金めっき鋼板の商品名です。

冷暖房時おもに 6畳用

CSH-W2218R (W) 4906128 230632
〈室外機〉COH-W2218R 4906128 231134
(単相100V)

オープン価格※ 低温暖房能力*4.1kW

(JIS C 9612:2013)[寸法規定](JIS C 9612:2005)

期間消費電力量	目標年度	省エネ基準達成率	通年エネルギー消費効率(APF)
730kWh	2010年	100%	5.8

	畳数のめやす	能力	消費電力
冷房	6~9畳 (10~15m²)	2.2kW (0.8~3.1kW)	490W (165~840W)
暖房	6~7畳 (9~11m²)	2.5kW (0.8~5.1kW)	535W (160~1,485W)

[室内機]質量9.5kg [室外機]質量31.5kg

冷暖房時おもに 8畳用

CSH-W2518R (W) 4906128 230731
〈室外機〉COH-W2518R 4906128 231233
(単相100V)

オープン価格※ 低温暖房能力*4.3kW

(JIS C 9612:2013)[寸法規定](JIS C 9612:2005)

期間消費電力量	目標年度	省エネ基準達成率	通年エネルギー消費効率(APF)
830kWh	2010年	100%	5.8

	畳数のめやす	能力	消費電力
冷房	7~10畳 (11~17m²)	2.5kW (0.8~3.3kW)	600W (165~890W)
暖房	6~ 8畳 (10~13m²)	2.8kW (0.8~5.3kW)	605W (160~1,485W)

[室内機]質量9.5kg [室外機]質量35.0kg

冷暖房時おもに 10畳用

CSH-W2818R (W) 4906128 230830
〈室外機〉COH-W2818R 4906128 231332
(単相100V)

オープン価格※ 低温暖房能力*5.3kW

(JIS C 9612:2013)[寸法規定](JIS C 9612:2005)

期間消費電力量	目標年度	省エネ基準達成率	通年エネルギー消費効率(APF)
929kWh	2010年	100%	5.8

	畳数のめやす	能力	消費電力
冷房	8~12畳 (13~19m²)	2.8kW (0.7~3.5kW)	680W (155~990W)
暖房	8~10畳 (13~16m²)	3.6kW (0.7~6.7kW)	815W (150~1,980W)

[室内機]質量10.0kg [室外機]質量35.0kg

冷暖房時おもに 14畳用

CSH-W4018R2 (W) 4906128 230939
〈室外機〉COH-W4018R2 4906128 231431
単相200V

オープン価格※ 低温暖房能力*6.2kW

(JIS C 9612:2013)[寸法規定](JIS C 9612:2005)

期間消費電力量	目標年度	省エネ基準達成率	通年エネルギー消費効率(APF)
1,428kWh	2010年	108%	5.3

	畳数のめやす	能力	消費電力
冷房	11~17畳 (18~28m²)	4.0kW (0.7~4.3kW)	1,285W (155~1,420W)
暖房	11~14畳 (18~23m²)	5.0kW (0.7~8.6kW)	1,385W (150~2,825W)

[室内機]質量10.0kg [室外機]質量35.0kg

冷暖房時おもに 18畳用

CSH-W5618R2 (W) 4906128 231035
〈室外機〉COH-W5618R2 4906128 231530
単相200V

オープン価格※ 低温暖房能力*6.7kW

(JIS C 9612:2013)(JIS C 9612:2005)

期間消費電力量	目標年度	省エネ基準達成率	通年エネルギー消費効率(APF)
2,118kWh	2010年	100%	5.0

	畳数のめやす	能力	消費電力
冷房	15~23畳 (25~39m²)	5.6kW (0.7~5.7kW)	2,060W (155~2,100W)
暖房	15~18畳 (24~30m²)	6.7kW (0.7~9.0kW)	1,960W (150~2,970W)

[室内機]質量10.5kg [室外機]質量43.5kg

おもな機能

基本性能
- DCインバーター
- DCシングルロータリーコンプレッサー (22・25タイプ)
- DCツインロータリーコンプレッサー (28・40・56タイプ)
- トルク制御 (22・25タイプ)

スピード冷暖房
- スピード先取り除霜

快適機能
- パワフル運転
- 風向スイング
- セーブ運転
- オートルーバー

クリーン&ドライ機能
- 抗菌・防カビフィルター
- ニオイカット制御
- 洗えるパネル
- 再熱除湿
- 涼除湿

タイマー機能
- ランドリーモード
- 24時間プログラムタイマー

リモコン
- 光るボタンおやすみタイマー

★外気温2℃時。暖房を重視する時のめやすになります。

※オープン価格商品の価格は販売店にお問い合わせください。

W Series 寒冷地仕様

暖房のコロナがつくった寒冷地向けエアコン。

冬暖（ふゆだん）

外気温2℃時
最高 約55℃※1
高温風吹き出し

外気温−15℃でも
約50℃※2の
高温風吹き出しを実現

寒冷地の冬をパワフルに暖めます。

外気温が−25℃でも暖房が可能。
【凍結防止ヒーター搭載】

凍結防止ヒーターを室外機に搭載しドレン凍結による能力低下を抑制します。

外気温
−25℃
運転可能

除霜運転中も安定のパワフル暖房。
【ノンストップ暖房】※3

除霜運転中も、暖かい風がとぎれません。

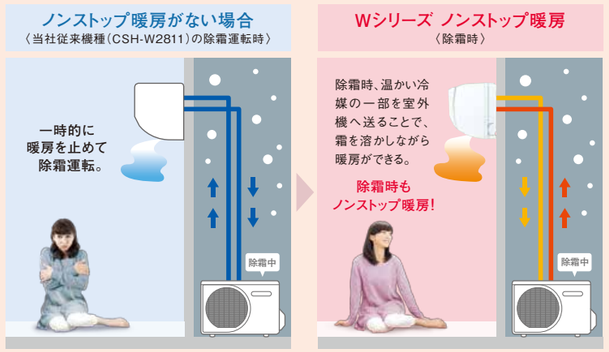

わずか2分で温風が吹き出します。
【暖速モード】※4

温風の吹き出しが早いからすぐに暖かさが感じられます。

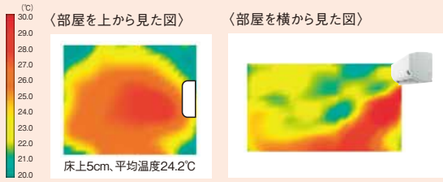

6分後 高温の温風が吹き出し床面を中心に暖めている。

「暖速」※4モードON、パワフル運転（風量最大）時

試験条件:
当社環境試験室で測定。外気温2℃、暖房運転強風にて室温安定状態で（約23℃）運転停止8時間後、室温約10℃で運転開始。※夜11:00に運転停止し、翌朝7:00に運転開始を想定。CSH-W2818RK2において。

※1 CSH-W2818RK2の値。当社環境試験室（10畳）において、外気温2℃、室温20℃、風量レベル2設定（風量は暖房定格に対して約50%）、風向上から1段目、設定温度24℃以上、暖房時の吹き出し口付近の最高温度。継続時間は約30分。使用条件によっては55℃にならない場合があります。CSH-W5618RK2・W4018RK2は約55℃。CSH-W2218RK2・W2518RK2は約50℃。
※2 CSH-W2818RK2の値。当社環境試験室（10畳）において、外気温−15℃、室温20℃、風量レベル2設定（風量は暖房定格に対して約50%）、風向上から2段目、設定温度24℃以上、暖房時の吹き出し口付近の最高温度。継続時間は約60分。使用条件によっては50℃にならない場合があります。CSH-W5618RK2・W4018RK2は約50℃。
※3 霜付き量が多くなる環境では暖房運転を止めて除霜運転を行う場合があります。また、外気温が−7℃を下まわる場合は一時的に切り換えて除霜を行います。
※4 「暖速」設定時、コンプレッサーの予熱を行います。（外気温2℃時、消費電力約43W）実使用時の立上時間は使用環境、運転条件、温度条件によって吹き出し温度、温風スタートまでの時間は異なります。

○このページは主にCSH-W2818RK2を例に説明しています。

W Series

外気温−25℃にも対応！
冬の寒冷地でもパワフルにお部屋を温めます。

北海道電力推薦 あったかエアコン　東北電力推薦 暖房エアコン

2WAY除湿 / 天井気流制御 / ビッグルーバー / 暖速モード / ノンストップ暖房 / 新足もと気流制御 / 空気清浄フィルター / 10年交換不要脱臭フィルター / 内部乾燥モード / 新冷媒R32 / 2010年省エネ基準クリア

［室内機］（W）ホワイト

最大高低差10m
最大配管長 （4.0kWタイプは15m）12m可（長配管）\5.6kWタイプは20m/
（チャージレス10m）

フロンラベル A 地球温暖化への影響

日本製 MADE IN JAPAN（リモコンを除く）

待機時消費電力 約0.7W

DC コンプレッサー

22・25・28・40タイプ用室外機

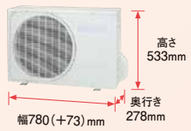

CSH-W5618RK2用室外機

サビに強い！ エアコン室外機ベースに高耐食「ZAM®」*を採用。

*（1）「ZAM」は、日新製鋼株式会社の登録商標です。
（2）「ZAM」は、日新製鋼株式会社が開発した溶融亜鉛Zn-アルミニウムAl-マグネシウムMg合金めっき鋼板の商品名です。

冷暖房時おもに 6畳用

CSH-W2218RK2（W）4906128 231639
〈室外機〉COH-W2218RK2　4906128 232131
単相200V

希望小売価格 250,000円+消費税
［室内機 100,000円+消費税　室外機 150,000円+消費税］（工事費別）

低温暖房能力★4.3kW

（JIS C 9612:2013）［寸法規定］（JIS C 9612:2005）

期間消費電力量	目標年度	省エネ基準達成率	通年エネルギー消費効率（APF）
730kWh	2010年	100%	5.8

	畳数のめやす	能力	消費電力
冷房	6〜9畳（10〜15m²）	2.2kW（0.8〜3.1kW）	490W（165〜840W）
暖房	6〜7畳（9〜11m²）	2.5kW（0.8〜5.9kW）	535W（160〜1,800W）

［室内機］質量9.5kg　［室外機］質量31.5kg

冷暖房時おもに 8畳用

CSH-W2518RK2（W）4906128 231738
〈室外機〉COH-W2518RK2　4906128 232230
単相200V

希望小売価格 280,000円+消費税
［室内機 112,000円+消費税　室外機 168,000円+消費税］（工事費別）

低温暖房能力★4.9kW

（JIS C 9612:2013）［寸法規定］（JIS C 9612:2005）

期間消費電力量	目標年度	省エネ基準達成率	通年エネルギー消費効率（APF）
830kWh	2010年	100%	5.8

	畳数のめやす	能力	消費電力
冷房	7〜10畳（11〜17m²）	2.5kW（0.8〜3.3kW）	600W（165〜890W）
暖房	6〜8畳（10〜13m²）	2.8kW（0.8〜6.8kW）	605W（160〜1,990W）

［室内機］質量9.5kg　［室外機］質量35.0kg

冷暖房時おもに 10畳用

CSH-W2818RK2（W）4906128 231837
〈室外機〉COH-W2818RK2　4906128 232339
単相200V

希望小売価格 310,000円+消費税
［室内機 124,000円+消費税　室外機 186,000円+消費税］（工事費別）

低温暖房能力★5.8kW

（JIS C 9612:2013）［寸法規定］（JIS C 9612:2005）

期間消費電力量	目標年度	省エネ基準達成率	通年エネルギー消費効率（APF）
929kWh	2010年	100%	5.8

	畳数のめやす	能力	消費電力
冷房	8〜12畳（13〜19m²）	2.8kW（0.7〜3.5kW）	680W（155〜990W）
暖房	8〜10畳（13〜16m²）	3.6kW（0.7〜8.0kW）	815W（150〜2,600W）

［室内機］質量10.0kg　［室外機］質量35.0kg

冷暖房時おもに 14畳用

CSH-W4018RK2（W）4906128 231936
〈室外機〉COH-W4018RK2　4906128 232438
単相200V

希望小売価格 380,000円+消費税
［室内機 152,000円+消費税　室外機 228,000円+消費税］（工事費別）

低温暖房能力★6.2kW

（JIS C 9612:2013）［寸法規定］（JIS C 9612:2005）

期間消費電力量	目標年度	省エネ基準達成率	通年エネルギー消費効率（APF）
1,428kWh	2010年	108%	5.3

	畳数のめやす	能力	消費電力
冷房	11〜17畳（18〜28m²）	4.0kW（0.7〜4.3kW）	1,285W（155〜1,420W）
暖房	11〜14畳（18〜23m²）	5.0kW（0.7〜8.6kW）	1,385W（150〜2,825W）

［室内機］質量10.0kg　［室外機］質量35.0kg

冷暖房時おもに 18畳用

CSH-W5618RK2（W）4906128 232032
〈室外機〉COH-W5618RK2　4906128 232537
単相200V

希望小売価格 450,000円+消費税
［室内機 180,000円+消費税　室外機 270,000円+消費税］（工事費別）

低温暖房能力★6.7kW

（JIS C 9612:2013）（JIS C 9612:2005）

期間消費電力量	目標年度	省エネ基準達成率	通年エネルギー消費効率（APF）
2,118kWh	2010年	100%	5.0

	畳数のめやす	能力	消費電力
冷房	15〜23畳（25〜39m²）	5.6kW（0.7〜5.7kW）	2,060W（155〜2,100W）
暖房	15〜18畳（24〜30m²）	6.7kW（0.7〜9.0kW）	1,960W（150〜2,970W）

［室内機］質量10.5kg　［室外機］質量43.5kg

おもな機能

基本性能
- DCインバーター
- DCシングルロータリーコンプレッサー（22・25タイプ）
- DCツインロータリーコンプレッサー（28・40・56タイプ）
- トルク制御（22・25タイプ）

スピード冷暖房
- スピード先取り除霜
- パワフル運転

快適機能
- 凍結防止ヒーター
- 風向スイング
- セーブ運転

クリーン&ドライ機能
- オートルーバー
- 抗菌・防カビフィルター
- ニオイカット制御
- 洗えるパネル
- 再熱除湿
- 涼除湿
- ランドリーモード

タイマー機能
- 24時間プログラムタイマー

リモコン
- 光るボタンおやすみタイマー

★外気温2℃時。暖房を重視する時のめやすになります。

ZB Series

おすすめの新スタンダードモデル。

ネット・ゼロ・エネルギー・ハウス（ZEH）にも対応しています。

ZEH実現のためには、家の断熱性の向上、HEMSの導入、
省エネ性の高い機器の取り付けが必要です。

冷・暖・除湿が簡単

ビッグルーバー

足もと気流制御

ZBシリーズはZEHに必要な定格冷房エネルギー消費効率区分「い」に対応しています。

〈定格冷房エネルギー 消費効率区分〉

シリーズ	機 種	定格冷房 エネルギー消費効率	定格冷房 エネルギー消費効率区分
ZBシリーズ	CSH-ZB2217R	5.18	い
	CSH-ZB2817R	4.83	い
	CSH-ZB4017R2	4.15	い
	CSH-ZB5617R2	3.26	い

エアコンの中はカラッと乾燥。【内部乾燥モード】

室内機（熱交換器、通風路、送風ファン、ルーバー等）を微弱暖房運転または送風運転で乾燥させます。

注）オフシーズン中に付着してしまったカビや汚れを取り除く機能ではありません。

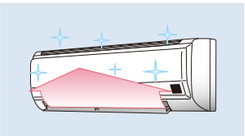

丸ごと洗えてお掃除ラクラク。【洗えるパネル】

エアコン本体前面パネルはカンタンに取り外して丸洗いができるので、しっかりラクラクお掃除できます。

抗菌・防カビ処理でカビの発生を抑えます。

【抗菌・防カビフィルター】※1

※1 試験機関名:一般財団法人 ボーケン品質評価機構／試験方法:菌～抗菌性試験（試験番号023699）カビ～ハロー試験（試験番号014551-1及び2）／試験結果:99%以上抑制。

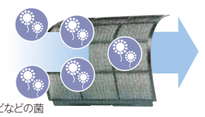

運転開始時のイヤなニオイを抑えます。

【ニオイカット制御】

室内熱交換器に溜まったニオイをドレン水で封じ込め、冷房開始時のイヤなニオイを抑えます。

ZB Series

「冷房」・「暖房」・「除湿」が簡単。
住まいを快適にするエアコンの新スタンダードモデルです。

BIG ルーバー ビッグルーバー
足もと 足もと気流制御
内部乾燥モード
新冷媒 R32 新冷媒R32
2010年省エネ基準クリア
最大高低差 10m 最大配管長12m可（長配管）（4.0kWタイプは15m（5.6kWタイプは20m）〈チャージレス10m〉
フロンラベル A 地球温暖化への影響
日本製 MADE IN JAPAN（リモコンを除く）

定格冷房エネルギー消費効率 区分（い）

待機時消費電力 約0.7W

［室内機］（W）ホワイト

運転切換ボタンで、「自動」「冷房」「ドライ」「送風」「暖房」のいずれかが選べます。

設定温度範囲：17℃～30℃（1℃刻み）

リモコンホルダー付属

DC コンプレッサー

22・28タイプ用室外機

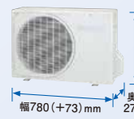

40・56タイプ用室外機

サビに強い！ エアコン室外機ベースに高耐食「ZAM®」*を採用。

＊（1）「ZAM」は、日新製鋼株式会社の登録商標です。
（2）「ZAM」は、日新製鋼株式会社が開発した溶融亜鉛Zn-アルミニウムAl-マグネシウムMg合金めっき鋼板の商品名です。

冷暖房時おもに 6畳用

CSH-ZB2217R （W）4906128 195238
〈室外機〉COH-ZB2217R 4906128 195634
（単相100V）

本体希望小売価格 250,000円＋消費税
〔室内機 100,000円＋消費税　室外機 150,000円＋消費税〕（工事費別）

低温暖房能力★3.3kW

（JIS C 9612:2013）［寸法規定］（JIS C 9612:2005）

期間消費電力量	目標年度	省エネ基準達成率	通年エネルギー消費効率（APF）
730kWh	2010年	100%	5.8

	畳数のめやす	能 力	消費電力
冷 房	6～9畳（10～15m²）	2.2kW（0.8～3.0kW）	425W（165～710W）
暖 房	6～7畳（9～11m²）	2.5kW（0.8～4.6kW）	500W（160～1,245W）

［室内機］質量9.5kg　［室外機］質量33.0kg

冷暖房時おもに 10畳用

CSH-ZB2817R （W）4906128 195337
〈室外機〉COH-ZB2817R 4906128 195733
（単相100V）

本体希望小売価格 310,000円＋消費税
〔室内機 124,000円＋消費税　室外機 186,000円＋消費税〕（工事費別）

低温暖房能力★3.8kW

（JIS C 9612:2013）［寸法規定］（JIS C 9612:2005）

期間消費電力量	目標年度	省エネ基準達成率	通年エネルギー消費効率（APF）
929kWh	2010年	100%	5.8

	畳数のめやす	能 力	消費電力
冷 房	8～12畳（13～19m²）	2.8kW（0.7～3.4kW）	580W（155～850W）
暖 房	8～10畳（13～16m²）	3.6kW（0.7～5.1kW）	765W（150～1,485W）

［室内機］質量10.0kg　［室外機］質量34.5kg

冷暖房時おもに 14畳用

CSH-ZB4017R2 （W）4906128 195436
〈室外機〉COH-ZB4017R2 4906128 195832
単相200V

本体希望小売価格 380,000円＋消費税
〔室内機 152,000円＋消費税　室外機 228,000円＋消費税〕（工事費別）

低温暖房能力★5.3kW

（JIS C 9612:2013）［寸法規定］（JIS C 9612:2005）

期間消費電力量	目標年度	省エネ基準達成率	通年エネルギー消費効率（APF）
1,351kWh	2010年	114%	5.6

	畳数のめやす	能 力	消費電力
冷 房	11～17畳（18～28m²）	4.0kW（0.7～4.2kW）	965W（155～1,100W）
暖 房	11～14畳（18～23m²）	5.0kW（0.7～6.8kW）	1,230W（150～1,980W）

［室内機］質量10.0kg　［室外機］質量41.5kg

冷暖房時おもに 18畳用

CSH-ZB5617R2 （W）4906128 195535
〈室外機〉COH-ZB5617R2 4906128 195931
単相200V

本体希望小売価格 450,000円＋消費税
〔室内機 180,000円＋消費税　室外機 270,000円＋消費税〕（工事費別）

低温暖房能力★6.3kW

（JIS C 9612:2013）（JIS C 9612:2005）

期間消費電力量	目標年度	省エネ基準達成率	通年エネルギー消費効率（APF）
2,118kWh	2010年	100%	5.0

	畳数のめやす	能 力	消費電力
冷 房	15～23畳（25～39m²）	5.6kW（0.7～5.7kW）	1,720W（155～1,760W）
暖 房	15～18畳（24～30m²）	6.7kW（0.7～8.7kW）	1,960W（150～2,805W）

［室内機］質量10.5kg　［室外機］質量43.0kg

［別売］
マルチクリーンフィルター

CSH-AF3 4906128 542186
1,800円＋消費税
●CSH-ZBシリーズに使用できます。

○フィルター単体での試験結果です。
実使用空間での実証結果ではありません。

［除菌］試験機関名：一般財団法人 ボーケン品質評価機構／試験方法：JIS L 1902 定量試験（菌液吸収法） 試験報告書番号：014215-1／試験方法：JIS Z 2801 定量試験（フィルム密着法） 試験結果：99%以上抑制 試験報告書番号：026256
試験は2種類のみの菌で実施。
［ダニ・花粉］試験機関名：福井大学／試験方法：（ダニ、花粉）ELISA法 試験結果：99%以上抑制。

おもな機能

基本性能
- DCインバーター
- DCシングルロータリーコンプレッサー（22タイプ）
- DCツインロータリーコンプレッサー（28・40・56タイプ）
- トルク制御（22タイプ）
- スピード先取り除霜（スピード冷暖房）

快適機能
- 自動運転
- 風向スイング
- パワーセーブ
- オートルーバー

クリーン&ドライ機能
- 抗菌・防カビフィルター
- ニオイカット制御
- 洗えるパネル
- 健康ドライ
- マルチクリーンフィルター（別売）

タイマー機能
- 12時間切入タイマー

リモコン
- 突起ボタン

★外気温2℃時。暖房を重視する時のめやすになります。

B Series

冷房・暖房・除湿がかんたん快適。

「日本製*」で基本機能にこだわった快適なエアコンです。 *リモコンを除く。

シンプルでムダのない暮らし方にぴったり。
もちろん、中身はしっかり充実しています。

冷・暖・除湿が簡単

ビッグルーバー

足もと気流制御

エアコンの中はカラッと乾燥。【内部乾燥モード】

室内機（熱交換器、通風路、送風ファン、ルーバー等）を微弱暖房運転または送風運転で乾燥させます。

注）オフシーズン中に付着してしまったカビや汚れを取り除く機能ではありません。

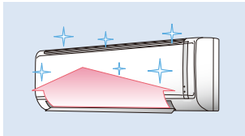

丸ごと洗えてお掃除ラクラク。【洗えるパネル】

エアコン本体前面パネルはカンタンに取り外して丸洗いができるので、しっかりラクラクお掃除できます。

抗菌・防カビ処理でカビの発生を抑えます。【抗菌・防カビフィルター】※1

※1 試験機関名:一般財団法人 ボーケン品質評価機構／試験方法:菌～抗菌性試験（試験番号023699）カビ～ハロー試験（試験番号014551-1及び2）／試験結果:99%以上抑制。

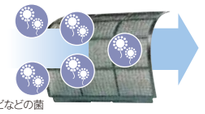

運転開始時のイヤなニオイを抑えます。【ニオイカット制御】

室内熱交換器に溜まったニオイをドレン水で封じ込め、冷房開始時のイヤなニオイを抑えます。

［別売］マルチクリーンフィルター

CSH-AF3 4906128 542186
1,800円＋消費税

○フィルター単体での試験結果です。実使用空間での実証結果ではありません。

［除菌］試験機関名:一般財団法人 ボーケン品質評価機構／試験方法:JIS L 1902 定量試験（菌液吸収法）試験報告書番号:014215-1／試験方法:JIS Z 2801 定量試験（フィルム密着法）試験結果:99%以上抑制
試験報告書番号:026256 試験は2種類のみの菌で実施。
［ダニ・花粉］試験機関名:福井大学／試験方法:（ダニ、花粉）ELISA法 試験結果:99%以上抑制。

B Series

「冷房」・「暖房」・「除湿」の基本性能を重視したシンプルスタイル。
品質にもこだわった「日本製*」です。 *リモコンを除く。

BIG ルーバー ビッグルーバー
足もと 足もと気流制御
内部乾燥モード
新冷媒 R32 新冷媒R32
2010年省エネ基準クリア
最大高低差 10m 最大配管長12m可（長配管）（4.0kWタイプは15m 5.6kWタイプは20m）〈チャージレス10m〉
フロンラベル A 地球温暖化への影響
日本製 MADE IN JAPAN（リモコンを除く）
待機時消費電力 約0.7W

［室内機］（W）ホワイト

高さ 290mm
幅795mm（本体取付枠幅寸法 785mm）※写真は22・25・28・40タイプです。
奥行き 235mm

高さ 290mm
幅795mm（本体取付枠幅寸法 785mm）※写真は56タイプです。
奥行き 247mm

運転切換ボタンで、「自動」「冷房」「ドライ」「送風」「暖房」のいずれかが選べます。

設定温度範囲:17℃～30℃（1℃刻み）
リモコンホルダー付属

CSH-B2218R用室外機

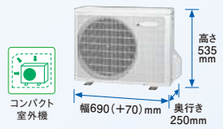

コンパクト室外機
高さ 535mm
幅690（+70）mm
奥行き 250mm
DCコンプレッサー

25・28・40タイプ用室外機

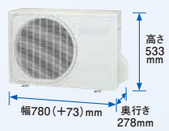

高さ 533mm
幅780（+73）mm
奥行き 278mm
DCコンプレッサー

CSH-B5618R2用室外機

高さ 675mm
幅792（+87）mm
奥行き 310mm
DCコンプレッサー

サビに強い！ エアコン室外機ベースに高耐食「ZAM®」*を採用。

*（1）「ZAM」は、日新製鋼株式会社の登録商標です。
（2）「ZAM」は、日新製鋼株式会社が開発した溶融亜鉛Zn-アルミニウムAl-マグネシウムMg合金めっき鋼板の商品名です。

冷暖房時おもに 6畳用

CSH-B2218R （W）4906128 228837

〈室外機〉COH-B2218R 4906128 229438 コンパクト室外機
（単相100V Ⅱ）

本体希望小売価格 228,000円＋消費税
［室内機 91,200円＋消費税 室外機 136,800円＋消費税］（工事費別）

低温暖房能力★2.8kW

（JIS C 9612:2013）［寸法規定］ （JIS C 9612:2005）

期間消費電力量	目標年度	省エネ基準達成率	通年エネルギー消費効率（APF）
730kWh	2010年	100%	5.8

	畳数のめやす	能力	消費電力
冷房	6～9畳（10～15m²）	2.2kW（0.8～3.0kW）	535W（165～810W）
暖房	6～7畳（9～11m²）	2.5kW（0.8～3.9kW）	535W（160～1,025W）

［室内機］質量9.5kg ［室外機］質量23.5kg

冷暖房時おもに 8畳用

CSH-B2518R （W）4906128 228936

〈室外機〉COH-B2518R 4906128 229537
（単相100V Ⅱ）

本体希望小売価格 258,000円＋消費税
［室内機 103,200円＋消費税 室外機 154,800円＋消費税］（工事費別）

低温暖房能力★3.3kW

（JIS C 9612:2013）［寸法規定］ （JIS C 9612:2005）

期間消費電力量	目標年度	省エネ基準達成率	通年エネルギー消費効率（APF）
830kWh	2010年	100%	5.8

	畳数のめやす	能力	消費電力
冷房	7～10畳（11～17m²）	2.5kW（0.8～3.2kW）	600W（165～840W）
暖房	6～8畳（10～13m²）	2.8kW（0.8～4.6kW）	605W（160～1,245W）

［室内機］質量9.5kg ［室外機］質量33.0kg

冷暖房時おもに 10畳用

CSH-B2818R （W）4906128 229032

〈室外機〉COH-B2818R 4906128 229636
（単相100V Ⅱ）

本体希望小売価格 288,000円＋消費税
［室内機 115,200円＋消費税 室外機 172,800円＋消費税］（工事費別）

低温暖房能力★3.6kW

（JIS C 9612:2013）［寸法規定］ （JIS C 9612:2005）

期間消費電力量	目標年度	省エネ基準達成率	通年エネルギー消費効率（APF）
929kWh	2010年	100%	5.8

	畳数のめやす	能力	消費電力
冷房	8～12畳（13～19m²）	2.8kW（0.8～3.4kW）	695W（165～940W）
暖房	8～10畳（13～16m²）	3.6kW（0.8～5.0kW）	835W（160～1,385W）

［室内機］質量10.0kg ［室外機］質量34.5kg

冷暖房時おもに 14畳用

CSH-B4018R （W）4906128 229131

〈室外機〉COH-B4018R 4906128 229735
（単相100V Ⓑ）

200Vタイプ **CSH-B4018R2** （W）4906128 229230
〈室外機〉COH-B4018R2 4906128 229834 単相200V

本体希望小売価格 348,000円＋消費税
［室内機 139,200円＋消費税 室外機 208,800円＋消費税］（工事費別）

低温暖房能力★5.1kW

（JIS C 9612:2013）［寸法規定］ （JIS C 9612:2005）

期間消費電力量	目標年度	省エネ基準達成率	通年エネルギー消費効率（APF）
1,455kWh	2010年	106%	5.2

	畳数のめやす	能力	消費電力
冷房	11～17畳（18～28m²）	4.0kW（0.7～4.2kW）	1,285W（155～1,380W）
暖房	11～14畳（18～23m²）	5.0kW（0.7～6.6kW）	1,415W（150～1,980W）

［室内機］質量10.0kg ［室外機］質量34.5kg

冷暖房時おもに 18畳用

CSH-B5618R2 （W）4906128 229339

〈室外機〉COH-B5618R2 4906128 229933
単相200V

本体希望小売価格 438,000円＋消費税
［室内機 175,200円＋消費税 室外機 262,800円＋消費税］（工事費別）

低温暖房能力★6.3kW

（JIS C 9612:2013） （JIS C 9612:2005）

期間消費電力量	目標年度	省エネ基準達成率	通年エネルギー消費効率（APF）
2,118kWh	2010年	100%	5.0

	畳数のめやす	能力	消費電力
冷房	15～23畳（25～39m²）	5.6kW（0.7～5.7kW）	2,260W（155～2,300W）
暖房	15～18畳（24～30m²）	6.7kW（0.7～8.7kW）	1,960W（150～2,805W）

［室内機］質量10.5kg ［室外機］質量43.5kg

おもな機能

基本性能
- DCインバーター
- DCシングルロータリーコンプレッサー（22・25・28タイプ）
- DCツインロータリーコンプレッサー（40・56タイプ）
- トルク制御（22・25・28タイプ）
- スピード先取り除霜（スピード冷暖房）

快適機能
- 自動運転
- 風向スイング
- パワーセーブ
- オートルーバー

クリーン&ドライ機能
- 抗菌・防カビフィルター
- ニオイカット制御
- 洗える パネル
- 健康ドライ
- マルチクリーンフィルター（別売）

タイマー機能
- 12時間切入タイマー

リモコン
- 突起ボタン

★外気温2℃時。暖房を重視する時のめやすになります。

冷房専用
Series

冷房専用・除湿のエアコンです。

「冷房しか使わない」方におすすめします。

コンパクトタイプ

ワンルームに最適な
省スペース・コンパクトタイプ。

6〜8畳用 RC-2218R

ハイパワータイプ

広いお部屋の冷房だけに使いたい！
ハイパワータイプ。

8〜12畳用 RC-V2818R
11〜17畳用 RC-V4018R

エアコンの中はカラッと乾燥。【内部乾燥モード】（RC-V2818R・V4018R）

運転停止後や冷房シーズン終了時のクリーン機能として室内機（熱交換器、通風路、送風ファン、ルーバー等）を送風運転で乾燥させます。

注）オフシーズン中に付着してしまったカビや汚れを取り除く機能ではありません。

送風運転により、60分間エアコンの乾燥運転を行います。

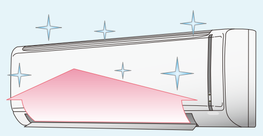

抗菌・防カビ処理でカビの発生を抑えます。
【抗菌・防カビフィルター】※1

フィルター表面に抗菌・防カビ処理をして、カビの発生をしっかりと抑えます。

注）RC-2218Rは防カビフィルターとなります。

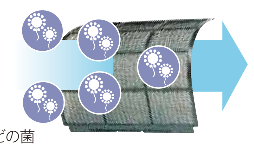

※1 試験機関名:一般財団法人 ボーケン品質評価機構／試験方法:菌〜抗菌性試験（試験番号023699）カビ〜ハロー試験（試験番号014551-1及び2）／試験結果:99%以上抑制。

丸ごと洗えてお掃除ラクラク。
【洗えるパネル】

エアコン本体前面パネルはカンタンに取り外して丸洗いができるので、しっかりラクラクお掃除できます。

○このページは主にRC-V2818Rを例に説明しています。

冷房専用
Series

「冷房だけしか使わない」という方におすすめ、
日本製の冷房専用エアコンはコロナだけ。* ＊2017年12月1日現在。コロナ調べ。

ビッグルーバー（28・40タイプ） 内部乾燥モード（28・40タイプ） 新冷媒R32

最大高低差10m 最大配管長12m可〈チャージレス10m〉 フロンラベル A 地球温暖化への影響 日本製 MADE IN JAPAN（リモコンを除く）

［室内機］（W）ホワイト
6〜8畳用／RC-2218R 待機時消費電力 約4W ●RC-2218Rのルーバー操作は手動です。

［室内機］（W）ホワイト
8〜12畳用／RC-V2818R 11〜17畳用／RC-V4018R 待機時消費電力 約0.7W

運転切換ボタンで、「自動」「冷房」「ドライ」「送風」のいずれかが選べます。

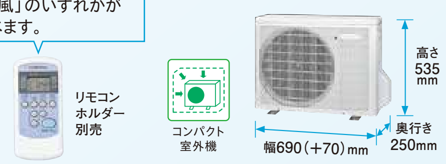

設定温度範囲：20℃〜30℃（1℃刻み）

運転切換ボタンで、「自動」「冷房」「ドライ」「送風」のいずれかが選べます。

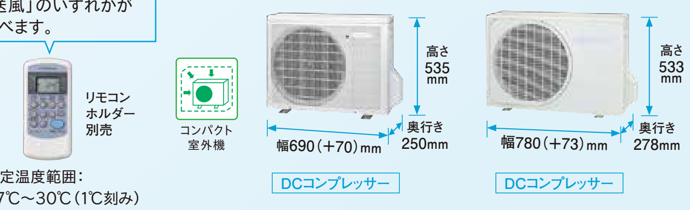

設定温度範囲：17℃〜30℃（1℃刻み）

コンパクト室外機（RC-2218R・V2818R用）

すっきりコンパクトで、サビにも強い。

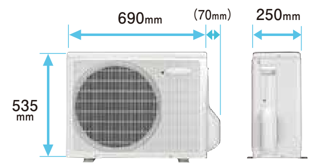

狭いベランダにもスッキリ取り付け

●写真の室外機は、RC-2218R・V2818R用です。イラストはイメージです。

サビに強い！ エアコン室外機ベースに高耐食「ZAM®」*を採用。

＊（1）「ZAM」は、日新製鋼株式会社の登録商標です。
（2）「ZAM」は、日新製鋼株式会社が開発した溶融亜鉛Zn-アルミニウムAl-マグネシウムMg合金めっき鋼板の商品名です。

冷房時はおもに 6畳用

RC-2218R （W）4906128 227632

〈室外機〉 RO-2218R 4906128 227830 コンパクト室外機
（単相100V Ⓘ）

オープン価格※ （JIS C 9612:2013）

期間消費電力量 367／429kWh

		畳数のめやす	能力	消費電力
冷房	50Hz	6〜8畳（9〜14m²）	2.0kW	595W
	60Hz	6〜9畳（10〜15m²）	2.2kW	720W

［室内機］質量7.0kg ［室外機］質量23.5kg

冷房時はおもに 10畳用

RC-V2818R （W）4906128 230236

〈室外機〉 RO-V2818R 4906128 230434 コンパクト室外機
（単相100V Ⓘ）

オープン価格※ （JIS C 9612:2013）

期間消費電力量 350kWh

	畳数のめやす	能力	消費電力
冷房	8〜12畳（13〜19m²）	2.8kW（0.8〜3.4kW）	820W（115〜950W）

［室内機］質量9.5kg ［室外機］質量26.0kg

冷房時はおもに 14畳用

RC-V4018R （W）4906128 230335

〈室外機〉 RO-V4018R 4906128 230533
（単相100V Ⓘ）

オープン価格※ （JIS C 9612:2013）

期間消費電力量 510kWh

	畳数のめやす	能力	消費電力
冷房	11〜17畳（18〜28m²）	4.0kW（0.8〜4.2kW）	1,340W（115〜1,455W）

［室内機］質量9.5kg ［室外機］質量32.0kg

おもな機能（RC-2218R）
- 快適機能：おやすみ自動運転、自動運転
- タイマー機能：12時間切・入タイマー
- リモコン：突起ボタン
- クリーン&ドライ機能：防カビフィルター、洗えるパネル、ドライ運転、空気清浄フィルター（別売）、マルチクリーンフィルター（別売）

おもな機能（RC-V2818R・V4018R）
- 基本機能：DCインバーター、DCシングルロータリーコンプレッサー、トルク制御
- 快適機能：自動運転、風向スイング、パワーセーブ、オートルーバー
- タイマー機能：12時間切・入タイマー
- リモコン：突起ボタン
- クリーン&ドライ機能：抗菌・防カビフィルター、ニオイカット制御、洗えるパネル、健康ドライ、マルチクリーンフィルター（別売）

〈RC-2218R用別売フィルター〉●初回ご購入時のみ枠付きをお選びください。（24ページ参照）

［別売］空気清浄フィルター
CSH-MF2S 4906128 012788
2,000円+消費税

（2セット入り）

［別売］マルチクリーンフィルター
CSH-AF1S 4906128 199083
3,000円+消費税

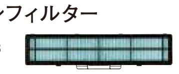
（1セット入り）

●空気清浄フィルターの代わりに1枚取付

〈RC-V2818R・V4018R用別売フィルター〉

［別売］マルチクリーンフィルター
CSH-AF3 4906128 542186
1,800円+消費税

※オープン価格商品の価格は販売店にお問い合わせください。

在庫僅少品　2017･2016セパレートエアコンラインアップ

東北電力推薦 暖房エアコン

Wシリーズ

夏も冬もWで快適なWシリーズ。空気清浄フィルター PM2.5への対応 搭載！

冷暖房時おもに **6畳用**

CSH-W2217R
（W）4906128 191438 （単相100V Ⅱ）
〈室外機〉COH-W2217R 4906128 191933

オープン価格※　低温暖房能力*4.1kW

（JIS C 9612:2013）［寸法規定］（JIS C 9612:2005）

期間消費電力量	目標年度	省エネ基準達成率	通年エネルギー消費効率（APF）
730kWh	2010年	100%	5.8

	畳数のめやす	能力	消費電力
冷房	6～9畳（10～15m²）	2.2kW（0.8～3.1kW）	490W（165～840W）
暖房	6～7畳（9～11m²）	2.5kW（0.8～5.1kW）	535W（160～1,485W）

［室内機］質量9.5kg　［室外機］質量31.5kg

冷暖房時おもに **8畳用**

CSH-W2517R
（W）4906128 191537 （単相100V Ⅱ）
〈室外機〉COH-W2517R 4906128 192039

オープン価格※　低温暖房能力*4.3kW

（JIS C 9612:2013）［寸法規定］（JIS C 9612:2005）

期間消費電力量	目標年度	省エネ基準達成率	通年エネルギー消費効率（APF）
830kWh	2010年	100%	5.8

	畳数のめやす	能力	消費電力
冷房	7～10畳（11～17m²）	2.5kW（0.8～3.3kW）	600W（165～890W）
暖房	6～8畳（10～13m²）	2.8kW（0.8～5.3kW）	605W（160～1,485W）

［室内機］質量9.5kg　［室外機］質量35.0kg

冷暖房時おもに **10畳用**

CSH-W2817R
（W）4906128 191636 （単相100V Ⓛ）
〈室外機〉COH-W2817R 4906128 192138

オープン価格※　低温暖房能力*5.3kW

（JIS C 9612:2013）［寸法規定］（JIS C 9612:2005）

期間消費電力量	目標年度	省エネ基準達成率	通年エネルギー消費効率（APF）
929kWh	2010年	100%	5.8

	畳数のめやす	能力	消費電力
冷房	8～12畳（13～19m²）	2.8kW（0.7～3.5kW）	680W（155～990W）
暖房	8～10畳（13～16m²）	3.6kW（0.7～6.7kW）	815W（150～1,980W）

［室内機］質量10.0kg　［室外機］質量35.0kg

★外気温2℃時。暖房を重視する時のめやすになります。

冷暖房時おもに **14畳用**

CSH-W4017R2
（W）4906128 191735 単相200V
〈室外機〉COH-W4017R2 4906128 192237

オープン価格※　低温暖房能力*6.2kW

（JIS C 9612:2013）［寸法規定］（JIS C 9612:2005）

期間消費電力量	目標年度	省エネ基準達成率	通年エネルギー消費効率（APF）
1,428kWh	2010年	108%	5.3

	畳数のめやす	能力	消費電力
冷房	11～17畳（18～28m²）	4.0kW（0.7～4.3kW）	1,285W（155～1,420W）
暖房	11～14畳（18～23m²）	5.0kW（0.7～8.6kW）	1,385W（150～2,825W）

［室内機］質量10.0kg　［室外機］質量35.0kg

冷暖房時おもに **18畳用**

CSH-W5617R2
（W）4906128 191834 単相200V
〈室外機〉COH-W5617R2 4906128 192336

オープン価格※　低温暖房能力*6.7kW

（JIS C 9612:2013）（JIS C 9612:2005）

期間消費電力量	目標年度	省エネ基準達成率	通年エネルギー消費効率（APF）
2,118kWh	2010年	100%	5.0

	畳数のめやす	能力	消費電力
冷房	15～23畳（25～39m²）	5.6kW（0.7～5.7kW）	2,060W（155～2,100W）
暖房	15～18畳（24～30m²）	6.7kW（0.7～9.0kW）	1,960W（150～2,970W）

［室内機］質量10.5kg　［室外機］質量43.5kg

北海道電力推薦 あったかエアコン　東北電力推薦 暖房エアコン

Wシリーズ（冬暖）

Wシリーズに寒冷地仕様「冬暖（ふゆだん）」をラインアップ。外気温－25℃でも暖房が可能です。

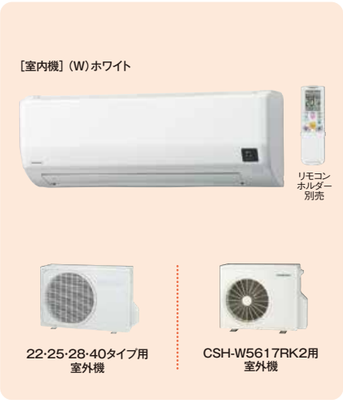

冷暖房時おもに **6畳用**

CSH-W2217RK2
（W）4906128 194231 単相200V
〈室外機〉COH-W2217RK2 4906128 194736

CSH-W2216RK2
（W）4906128 148739 単相200V
〈室外機〉COH-W2216RK2 4906128 149132

本体希望小売価格 250,000円+消費税
［室内機 100,000円+消費税　室外機 150,000円+消費税］（工事費別）

低温暖房能力*4.3kW

（JIS C 9612:2013）［寸法規定］（JIS C 9612:2005）

期間消費電力量	目標年度	省エネ基準達成率	通年エネルギー消費効率（APF）
730kWh	2010年	100%	5.8

	畳数のめやす	能力	消費電力
冷房	6～9畳（10～15m²）	2.2kW（0.8～3.1kW）	490W（165～840W）
暖房	6～7畳（9～11m²）	2.5kW（0.8～5.9kW）	535W（160～1,800W）

［室内機］質量9.5kg　［室外機］質量31.5kg

冷暖房時おもに **8畳用**

CSH-W2517RK2
（W）4906128 194330 単相200V
〈室外機〉COH-W2517RK2 4906128 194835

CSH-W2516RK2
（W）4906128 148838 単相200V
〈室外機〉COH-W2516RK2 4906128 149231

本体希望小売価格 280,000円+消費税
［室内機 112,000円+消費税　室外機 168,000円+消費税］（工事費別）

低温暖房能力*4.9kW

（JIS C 9612:2013）［寸法規定］（JIS C 9612:2005）

期間消費電力量	目標年度	省エネ基準達成率	通年エネルギー消費効率（APF）
830kWh	2010年	100%	5.8

	畳数のめやす	能力	消費電力
冷房	7～10畳（11～17m²）	2.5kW（0.8～3.3kW）	600W（165～890W）
暖房	6～8畳（10～13m²）	2.8kW（0.8～6.8kW）	605W（160～1,990W）

［室内機］質量9.5kg　［室外機］質量35.0kg

冷暖房時おもに **10畳用**

CSH-W2817RK2
（W）4906128 194937 単相200V
〈室外機〉COH-W2817RK2 4906128 192138

CSH-W2816RK2
（W）4906128 148937 単相200V
〈室外機〉COH-W2816RK2 4906128 149330

本体希望小売価格 310,000円+消費税
［室内機 124,000円+消費税　室外機 186,000円+消費税］（工事費別）

低温暖房能力*5.8kW

（JIS C 9612:2013）［寸法規定］（JIS C 9612:2005）

期間消費電力量	目標年度	省エネ基準達成率	通年エネルギー消費効率（APF）
929kWh	2010年	100%	5.8

	畳数のめやす	能力	消費電力
冷房	8～12畳（13～19m²）	2.8kW（0.7～3.5kW）	680W（155～990W）
暖房	8～10畳（13～16m²）	3.6kW（0.7～8.0kW）	815W（150～2,600W）

［室内機］質量10.0kg　［室外機］質量35.0kg

冷暖房時おもに **14畳用**

CSH-W4017RK2
（W）4906128 194538 単相200V
〈室外機〉COH-W4017RK2 4906128 195030

CSH-W4016RK2
（W）4906128 149033 単相200V
〈室外機〉COH-W4016RK2 4906128 149439

本体希望小売価格 380,000円+消費税
［室内機 152,000円+消費税　室外機 228,000円+消費税］（工事費別）

低温暖房能力*6.2kW

（JIS C 9612:2013）［寸法規定］（JIS C 9612:2005）

期間消費電力量	目標年度	省エネ基準達成率	通年エネルギー消費効率（APF）
1,428kWh	2010年	108%	5.3

	畳数のめやす	能力	消費電力
冷房	11～17畳（18～28m²）	4.0kW（0.7～4.3kW）	1,285W（155～1,420W）
暖房	11～14畳（18～23m²）	5.0kW（0.7～8.6kW）	1,385W（150～2,825W）

［室内機］質量10.0kg　［室外機］質量35.0kg

冷暖房時おもに **18畳用**

CSH-W5617RK2
（W）4906128 194637 単相200V
〈室外機〉COH-W5617RK2 4906128 195139

本体希望小売価格 450,000円+消費税
［室内機 180,000円+消費税　室外機 270,000円+消費税］（工事費別）

低温暖房能力*6.7kW

（JIS C 9612:2013）（JIS C 9612:2005）

期間消費電力量	目標年度	省エネ基準達成率	通年エネルギー消費効率（APF）
2,118kWh	2010年	100%	5.0

	畳数のめやす	能力	消費電力
冷房	15～23畳（25～39m²）	5.6kW（0.7～5.7kW）	2,060W（155～2,100W）
暖房	15～18畳（24～30m²）	6.7kW（0.7～9.0kW）	1,960W（150～2,970W）

［室内機］質量10.5kg　［室外機］質量43.5kg

★外気温2℃時。暖房を重視する時のめやすになります。

Bシリーズ

省エネ基準達成！「日本製※」ならではの使いやすさも魅力です。　※リモコンは除く。

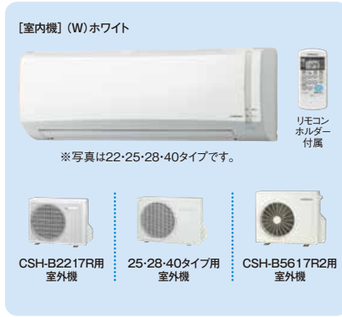

冷暖房時おもに **6畳用**

CSH-B2217R
（W）4906128 176534 （単相100V Ⅱ）
〈室外機〉COH-B2217R 4906128 176732

本体希望小売価格 228,000円+消費税
［室内機 91,200円+消費税　室外機 136,800円+消費税］（工事費別）

低温暖房能力*2.8kW

（JIS C 9612:2013）［寸法規定］（JIS C 9612:2005）

期間消費電力量	目標年度	省エネ基準達成率	通年エネルギー消費効率（APF）
730kWh	2010年	100%	5.8

	畳数のめやす	能力	消費電力
冷房	6～9畳（10～15m²）	2.2kW（0.8～3.0kW）	535W（165～810W）
暖房	6～7畳（9～11m²）	2.5kW（0.8～3.9kW）	535W（160～1,025W）

［室内機］質量9.5kg　［室外機］質量27.5kg

冷暖房時おもに **8畳用**

CSH-B2517R
（W）4906128 180135 （単相100V Ⅱ）
〈室外機〉COH-B2517R 4906128 180630

本体希望小売価格 258,000円+消費税
［室内機 103,200円+消費税　室外機 154,800円+消費税］（工事費別）

低温暖房能力*3.3kW

（JIS C 9612:2013）［寸法規定］（JIS C 9612:2005）

期間消費電力量	目標年度	省エネ基準達成率	通年エネルギー消費効率（APF）
830kWh	2010年	100%	5.8

	畳数のめやす	能力	消費電力
冷房	7～10畳（11～17m²）	2.5kW（0.8～3.2kW）	600W（165～840W）
暖房	6～8畳（10～13m²）	2.8kW（0.8～4.6kW）	605W（160～1,245W）

［室内機］質量9.5kg　［室外機］質量33.0kg

冷暖房時おもに **10畳用**

CSH-B2817R
（W）4906128 180234 （単相100V Ⅱ）
〈室外機〉COH-B2817R 4906128 180739

本体希望小売価格 288,000円+消費税
［室内機 115,200円+消費税　室外機 172,800円+消費税］（工事費別）

低温暖房能力*3.6kW

（JIS C 9612:2013）［寸法規定］（JIS C 9612:2005）

期間消費電力量	目標年度	省エネ基準達成率	通年エネルギー消費効率（APF）
929kWh	2010年	100%	5.8

	畳数のめやす	能力	消費電力
冷房	8～12畳（13～19m²）	2.8kW（0.8～3.4kW）	695W（165～940W）
暖房	8～10畳（13～16m²）	3.6kW（0.8～5.0kW）	835W（160～1,385W）

［室内機］質量10.0kg　［室外機］質量34.5kg

冷暖房時おもに **14畳用**

CSH-B4017R
（W）4906128 180333 （単相100V Ⓛ）
〈室外機〉COH-B4017R 4906128 180838

200Vタイプ

CSH-B4017R2
単相200V
（W）4906128 180432
〈室外機〉COH-B4017R2 4906128 180937

本体希望小売価格 348,000円+消費税
［室内機 139,200円+消費税　室外機 208,800円+消費税］（工事費別）

低温暖房能力*5.1kW

（JIS C 9612:2013）［寸法規定］（JIS C 9612:2005）

期間消費電力量	目標年度	省エネ基準達成率	通年エネルギー消費効率（APF）
1,455kWh	2010年	106%	5.2

	畳数のめやす	能力	消費電力
冷房	11～17畳（18～28m²）	4.0kW（0.7～4.2kW）	1,285W（155～1,380W）
暖房	11～14畳（18～23m²）	5.0kW（0.7～6.6kW）	1,415W（150～1,980W）

［室内機］質量10.0kg　［室外機］質量34.5kg

冷暖房時おもに **18畳用**

CSH-B5617R2
（W）4906128 180531 単相200V
〈室外機〉COH-B5617R2 4906128 181033

本体希望小売価格 438,000円+消費税
［室内機 175,200円+消費税　室外機 262,800円+消費税］（工事費別）

低温暖房能力*6.3kW

（JIS C 9612:2013）（JIS C 9612:2005）

期間消費電力量	目標年度	省エネ基準達成率	通年エネルギー消費効率（APF）
2,118kWh	2010年	100%	5.0

	畳数のめやす	能力	消費電力
冷房	15～23畳（25～39m²）	5.6kW（0.7～5.7kW）	2,260W（155～2,300W）
暖房	15～18畳（24～30m²）	6.7kW（0.7～8.7kW）	1,960W（150～2,805W）

［室内機］質量10.5kg　［室外機］質量43.5kg

★外気温2℃時。暖房を重視する時のめやすになります。

冷房専用シリーズ

「冷房だけしか使わない」という方におすすめ。冷房専用・除湿の日本製※エアコンです。　※リモコンは除く。

冷房時はおもに **6畳用**

RC-2217R
（W）4906128 179139 （単相100V Ⅱ）
〈室外機〉RO-2217R 4906128 179337

オープン価格※　（JIS C 9612:2013）

期間消費電力量 367／429kWh

		畳数のめやす	能力	消費電力
冷房	50Hz	6～8畳（9～14m²）	2.0kW	595W
	60Hz	6～9畳（10～15m²）	2.2kW	720W

［室内機］質量7.0kg　［室外機］質量23.5kg

冷房時はおもに **10畳用**

RC-V2817R
（W）4906128 191032 （単相100V Ⅱ）
〈室外機〉RO-V2817R 4906128 191230

オープン価格※　（JIS C 9612:2013）

期間消費電力量 350kWh

	畳数のめやす	能力	消費電力
冷房	8～12畳（13～19m²）	2.8kW（0.8～3.4kW）	820W（115～950W）

［室内機］質量9.5kg　［室外機］質量26.0kg

冷房時はおもに **14畳用**

RC-V4017R
（W）4906128 191131 （単相100V Ⅱ）
〈室外機〉RO-V4017R 4906128 191339

オープン価格※　（JIS C 9612:2013）

期間消費電力量 510kWh

	畳数のめやす	能力	消費電力
冷房	11～17畳（18～28m²）	4.0kW（0.8～4.2kW）	1,340W（115～1,455W）

［室内機］質量9.5kg　［室外機］質量32.0kg

※オープン価格商品の価格は販売店にお問い合わせください。

ウインドエアコン

窓に取り付けられるおてがるエアコンです。

今日買って、すぐに使える日本製ウインドエアコン。

工事不要

室外機不要

壁穴不要

★アルミ製窓で立ち上がり10mm以上の窓の場合です。立ち上がりが10mm以下の場合（同梱の補助金具を使用）や、木製窓、スチール製窓の場合は窓の高さ80cm以上（CWHは84.3cm以上）必要となります。

- 特殊な窓には取り付けできない場合がありますのでご注意ください。
- 取り付けには窓の開き幅が47cm以上必要です。
- 窓枠は窓の種類（アルミ、木、スチール）によって取り付けられる高さが異なりますので設置予定窓をご確認のうえ販売店にご相談ください。
- テラス窓（窓高さ140～190cm）の場合は別売テラス窓用取り付け枠（WT-8）を併用ください。

低消費電力設計	期間消費電力量 364kWh※（CW-1618において冷房期間のみ。50Hz時、60Hz時は416kWh） ※JISに基づくAPFから算出された期間消費電力量。算出基準の外気温度条件は、東京をモデルにしています。詳しくは25ページをご覧ください。

低振動設計だから、室内はずっと快適です。【低振動設計】【ゆっくり停止機能】

低振動コンプレッサー搭載

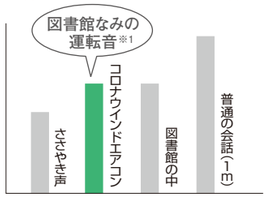

※1 図は音圧レベルでの比較です。
1.6kWタイプ、室内側の値（50Hz時）。
51dB：音響パワーレベル（40dB:音圧レベル）

当社従来機種（CW-162NR）と比べて

約20%低減※2

※2 振動値（G）による比較。

コンプレッサー運転中

低振動設計

コンプレッサーのスムーズな回転により運転中の騒音を大幅に抑えました。

コンプレッサー停止時

ゆっくり停止機能（低振動設計）

運転停止時の"ガタン"というコンプレッサーの停止音をコロナ独自の制御〈ゆっくり停止機能〉で和らげます。

「ガタン」を和らげる!

手元で運転状態を確認できます。【簡単液晶リモコン】

20～30℃設定可能

CWシリーズのリモコンで説明しています。

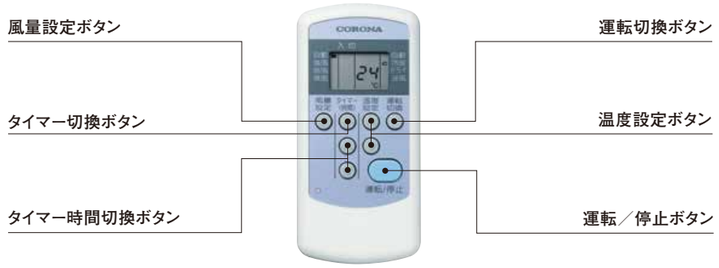

本体収納可能（CWシリーズ）

注）冷房専用タイプのみの機能です。冷暖房兼用タイプには搭載しておりません。

ドレン水内の細菌の繁殖を抑えます。【ドレン水除菌】※3（CWシリーズの機能です）

❶銅メッシュ除菌材

ドレンパン内に銅メッシュ除菌材を装着、ドレン水と反応し銅イオンが発生。

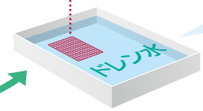

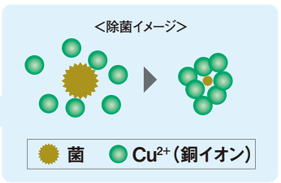

エアコン内部もしっかり除菌OK!

❷ドレン水内

銅イオンの除菌効果でドレン水を清潔に保ちます。

※3 試験機関名:一般財団法人 新潟県環境衛生研究所／試験方法:浸漬法（試験番号 環研K第799号）／試験結果:99%以上抑制。

取り付け簡単、最短約30分※4のスピード設置可能。

詳しくは、「ウインドエアコンの取り付け方」29ページをご覧ください。

※4 窓枠設置当社未経験者が窓の左側に窓枠を標準設置した場合。（設置時間には個人差がありますのでめやすとしてお考えください。また、窓の形状等によりドライバー等の工具が必要になり時間がかかる場合があります。）

窓枠を窓の立ち上がりに差し込む。

●窓の右側に取り付ける場合はパッキン左右差し換えと窓ストッパーを左側に移しかえてください。

手回しネジで窓枠を固定する。

●確実に固定するため、ドライバーで増締めしてください。

エアコン本体を取り付ける。

注）プッシュ式の窓には据え付けできません。

据え付け時間従来の約1/3※5

※5 標準設置の場合、当社従来機種CW-160NRとの比較。

○このページは主にCW-1618を例に説明しています。

ウインドエアコン

使いやすい快適機能が充実。清潔にもこだわりました。

冷房しながら、お部屋の空気をきれいにします。

【 換気（強制換気）機能 】（CW-Aシリーズの機能です）

お部屋の空気を換気してキレイにします。

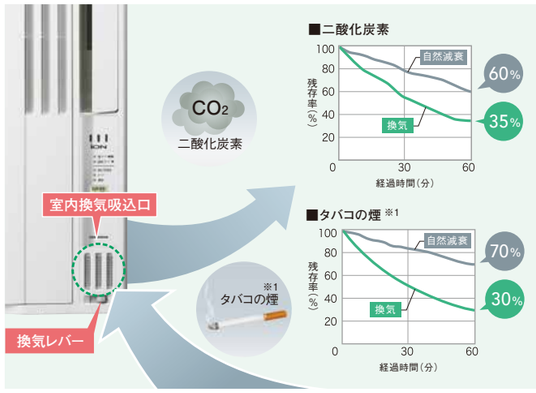

●測定条件：当社環境試験室6畳にタバコ5本分の煙を充満させて測定。
●6畳のお部屋の空気を約2時間で入れ替えることができます。
※1 タバコの有害物質（CO等）は除去できません。

テラス窓用取付枠 組立手順（概要）

1. それぞれの窓枠にパッキンを取り付ける。
2. 標準窓枠の取付台を外す。（不要）
3. 窓ストッパーをテラス窓用取付枠に移動する。
4. 標準窓枠とテラス窓用取付枠を組み付ける。

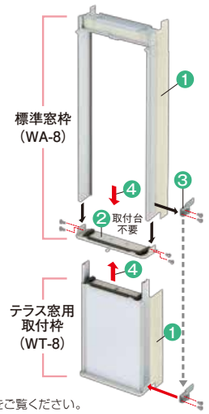

●詳しくはテラス窓用取付枠の取付工事説明書をご覧ください。

お部屋の空気をすっきりリフレッシュします。

【 マイナスイオン発生機能（電子放射式）】（CW-Aシリーズの機能です）

「滝モード」と「高原モード」の二段階切り換えができます。

帰宅時や人数の多い時に

部屋中央部マイナスイオン量
約10,000個／cc ※2
短時間でお部屋をリフレッシュ！

読書や勉強時に

部屋中央部マイナスイオン量
約3,000～5,000個／cc ※2
自然界と同じベストバランスイオン量！

※2 測定条件：当社環境試験室6畳中央付近、室温24℃、湿度50%、強風運転。

マイナスイオンはプラスイオンとのバランスが大切です。
滝や渓流での10,000個/cc以上というマイナスイオン量は、短時間の癒しのレベルであり、通常人間が生活している自然環境では3,000～5,000個ぐらいが適量です。

内部乾燥モードでカラッと乾燥。

運転停止後や冷房シーズン終了時のクリーン機能としてエアコン内部を送風で乾燥させます。

注）オフシーズン中に付着してしまったカビや汚れを取り除く機能ではありません。

洗えるオープンパネルでお手入れが簡単です。

（冷房専用タイプ）

シーズン中はもちろん、シーズンオフのお手入れが簡単。オープンパネルがまるごと外せて、らくらく水洗いできます。

○このページは主にCW-A1617を例に説明しています。

メリットマーク説明

マイナスイオン
空気のビタミンといわれるマイナスイオンを滝や渓流付近と同じ程度に発生させ、さわやかな空気に近づけます。

内部乾燥モード
運転停止後のクリーン機能としてエアコン内部を乾燥させます。

換気機能
お部屋の空気を強制排気して換気を行います。

ドレン水除菌
ウインドエアコンの底部に溜まったドレン水に銅イオンを満たすことで、細菌の繁殖を抑えます。

快適機能
- おやすみ自動運転：切タイマーをセットすると、その後ゆっくり設定温度を変えていきます。また風量自動の時は微風となります。
- 自動運転：温度センサーをもとに、運転モードを自動選択し、お部屋を快適に保ちます。
- 低振動設計：運転停止時のコンプレッサーの停止音をゆっくり停止機能で和らげます。

クリーン&ドライ機能
- 防カビフィルター：フィルター表面に防カビ処理をしてカビやダニが発生するのを抑えます。
- 洗えるパネル：本体からカンタンに取り外して丸洗いができます。
- ドライ運転：梅雨時や秋口など、お部屋を快適に除湿します。

タイマー機能
- 12時間切・入タイマー：1時間単位で12時間までの「入」または「切」時間のタイマーセットができます。

ドレン機構
- ノンドレン機構：ドレン水の処理はエアコン内部で蒸発させるので、ドレンホースは不要です。
- オートドレン機構：ドレン水が発生するので付属のドレンホースでの処理が必要です。

リモコン
- 突起ボタン：よく使うボタンには、触って分かる突起を採用しています。

冷房専用タイプ

スタンダードシリーズ

内部乾燥モード　ドレン水除菌

快適機能：おやすみ自動運転　自動運転　低振動設計
クリーン&ドライ機能：防カビフィルター　洗えるパネル　ドライ運転
タイマー機能：12時間切・入タイマー
ドレン機構：ノンドレン機構
リモコン：突起ボタン

日本製 MADE IN JAPAN（リモコンを除く）

（WS）シェルホワイト

●ドレンホース不要（ノンドレン）
●アルミ製標準窓枠同梱
●液晶リモコン本体収納可能

CW-1618（WS）4906128 223832
（単相100V⏚）
オープン価格※（JIS C 9612:2013）
期間消費電力量 364／416kWh

	畳数のめやす	能力	消費電力
50Hz	4～6畳（6～10m²）	1.4kW	545W
60Hz	4.5～7畳（7～11m²）	1.6kW	625W

（外形寸法）高さ750・幅335・奥行240mm（質量）21kg

（W）シティホワイト

●ドレンホース不要（ノンドレン）
●アルミ製標準窓枠同梱
●液晶リモコン本体収納可能

CW-1818（W）4906128 223931
（単相100V⏚）
オープン価格※（JIS C 9612:2013）
期間消費電力量 416／468kWh

	畳数のめやす	能力	消費電力
50Hz	4.5～7畳（7～11m²）	1.6kW	605W
60Hz	5～8畳（8～12m²）	1.8kW	705W

（外形寸法）高さ750・幅335・奥行240mm（質量）21kg

Aシリーズ
マイナスイオン専用発生装置付

換気機能　内部乾燥モード　マイナスイオン　ドレン水除菌

快適機能：おやすみ自動運転　自動運転　低振動設計
クリーン&ドライ機能：防カビフィルター　洗えるパネル　ドライ運転
タイマー機能：12時間切・入タイマー
ドレン機構：ノンドレン機構
リモコン：突起ボタン

日本製 MADE IN JAPAN（リモコンを除く）

（WS）シェルホワイト

●ドレンホース不要（ノンドレン）
●アルミ製標準窓枠同梱
●液晶リモコン本体収納可能

在庫僅少品
CW-A1617（WS）4906128 177630
（単相100V⏚）
オープン価格※（JIS C 9612:2013）
期間消費電力量 364／416kWh

	畳数のめやす	能力	消費電力
50Hz	4～6畳（6～10m²）	1.4kW	545W
60Hz	4.5～7畳（7～11m²）	1.6kW	625W

（外形寸法）高さ750・幅335・奥行240mm（質量）21kg

（W）シティホワイト

●ドレンホース不要（ノンドレン）
●アルミ製標準窓枠同梱
●液晶リモコン本体収納可能

在庫僅少品
CW-A1817（W）4906128 177739
（単相100V⏚）
オープン価格※（JIS C 9612:2013）
期間消費電力量 416／468kWh

	畳数のめやす	能力	消費電力
50Hz	4.5～7畳（7～11m²）	1.6kW	605W
60Hz	5～8畳（8～12m²）	1.8kW	705W

（外形寸法）高さ750・幅335・奥行240mm（質量）21kg

同梱 **冷房専用タイプ用標準取り付け枠**
77★～140cmの窓に取り付けOK。

●取り付けには窓の開き幅が47cm以上必要です。
●高さが140～190cmの窓に取り付ける場合は、別途別売のテラス用取り付け枠（WT-8）をお買い求めの上、同梱の標準窓枠を併用してください。

別売 **テラス窓用取り付け枠**
WT-8 4906128 447788 7,000円+消費税
○同梱の標準窓枠と組み合わせて使用します。

冷暖房兼用タイプ

換気機能　内部乾燥モード

快適機能：おやすみ自動運転　自動運転
クリーン&ドライ機能：防カビフィルター　ドライ運転
タイマー機能：12時間切・入タイマー
ドレン機構：オートドレン機構
リモコン：突起ボタン

日本製 MADE IN JAPAN（リモコンを除く）

（WS）シェルホワイト

●ドレン処理必要（オートドレン※）
※ドレン水が発生しますのでドレン処理が必要になります。
発生したドレン水は屋外側より排水されます。
●アルミ製標準窓枠同梱

CWH-A1818（WS）4906128 224433
在庫僅少品
CWH-A1817（WS）4906128 178033
（単相100V⏚）
オープン価格※（JIS C 9612:2013）
期間消費電力量 1316／1480kWh

		畳数のめやす	能力	消費電力
50Hz	冷房	4.5～7畳（7～11m²）	1.6kW	620W
	暖房	4～5畳（7～8m²）	1.8kW	575W
60Hz	冷房	5～8畳（8～12m²）	1.8kW	725W
	暖房	5～6畳（8～10m²）	2.2kW	695W

（外形寸法）高さ780・幅360・奥行222mm（質量）24kg

同梱 **冷暖房兼用タイプ用標準取り付け枠**
81.3★～140cmの窓に取り付けOK。

●集合住宅の小窓にぴったりフィットするコンパクトサイズ。付属の窓枠セットで81.3～140cmの窓に取り付けられます。
●取り付けには窓の開き幅が49.5cm以上必要です。
●高さが140～190cmの窓に取り付ける場合は、別途別売のテラス用取り付け枠（WT-8H）をお買い求めの上、同梱の標準窓枠と併用してください。

別売 **テラス窓用取り付け枠**
WT-8H
4906128 198086
5,200円+消費税
○同梱の標準窓枠と組み合わせて使用します。

注）CWHタイプはドレン水を排水するための部材の取り付けがあるため、冷房専用タイプより取り付け時間がかかります。

★アルミ製窓で立ち上がり10mm以上の窓の場合です。立ち上がりが10mm以下の場合（同梱の補助金具を使用）や、木製窓、スチール製窓の場合は窓の高さ80cm以上（CWHは84.3cm以上）必要となります。

※オープン価格商品の価格は販売店にお問い合わせください。

■セパレートエアコン用別売部品（室外機据付用部品）

C-YZAM（屋根置台）4906128 257486　5,800円+消費税

●最大耐荷重:80kg
●エアコン固定寸法　W:70～700
D:140～330

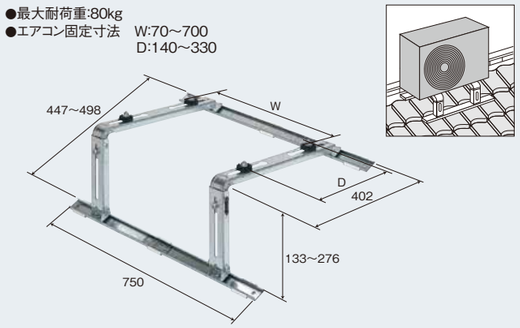

角度調整範囲　12°～30°（無段階）

C-YAZAM（屋根直角置台）4906128 257585　8,500円+消費税

●最大耐荷重:80kg
●エアコン固定寸法　W:200～700
D:70～550

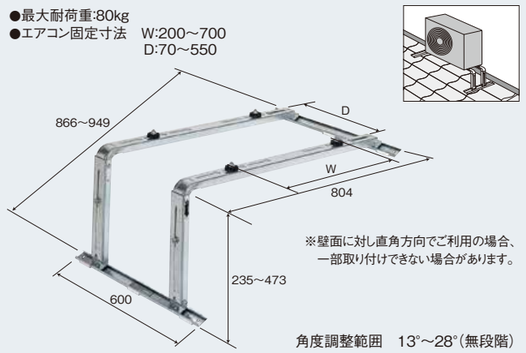

※壁面に対し直角方向でご利用の場合、一部取り付けできない場合があります。

角度調整範囲　13°～28°（無段階）

C-KZAM（壁面置台）4906128 257684　7,000円+消費税

●最大耐荷重:80kg
●エアコン固定寸法　W:70～940
D:160～330

C-TZAM（公団用吊金具）4906128 257783　7,500円+消費税

●最大耐荷重:80kg
●エアコン固定寸法　W:300～700
D:140～360

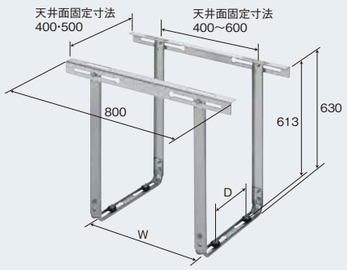

C-HWZAM（高置台）4906128 257882　16,000円+消費税

●最大耐荷重:80kg×2
●エアコン固定寸法　W:295～620
D:150～338
●一段目室外機有効寸法　幅723×奥行304×高さ792

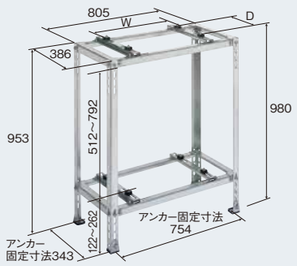

防雪カバー

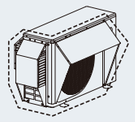

COH-BC1 4906128 070382
23,000円+消費税
W22～40タイプ用

ERB-BC2 4906128 254881
23,000円+消費税
W56･ZB40･ZB56･B56タイプ用

据付桟セット

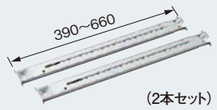

（2本セット）

SS-1 4906128 502906
1,200円+消費税

旧型製品室外機用冬期カバー

※本カタログに掲載の商品には使用できません。

CB-TKC（旧冷専INV28用）
4906128 012986
1,500円+消費税

■セパレートエアコン用別売フィルター（過去11年間）

	別売フィルター	型式･価格	交換のめやす	適応機種	バーコード	製品コード
セパレート	空気清浄フィルター（PM2.5対応）	CSH-PM1 4906128 070283 2,800円+消費税	3年	CSH-Wシリーズ（2018、2017、2016、2015）	4 906128 070283	3180702
	10年交換不要フィルター	CSH-JF2 4906128 542780 2,800円+消費税	10年	CSH-Wシリーズ（2015、2014、2013、2012、2011、2010）CSH-MGシリーズ（2009、2008）	4 906128 542780	3185427
	10年交換不要脱臭フィルター	CSH-JF3 4906128 069881 2,800円+消費税	10年	CSH-Wシリーズ（2018、2017、2016）	4 906128 069881	3180698
	マルチクリーンフィルター	CSH-AF3 4906128 542186 1,800円+消費税	3ヵ月	RC-Vシリーズ（2018、2017、2016、2015、2014、2013）CSH-ZBシリーズ（2017）CSH-Bシリーズ（2018、2017、2016、2015、2014、2013、2012、2011、2010）CSH-MGシリーズ（2009、2008）CSH-BGシリーズ（2009、2008）〈50タイプは除く〉	4 906128 542186	3185421
	空気清浄フィルター*（2セット入り（フィルターセット））	CSH-MF2S 4906128 012788 2,000円+消費税 静電気の粒子吸引力により、空気中のタバコの煙やダニのフン、花粉、ちりやほこりなどをキャッチします。	3ヵ月	RC-22シリーズ（2018、2017、2016、2015、2014、2013）冷房専用シリーズ（2012、2011、2010、2009、2008、2007）CSH-B509G2（2009）・B508G2（2008）BGシリーズ（2007）	4 906128 012788	3180127
	空気清浄フィルター*（2枚入り）	CSH-MF2 4906128 012689 1,200円+消費税	3ヵ月	RC-22シリーズ（2018、2017、2016、2015、2014、2013）冷房専用シリーズ（2012、2011、2010、2009、2008、2007）CSH-B509G2（2009）・B508G2（2008）BGシリーズ（2007）	4 906128 012689	3180126
	マルチクリーンフィルター*（1セット入り（フィルターセット））	CSH-AF1S 4906128 199083 3,000円+消費税 ダニやスギ花粉などを捕集・分解します。さらに脱臭・除菌・空気清浄効果もあります。	3ヵ月	RC-22シリーズ（2018、2017、2016、2015、2014、2013）冷房専用シリーズ（2012、2011、2010、2009、2008）CS-SGVシリーズ（2007）CSH-B509G2（2009）・B508G2（2008）BGシリーズ（2007）	4 906128 199083	3181990
	マルチクリーンフィルター*	CSH-AF1 4906128 184485 1,800円+消費税	3ヵ月	RC-22シリーズ（2018、2017、2016、2015、2014、2013）冷房専用シリーズ（2012、2011、2010、2009、2008）CS-SGVシリーズ（2007）CSH-B509G2（2009）・B508G2（2008）BGシリーズ（2007）	4 906128 184485	3181844
	光触媒除菌･脱臭フィルター	CSH-HF5 4906128 170587 1,800円+消費税	3年	CSH-AiGシリーズ（2008、2007）	4 906128 170587	3181705
	マルチクリーンフィルター	CSH-AF2 4906128 184584 1,800円+消費税	1年	CSH-AiGシリーズ（2008、2007）	4 906128 184584	3181845

*初回ご購入時はフィルターセット（枠付き）をお選びください。2回目以降はフィルターはフィルター単品をお選びください。

■セパレートエアコン用別売部品

ドレンパイプ
DP-5 99570008
200円+消費税／（1mあたり）

リモコンホルダー
CSH-RH1 4906128 171386
700円+消費税

防振ゴムセット
COH-BGS1 4906128 059684
6,000円+消費税

■ウインドエアコン用別売部品

窓　枠	据　付	型式･価格	取付可能窓寸法	適用機種
CW用	標準タイプ（同梱の標準窓枠）	WA-8 4906128 447689 12,000円+消費税	77～140cm	CW-1618 CW-1818 CW-A1617 CW-A1817
	テラス窓用 ☆同梱の標準窓枠と組み合わせて使用します。	WT-8 4906128 447788 7,000円+消費税	140～190cm	
CWH用	標準タイプ（同梱の標準窓枠）	別売設定はありません。	81.3～140cm	CWH-A1818 A1817
	テラス窓用 ☆同梱の標準窓枠と組み合わせて使用します。	WT-8H 4906128 198086 5,200円+消費税	140～190cm	

■セパレートエアコン仕様表
（JIS C 9612:2013）(50／60Hz)

タイプ	掲載ページ	項目／機種名※1	電源	暖房性能 暖房能力	暖房性能 外気温2℃時の 暖房能力	暖房性能 外気温2℃時の 消費電力	暖房性能 電気特性 運転電流	暖房性能 電気特性 消費電力	暖房性能 電気特性 力率	暖房性能 運転音※2（音響パワーレベル） 内	暖房性能 運転音※2（音響パワーレベル） 外	冷房性能 冷房能力	冷房性能 電気特性 運転電流	冷房性能 電気特性 消費電力	冷房性能 電気特性 力率	冷房性能 運転音※2（音響パワーレベル） 内	冷房性能 運転音※2（音響パワーレベル） 外	始動電流	圧縮機出力	送風機出力 内	送風機出力 外	質量 内	質量 外	電源プラグ 形状	電源プラグ 容量	接続配管径※3 液側	接続配管径※3 ガス側	接続配線数	消費電力量(kWh) 暖房時期間合計	消費電力量(kWh) 冷房時期間合計	消費電力量(kWh) 期間合計	通年エネルギー消費効率（APF）	冷媒 種類	冷媒 封入量 kg	冷媒 地球温暖化係数（GWP）
			相-V	kW	kW	W	A	W	%	dB	dB	kW	A	W	%	dB	dB	A	W	W	W	kg	kg		V・A	φmm	φmm							
冷暖房セパレートタイプ	8ページ※4	CSH-W2218R(COH-W2218R) CSH-W2217R(COH-W2217R)	1-100	2.5 (0.8～5.1)	4.1	1,465	5.63 (最大15.0)	535 (160～1,485)	95	60	58	2.2 (0.8～3.1)	5.16 (最大9.2)	490 (165～840)	95	60	58	5.63	610	31	37	9.5	31.5	Ⅱ	125V 15A	6.35	9.52	3	497	233	730	5.7	R32	0.65	675
		CSH-W2518R(COH-W2518R) CSH-W2517R(COH-W2517R)	1-100	2.8 (0.8～5.3)	4.3	1,475	6.37 (最大15.0)	605 (160～1,485)	95	60	59	2.5 (0.8～3.3)	6.32 (最大9.7)	600 (165～890)	95	60	59	6.37	610	31	37	9.5	35.0	Ⅱ	125V 15A	6.35	9.52	3	570	260	830	5.7	R32	0.80	675
		CSH-W2818R(COH-W2818R) CSH-W2817R(COH-W2817R)	1-100	3.6 (0.7～6.7)	5.3	1,915	8.58 (最大20.0)	815 (150～1,980)	95	62	60	2.8 (0.7～3.5)	7.16 (最大10.7)	680 (155～990)	95	61	59	8.58	750	31	37	10.0	35.0	Ⅱ	125V 20A	6.35	9.52	3	633	296	929	5.7	R32	0.90	675
		CSH-W4018R2(COH-W4018R2) CSH-W4017R2(COH-W4017R2)	1-200	5.0 (0.7～8.6)	6.2	2,500	7.69 (最大15.0)	1,385 (150～2,825)	90	64	62	4.0 (0.7～4.3)	7.14 (最大8.2)	1,285 (155～1,420)	90	64	62	7.69	1,100	40	37	10.0	35.0	なし	250V 15A	6.35	9.52	3	982	446	1,428	5.3	R32	1.00	675
		CSH-W5618R2(COH-W5618R2) CSH-W5617R2(COH-W5617R2)	1-200	6.7 (0.7～9.0)	6.7	2,695	10.89 (最大15.0)	1,960 (150～2,970)	90	67	65	5.6 (0.7～5.7)	11.44 (最大11.6)	2,060 (155～2,100)	90	67	66	11.44	1,100	40	37	10.5	43.5	なし	250V 15A	6.35	9.52	3	1,458	660	2,118	5.0	R32	1.05	675
	10ページ※4	CSH-W2218RK2(COH-W2218RK2) CSH-W2217RK2(COH-W2217RK2) CSH-W2216RK2(COH-W2216RK2)	1-200	2.5 (0.8～5.9)	4.3	1,590	2.97 (最大10.5)	535 (160～1,800)	90	60	58	2.2 (0.8～3.1)	2.72 (最大4.9)	490 (165～840)	90	60	58	2.97	610	40	37	9.5	31.5	なし	250V 15A	6.35	9.52	3	497	233	730	5.7	R32	0.65	675
		CSH-W2518RK2(COH-W2518RK2) CSH-W2517RK2(COH-W2517RK2) CSH-W2516RK2(COH-W2516RK2)	1-200	2.8 (0.8～6.8)	4.9	1,760	3.36 (最大11.5)	605 (160～1,990)	90	60	59	2.5 (0.8～3.3)	3.33 (最大5.2)	600 (165～890)	90	60	59	3.36	610	40	37	9.5	35.0	なし	250V 15A	6.35	9.52	3	570	260	830	5.7	R32	0.80	675
		CSH-W2818RK2(COH-W2818RK2) CSH-W2817RK2(COH-W2817RK2) CSH-W2816RK2(COH-W2816RK2)	1-200	3.6 (0.7～8.0)	5.8	2,300	4.53 (最大14.7)	815 (150～2,600)	90	62	60	2.8 (0.7～3.5)	3.78 (最大5.7)	680 (155～990)	90	61	59	4.53	750	40	37	10.0	35.0	なし	250V 15A	6.35	9.52	3	633	296	929	5.7	R32	0.90	675
		CSH-W4018RK2(COH-W4018RK2) CSH-W4017RK2(COH-W4017RK2) CSH-W4016RK2(COH-W4016RK2)	1-200	5.0 (0.7～8.6)	6.2	2,500	7.69 (最大15.0)	1,385 (150～2,825)	90	64	62	4.0 (0.7～4.3)	7.14 (最大8.2)	1,285 (155～1,420)	90	64	62	7.69	1,100	40	37	10.0	35.0	なし	250V 15A	6.35	9.52	3	982	446	1,428	5.3	R32	1.00	675
		CSH-W5618RK2(COH-W5618RK2) CSH-W5617RK2(COH-W5617RK2)	1-200	6.7 (0.7～9.0)	6.7	2,695	10.89 (最大15.0)	1,960 (150～2,970)	90	67	65	5.6 (0.7～5.7)	11.44 (最大11.6)	2,060 (155～2,100)	90	67	66	11.44	1,100	40	37	10.5	43.5	なし	250V 15A	6.35	9.52	3	1,458	660	2,118	5.0	R32	1.05	675
	12ページ※4	CSH-ZB2217R(COH-ZB2217R)	1-100	2.5 (0.8～4.6)	3.3	1,100	5.26 (最大12.6)	500 (160～1,245)	95	60	57	2.2 (0.8～3.0)	4.47 (最大7.9)	425 (165～710)	95	61	58	5.26	610	31	37	9.5	33.0	Ⅱ	125V 15A	6.35	9.52	3	497	233	730	5.7	R32	0.80	675
		CSH-ZB2817R(COH-ZB2817R)	1-100	3.6 (0.7～5.1)	3.8	1,360	8.05 (最大15.0)	765 (150～1,485)	95	62	60	2.8 (0.7～3.4)	6.11 (最大9.3)	580 (155～850)	95	64	60	8.05	750	31	37	10.0	34.5	Ⅱ	125V 15A	6.35	9.52	3	633	296	929	5.7	R32	0.90	675
		CSH-ZB4017R2(COH-ZB4017R2)	1-200	5.0 (0.7～6.8)	5.3	1,890	6.83 (最大10.6)	1,230 (150～1,980)	90	64	62	4.0 (0.7～4.2)	5.36 (最大6.8)	965 (155～1,100)	90	64	62	6.83	1,100	40	37	10.0	41.5	なし	250V 15A	6.35	9.52	3	961	390	1,351	5.6	R32	0.95	675
		CSH-ZB5617R2(COH-ZB5617R2)	1-200	6.7 (0.7～8.7)	6.3	2,480	10.89 (最大14.8)	1,960 (150～2,805)	90	67	65	5.6 (0.7～5.7)	9.56 (最大9.9)	1,720 (155～1,760)	90	67	64	10.89	1,100	40	37	10.5	43.0	なし	250V 15A	6.35	9.52	3	1,458	660	2,118	5.0	R32	1.00	675
	14ページ※4	CSH-B2218R(COH-B2218R) CSH-B2217R(COH-B2217R)	1-100	2.5 (0.8～3.9)	2.8	905	6.29 (最大12.0)	535 (160～1,025)	85	60	57	2.2 (0.8～3.0)	6.29 (最大9.9)	535 (165～810)	85	60	58	6.29	550 610	31	30	9.5	23.5 27.5	Ⅱ	125V 15A	6.35	9.52	3	497	233	730	5.7	R32	0.70 0.75	675
		CSH-B2518R(COH-B2518R) CSH-B2517R(COH-B2517R)	1-100	2.8 (0.8～4.6)	3.3	1,100	6.72 (最大12.6)	605 (160～1,245)	90	60	59	2.5 (0.8～3.2)	6.67 (最大9.7)	600 (165～840)	90	60	59	6.72	610	31	37	9.5	33.0	Ⅱ	125V 15A	6.35	9.52	3	570	260	830	5.7	R32	0.80	675
		CSH-B2818R(COH-B2818R) CSH-B2817R(COH-B2817R)	1-100	3.6 (0.8～5.0)	3.6	1,225	8.79 (最大14.0)	835 (160～1,385)	95	62	60	2.8 (0.8～3.4)	7.32 (最大10.2)	695 (165～940)	95	61	59	8.79	610	31	37	10.0	34.5	Ⅱ	125V 15A	6.35	9.52	3	633	296	929	5.7	R32	0.90	675
		CSH-B4018R(COH-B4018R) CSH-B4017R(COH-B4017R)	1-100	5.0 (0.7～6.6)	5.1	1,860	14.89 (最大20.0)	1,415 (150～1,980)	95	64	62	4.0 (0.7～4.2)	13.53 (最大14.2)	1,285 (155～1,380)	95	64	62	14.89	750	31	37	10.0	34.5	Ⅱ	125V 20A	6.35	9.52	3	1,001	454	1,455	5.2	R32	1.00	675
		CSH-B4018R2(COH-B4018R2) CSH-B4017R2(COH-B4017R2)	1-200	5.0 (0.7～6.6)	5.1	1,860	7.86 (最大10.6)	1,415 (150～1,980)	90	64	62	4.0 (0.7～4.2)	7.14 (最大7.9)	1,285 (155～1,380)	90	64	62	7.86	750	40	37	10.0	34.5	なし	250V 15A	6.35	9.52	3	1,001	454	1,455	5.2	R32	1.00	675
		CSH-B5618R2(COH-B5618R2) CSH-B5617R2(COH-B5617R2)	1-200	6.7 (0.7～8.7)	6.3	2,480	10.89 (最大14.8)	1,960 (150～2,805)	90	67	65	5.6 (0.7～5.7)	12.56 (最大12.7)	2,260 (155～2,300)	90	67	66	12.56	1,100	40	37	10.5	43.5	なし	250V 15A	6.35	9.52	3	1,458	660	2,118	5.0	R32	1.10	675

■期間消費電力量・APF
（JIS C 9612:2005）

期間消費電力量(kWh)	通年エネルギー消費効率（APF）	区分
760	5.8	A
864	5.8	A
967	5.8	A
1,512	5.3	C
2,244	5.0	F
760	5.8	A
864	5.8	A
967	5.8	A
1,512	5.3	C
2,244	5.0	F
760	5.8	A
967	5.8	A
1,431	5.6	C
2,244	5.0	F
760	5.8	A
864	5.8	A
967	5.8	A
1,541	5.2	C
1,541	5.2	C
2,244	5.0	F

省エネルギー法による店頭の統一省エネラベルの目安電気料金は、この期間消費電力量に基づき表示されています。

■セパレートエアコン仕様表
（JIS C 9612:2013）(50／60Hz)

タイプ	掲載ページ	項目／機種名※1	電源	冷房性能 冷房能力	冷房性能 電気特性 運転電流	冷房性能 電気特性 消費電力	冷房性能 電気特性 力率	冷房性能 運転音※2（音響パワーレベル） 内	冷房性能 運転音※2（音響パワーレベル） 外	始動電流	圧縮機出力	送風機出力 内	送風機出力 外	質量 内	質量 外	電源プラグ 形状	電源プラグ 容量	接続配管径※3 液側	接続配管径※3 ガス側	接続配線数	消費電力量(kWh) 期間合計（冷房期間のみ）	通年エネルギー消費効率（APF）	冷媒 種類	冷媒 封入量 kg	冷媒 地球温暖化係数（GWP）
			相-V	kW	A	W	%	dB	dB	A	W	W	W	kg	kg		V・A	φmm	φmm						
冷房専用セパレートタイプ	16ページ※4	RC-2218R(RO-2218R) RC-2217R(RO-2217R)	1-100	2.0／2.2	6.69／7.27	595／720	89／99	52／51	57／58	26／24	500	14	14	7.0	23.5	Ⅱ	125V 12A	6.35	9.52	2	367／429	3.4／3.2	R32	0.64	675
		RC-V2818R(RO-V2818R) RC-V2817R(RO-V2817R)	1-100	2.8 (0.8～3.4)	9.11 (最大10.6)	820 (115～950)	90	61	60	9.11	610	31	14	9.5	26.0	Ⅱ	125V 15A	6.35	9.52	3	350	5.0	R32	0.73	675
		RC-V4018R(RO-V4018R) RC-V4017R(RO-V4017R)	1-100	4.0 (0.8～4.2)	14.41 (最大15.0)	1,340 (115～1,455)	93	64	63	14.41	610	31	37	9.5	32.0	Ⅱ	125V 15A	6.35	9.52	3	510	4.9	R32	0.95	675

■仕様表について

（注）①仕様表はJIS条件による測定値です。②この仕様は平成29年12月1日現在のものです。改良にともない予告なく一部変更することがあります。

※1 （ ）は室外ユニットの機種名です。

※2 運転音は2013年4月に改正（測定方法の変更:音圧レベル→音響パワーレベル）されたJIS規格に基づき表示しています。運転音は反響の少ない無響室で測定した数値です。実際に据え付けた状態で測定すると、周囲の騒音や反響等の影響を受け、表示数値より大きくなるのが普通です。

※3 接続配管は断熱処理が必要です。

※4 在庫僅少品は、17～18ページに掲載してあります。

■ウインドエアコン仕様表
（JIS C 9612:2013）(50／60Hz)

タイプ	掲載ページ	項目／機種名	電源	暖房性能 暖房能力	暖房性能 外気温2℃時の 暖房能力	暖房性能 外気温2℃時の 消費電力	暖房性能 電気特性 運転電流	暖房性能 電気特性 消費電力	暖房性能 電気特性 力率	暖房性能 運転音※5（音響パワーレベル） 内	暖房性能 運転音※5（音響パワーレベル） 外	冷房性能 冷房能力	冷房性能 電気特性 運転電流	冷房性能 電気特性 消費電力	冷房性能 電気特性 力率	冷房性能 運転音※5（音響パワーレベル） 内	冷房性能 運転音※5（音響パワーレベル） 外	始動電流	圧縮機出力	送風機出力 内	送風機出力 外	質量	電源プラグ 形状	電源プラグ 容量	消費電力量(kWh) 暖房時期間合計	消費電力量(kWh) 冷房時期間合計	消費電力量(kWh) 期間合計	通年エネルギー消費効率（APF）
			相-V	kW	kW	W	A	W	%	dB	dB	kW	A	W	%	dB	dB	A	W	W	W	kg		V・A				
冷房専用ウインドタイプ	22ページ	CW-1618	1-100	—	—	—	—	—	—	—	—	1.4／1.6	6.0／6.3	545／625	91／99	51／53	62／64	25／23	500	9	22	21	Ⅱ	125V・12A	—	364／416	364／416	2.4／2.4
		CW-1818	1-100	—	—	—	—	—	—	—	—	1.6／1.8	6.7／7.1	605／705	90／99	52／54	62／64	27／26	500	6	22	21	Ⅱ	125V・12A	—	416／468	416／468	2.4／2.4
		CW-A1617	1-100	—	—	—	—	—	—	—	—	1.4／1.6	6.0／6.3	545／625	91／99	51／53	62／64	25／23	500	9	22	21	Ⅱ	125V・12A	—	364／416	364／416	2.4／2.4
		CW-A1817	1-100	—	—	—	—	—	—	—	—	1.6／1.8	6.7／7.1	605／705	90／99	52／54	62／64	27／26	500	6	22	21	Ⅱ	125V・12A	—	416／468	416／468	2.4／2.4
ウインドヒーポン		CWH-A1818・A1817	1-100	1.8／2.2	1.2／1.4	490／570	6.5／7.0	575／695	88／99	57／57	65／66	1.6／1.8	7.0／7.3	620／725	89／99	56／57	63／64	28／25	550	14	22	24	Ⅱ	125V・15A	882／991	434／489	1,316／1,480	2.3／2.3

■仕様表について（注）①仕様表はJIS条件による測定値です。②この仕様は平成29年12月1日現在のものです。改良にともない予告なく一部変更することがあります。 ※5 運転音は2013年4月に改正（測定方法の変更:音圧レベル→音響パワーレベル）されたJIS規格に基づき表示しています。運転音は反響の少ない無響室で測定した数値です。実際に据え付けた状態で測定すると、周囲の騒音や反響等の影響を受け、表示数値より大きくなるのが普通です。

■運転音[音圧レベル]
（JIS C 9612:2005）(50／60Hz)

暖房運転時 運転音（音圧レベル） 内	暖房運転時 運転音（音圧レベル） 外	冷房運転時 運転音（音圧レベル） 内	冷房運転時 運転音（音圧レベル） 外
dB	dB	dB	dB
—	—	40／42	47／49
—	—	41／43	47／49
—	—	40／42	47／49
—	—	41／43	47／49
46／46	50／51	45／46	48／49

■JIS規格改正について

●家庭用エアコンのJIS（JIS C 9612 ルームエアコンディショナ）が2013年4月に改正されました。

このカタログは改正されたJISに基づいて性能表示（期間消費電力量／APF／運転音）を行っています。カタログの表示例を用いた性能表示の見方について、詳しくは一般社団法人 日本冷凍空調工業会のホームページ（http://www.jraia.or.jp）を参照ください。また、JISの改正概要については一般社団法人 日本電機工業会のホームページ（http://www.jema-net.or.jp）を参照ください。

●運転音の表示が変わりました。

家庭用エアコンは、2013年のJIS改正で運転音の測定方法が変わりました。従来の「音圧レベル」（騒音レベル）は、JISで定めたある1点で測定したものでしたが、今回採用された「音響パワーレベル」は、周囲に発するすべての音響エネルギーを評価したものです。国際的な評価方法の統一を図るため、他の家電製品に先駆けて表示を開始しました。製品の運転音が大きくなったわけではありません。詳しくは、一般社団法人 日本冷凍空調工業会のホームページをご覧ください。

http://www.jraia.or.jp

※試験室での測定値ですので、実際に据え付けた状態での運転音は周囲環境により異なります。

■期間消費電力量の表示について（JIS C 9612:2013適用）

JIS C 9612:2013に基づくAPFから算出された期間消費電力量は、以下の条件による試算値です。実際には地域、気象条件、ご使用条件等により電力量が変わります。

●外 気 温 度：東京をモデルとしています。
●設定室内温度：冷房時27℃／暖房時20℃
●使 用 期 間：冷房期間5月23日～10月4日／暖房期間11月8日～4月16日
●時　　間：6:00～24:00の18時間
●住　　宅：JIS C 9612による平均的な木造住宅（南向き）
●部 屋 の 広 さ：機種に見合った広さの部屋（下記参照）

冷房能力ランク(kW)	～2.2	2.5	2.8	～3.6	～4.5	5.0	5.6
畳数(畳)	6	8	10	12	14	16	18

〔通年エネルギー消費効率と期間消費電力量の関係〕
通年エネルギー消費効率(APF)＝1年間で必要な冷暖房能力の総和÷期間消費電力量

■省エネ基準達成率の表示について（JIS C 9612:2005適用）

このマークは商品のエネルギー消費効率［APF（JIS C 9612:2005）］及び省エネルギー法目標基準値に対する達成率を記載してある場所を明示するものです。商品を選択する時にご参考にしてください。
○省エネルギー法目標年度2010年度機種について表示しています。

●通年エネルギー消費効率（APF）について
省エネルギー法の評価基準であるAPFは2005年に発行されたJIS C 9612に基づきます。APFはエアコンの省エネルギー性能を効率で表したものです。
APF＝1年間で必要な冷暖房能力の総和÷期間消費電力量

エアコンの省エネ基準は、その機能・形態・能力・寸法に応じて異なる評価基準が適用され、それぞれの目標値が定められています。これらの値が高いほど効率が良いと言えます。

目標年度	2010会計年度:冷暖房／壁掛形					
目標基準値［APF］	冷暖房兼用形		～3.2kW	～4.0kW	～5.0kW	～6.3kW
	壁掛形	寸法規定	5.8(A)	4.9(C)	5.5(E)	5.0(F)
		寸法フリー	6.6(B)	6.0(D)		

（ ）内は省エネルギー法に基づく区分名
寸法規定 ：室内機の横幅寸法800mm以下かつ高さ295mm以下の機種
寸法フリー ：上記以外の機種

■セパレートエアコン寸法図［室内機］（単位:mm）

Wシリーズ CSH-W2218R･W2218RK2･W2518R･W2518RK2･W2818R･W2818RK2･W4018R2･W4018RK2･W5618R2･W5618RK2･W2217R･W2217RK2･W2517R･W2517RK2･W2817R･W2817RK2･W4017R2･W4017RK2･W5617R2･W5617RK2･W2216RK2･W2516RK2･W2816RK2･W4016RK2

ZB･Bシリーズ CSH-ZB2217R･ZB2817R･ZB4017R2･ZB5617R2･B5618R2･B5617R2

〈室内機外形寸法図〉

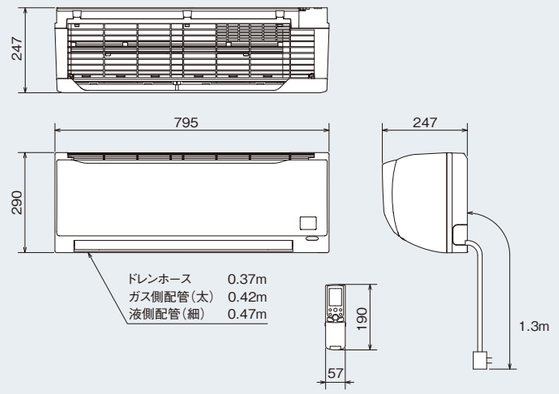

〈室内機据付スペース〉

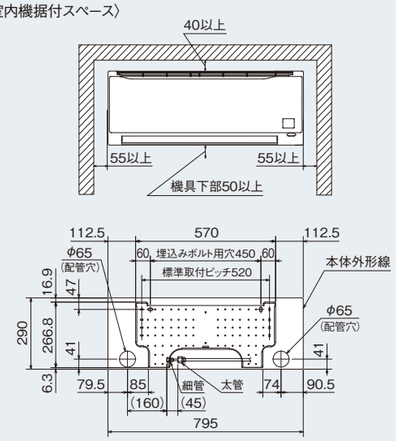

Bシリーズ CSH-B2218R･B2518R･B2818R･B4018R･B4018R2･B2217R･B2517R･B2817R･B4017R･B4017R2

冷房専用シリーズ RC-V2818R･V4018R･V2817R･V4017R

〈室内機外形寸法図〉

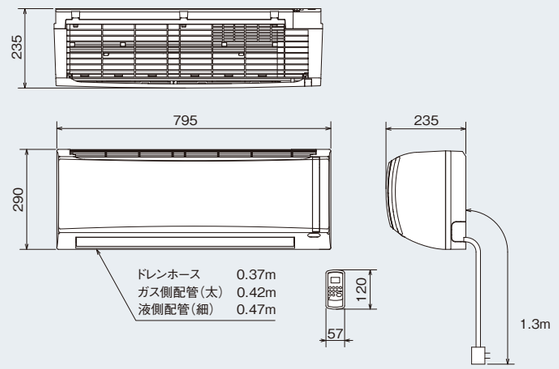

〈室内機据付スペース〉

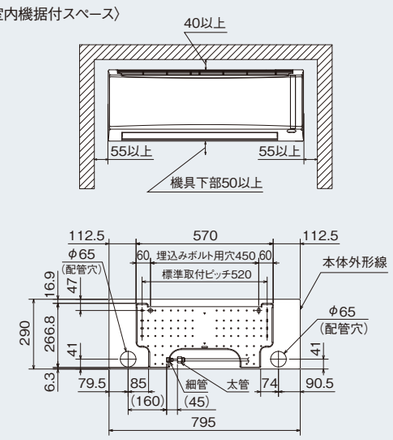

冷房専用シリーズ RC-2218R･2217R

〈室内機外形寸法図〉

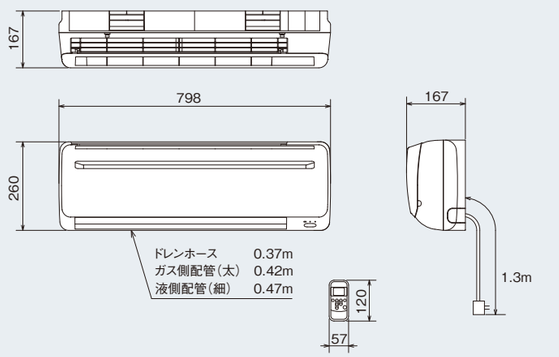

〈室内機据付スペース〉

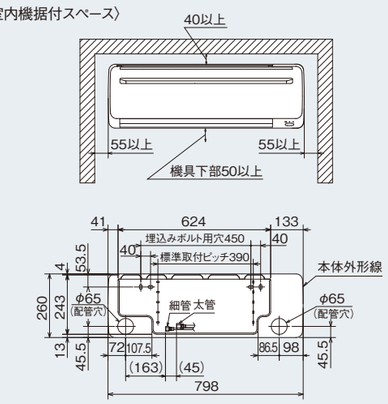

■セパレートエアコン寸法図［室外機］（単位:mm）

●COH-W2218R･W2218RK2･W2518R･W2518RK2･W2818R･W2818RK2･W4018R2･W4018RK2･B2518R･B2818R･B4018R･B4018R2･W2217R･W2217RK2･W2517R･W2517RK2･W2817R･W2817RK2･W4017R2･W4017RK2･ZB2217R･ZB2817R･B2517R･B2817R･B4017R･B4017R2･W2216RK2･W2516RK2･W2816RK2･W4016RK2／RO-V4018R･V4017R

〈室外機外形寸法図〉

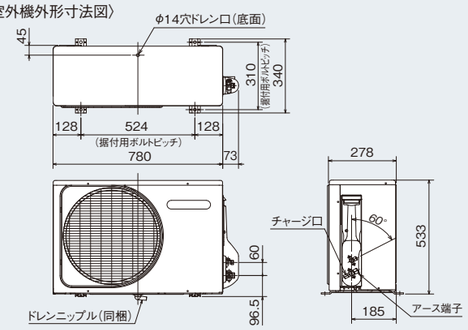

※市販の蛇腹ホース（φ16）を接続して結露水が排水できる位置へ導きます。
※寒冷地の場合は使用しない。
注）寒冷地仕様と冷房専用タイプには同梱されていません。

●COH-W5618R2･W5618RK2･B5618R2･W5617R2･W5617RK2･ZB4017R2･ZB5617R2･B5617R2

〈室外機外形寸法図〉

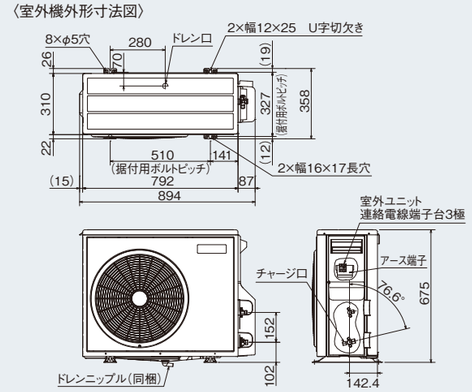

※市販の蛇腹ホース（φ16）を接続して結露水が排水できる位置へ導きます。
注）寒冷地仕様には同梱されていません。

●COH-B2218R･B2217R／RO-2218R･V2818R･2217R･V2817R

〈室外機外形寸法図〉

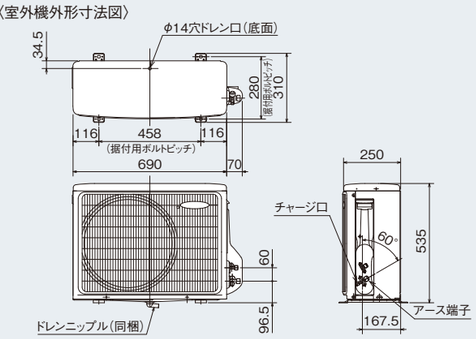

※市販の蛇腹ホース（φ16）を接続して結露水が排水できる位置へ導きます。
※寒冷地の場合は使用しない。
注）冷房専用タイプには同梱されていません。

●室外機共通

〈室外機据付スペース〉

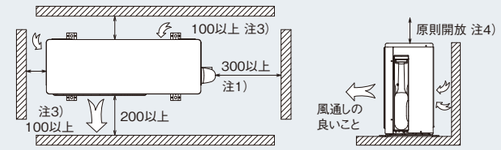

注1）サービスのため、できるだけ空けてください。
注2）正面･左側面･右側面･背面のいずれかの2方向しか開放できない
　　場合、冷暖房能力及び消費電力が10%程度悪化する場合があります。
注3）防雪カバー取り付け時は150mm以上必要です。
注4）上部に障害物がある場合はサービスのため100mm以上必要です。

■ウインドエアコン寸法図（単位:mm）

冷房専用タイプ CW-1818･A1817
CW-1618･A1617

〈外形寸法図〉

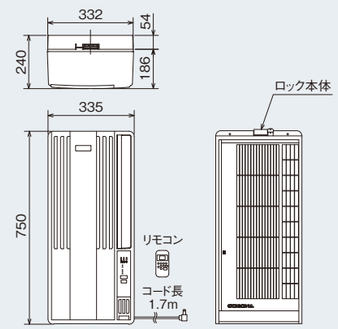

〈同梱標準窓枠〉

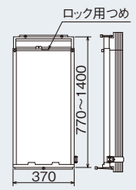

〈別売テラス取付窓枠（WT- 8）〉
※同梱標準取付枠とWT-8を組み合わせて使用します。

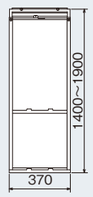

冷暖房兼用タイプ CWH-A1818･A1817

〈外形寸法図〉

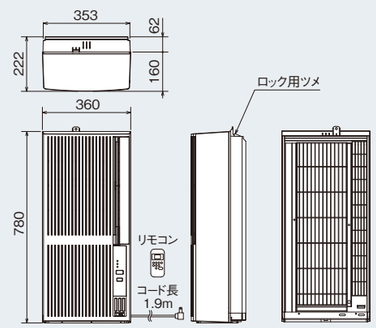

〈同梱標準窓枠〉
※ドレン工事と同梱部材の取付けが必要です。

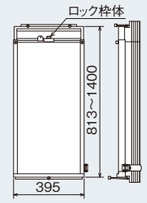

〈別売テラス取付窓枠（WT- 8H）〉
※同梱標準取付枠とWT-8Hを組み合わせて使用します。

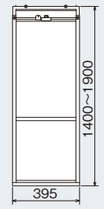

コロナウインドエアコンの取り付け方

＜ 取り付け作業前に確認してください ＞

- 窓の種類、高さにより据え付け方法が異なります。
- 窓の右側、左側どちらにも据え付けができます。ただし、窓の構造によっては、右側据え付けで戸締まりができない場合があります。
- 窓の開き幅は、470mm以上必要です。

注）ネジによる据え付けによって、取り付けあとが残ることがあります。

据え付けられる窓

窓の種類	高さ
a アルミ製窓（立ち上がり10mm以上）	770～1,400mm
b アルミ製窓（立ち上がり10mm以下） c 木製窓 d スチール製窓	800～1,400mm

※窓の高さが、1,400～1,900mmの場合は、「テラス窓用取付枠」（別売）と接続して使用してください。

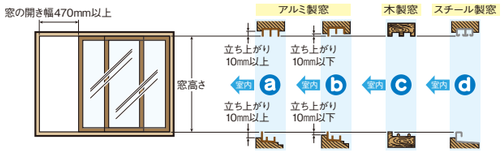

※窓の立ち上がりが10mm以下の場合は同梱の補助金具をご使用ください。

据え付け場所を選ぶ

- 冷風吹き出し口前方に障害物がなく、部屋全体に冷気が行き渡る場所。
- 室外側の風通しがよく、背面から1m以上の空間があり温風がこもらない場所。
- 窓が強固で振動の伝わりにくい場所。
- 雨どいの直下は避け、吹き降りなどにより窓から雨水が侵入しない場所。
- 背面からの温風が隣家の窓に吹き付けたりせず、また騒音の伝わりにくい場所。
- 可燃性ガスのもれる恐れのない場所。
- 油や煙・蒸気にさらされない場所。

電源について
- 屋内の壁コンセントで2口以上になっていても単独で使用し100V15A以上のコンセントか確認してください。

＜ 取り付けにあたり用意するもの ＞

本 体

同梱部品

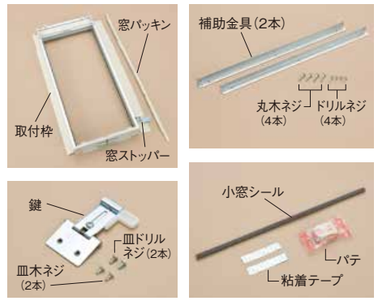

工 具

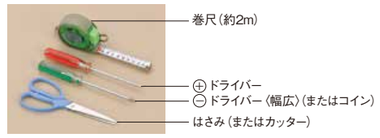

1 枠を取り付けます。

❶取付枠の下の溝を窓の立ち上がりに差し込みます。
❷柱側いっぱいに寄せて下側のネジを締め付けます。

※なお、取付枠は、窓の左側取り付けを標準にセットされています。右側取り付けの場合は戸側パッキン、柱側パッキンを差し替え、窓ストッパーを移し替えてください。ガラス戸からはみ出した戸側パッキンのカットが必要になります。

2 枠上部を引き上げ、窓枠を固定します。

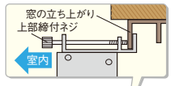

❶枠上部を引き上げ、窓の立ち上がりに溝を差し込みます。
❷枠上部を上に押し付けながら中央2本のネジを締めます。
❸上側のネジを2本締めます。（すべてのネジはドライバーでしっかり止めてください）

3 エアコンを取り付けます。

❶エアコンの底部を取付枠に突き当たるまで入れます。
❷エアコンの上側を「カチッ」と音がするまで押し込んでセットします。
❸エアコンの固定ネジでしっかり固定します。

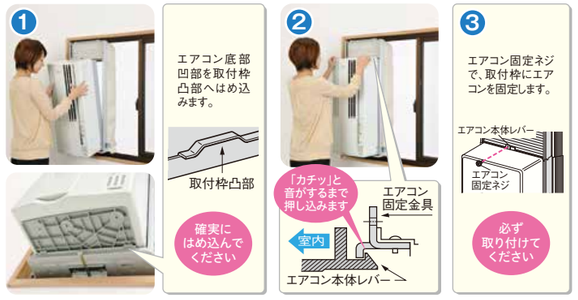

4 窓パッキンを貼り付けます。

ガラス窓の隙間から外気や虫などの侵入を防ぐために、室外側のガラス戸に窓パッキンを貼ります。

❶ガラス戸の高さと同じ長さに合わせて切ります。
❷❸上下をガラス戸の形状に合わせてカットし、貼り付けます。

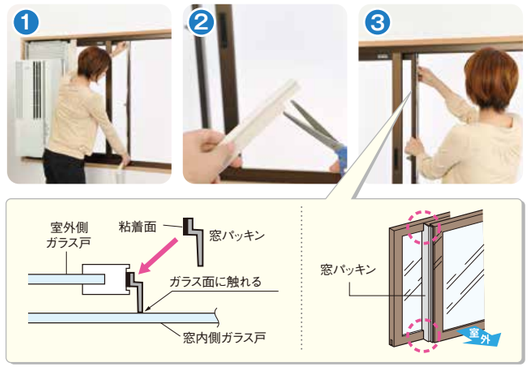

5 鍵を取り付けます。

エアコン使用中の戸締まりのため、鍵は必ず取り付けてください。

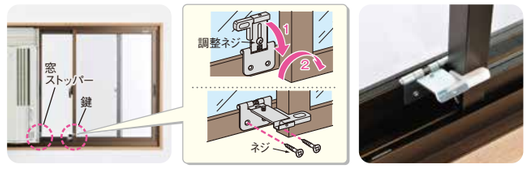

※補助工具として電動ドライバー等があるとスムーズに取り付けが行えます。

詳しくは据え付け説明書をご覧ください。

○冷房専用タイプを例に説明しています。

■電源プラグの形状について

コンセント形状が規格化されましたので、プラグの形状も次のようになりました。

プラグ形状				コンセント形状			
単相100V-15A	単相100V-20A	単相200V-15A	単相200V-20A	単相100V-15A	単相100V-20A	単相200V-15A	単相200V-20A

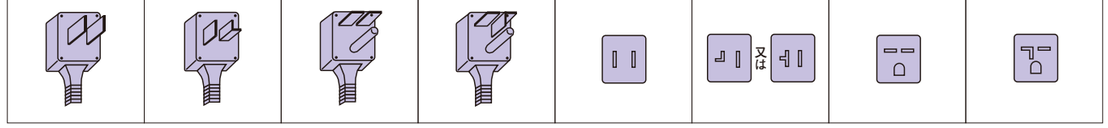

100Vと200Vの誤接続を防止するため、100V-20Aコンセント（IL形）、200V-15A（タンデム）及び200V-20A（エルバー）コンセント形状が規格化されました。
一般住宅のコンセントも新規形状コンセントを順次採用することになりました。

■省エネのための上手な使い方

1.室内温度は適温に
冷えすぎ、暖めすぎにならないよう、こまめに温度調節を。例えば冷房時は1℃高め、暖房時は1℃低めでそれぞれ10%も省エネになります。

2.フィルターの清掃はこまめに
フィルターの目づまりは、冷暖房効果を弱めます。2週間に1回はぜひ清掃を。例えばフィルター清掃をせずにゴミやホコリ等がつまると、電気代で約6%ムダ使いになります。

3.タイマーを有効に
おやすみの時や、おでかけの時、タイマーを活用して必要な時間だけ運転しましょう。電気のムダが省けます。

4.室外機のまわりをふさがずに
室外機の吹き出し口に障害物があると、冷暖房効果を弱め電気のムダになります。

5.窓や戸の開閉は少なめに
外気が入ると冷暖房効果が悪くなり、電気のムダにつながります。

- 地球環境保全への取り組み:「エコロジー工事」（真空ポンプ方式によるエアパージ）
  エアコン業界ではオゾン層保護・温暖化防止のため、据え付け工事の際にも冷媒を大気に放出しない「エコロジー工事」を推進しております。この工事には専用工具や専門的な知識・技術を必要とし作業時間を要しますので工事費用への影響も想定されますが、適切な据え付け工事の実施にご理解くださいますようお願いいたします。

既設配管再利用
資源の有効活用に取り組んでいます。

今ある配管がそのまま使えます！ だから、工事もカンタン！

- 既設配管はそのまま再利用できます。洗浄の必要もありません。（但し、配管厚は0.8mmであることが前提条件です）
- 既設配管の再利用でも、従来冷媒と手間は変わりません。
- 配管作業における「水分・異物混入管理」は従来冷媒（R22）と同じレベルです。

〈既設配管再利用の場合のご注意〉
- 古いエアコン取り外しの際には必ずポンプダウンを行い、冷媒・冷凍機油の回収を行うこと。
- 配管厚が0.8mmあること。（JIS規格の配管）
- フレアは新冷媒対応に再加工しφ12.7mmの既設配管の場合はフレアナットの変更が必要です。

※エアコンの故障等でポンプダウンができない場合や、配管内が極端に汚れている場合は配管洗浄するか、新しい配管に交換してください。
※配管工具はR32用またはR410A用をご使用ください。
※一部の機種では、接続配管径の仕様が異なりますので、この場合は買い替え後のエアコンに合った新しい配管をご使用ください。

詳しくは販売店にお問い合わせください。

フロンラベルの表示について

このラベルはフロン排出抑制法に基づく指定製品に使用されている冷媒フロンの環境影響度として用いられている地球温暖化係数（GWP）について定められた目標への達成度を表したものです。製品を選択する時のご参考にしてください。家庭用エアコンは、出荷台数で加重平均した環境影響度として用いられている地球温暖化係数（GWP）の値が、目標年度（2018年）において目標値（750）を上回らないことが、製造事業者等に義務付けられております。

注）ウインドエアコンはフロン排出抑制法の適用除外品です。

使用するフロン類等の種類	GWP値
R32	675

■R32冷媒使用機種

簡易フロンラベル