特にご注意していただきたいこと

■ガソリンなど揮発性の高い油は、絶対に使用しないでください。火災の原因になります。
■排気筒、給排気筒（管、ホース）が正しく接続されているか点検してください。外れていると運転中に排気ガスが室内に漏れて、危険です。
■排気筒がつまったり、ふさがれていないことを確認してください。閉そくしていると運転中に排気ガスが室内に漏れて危険です。
■屋外機器を屋内には絶対に設置しないでください。運転中に排気ガスが室内に充満して危険です。
■給水温度が高い場合は、リモコンの給湯温度表示よりも熱いお湯が出ることがあります。
■屋内用機器を屋外に設置されますと、機器内に雨水が浸入して故障の原因となりますので、絶対に屋外に設置しないでください。
■屋外機器を波板などで2方向以上の囲いをしないでください。また、給気口・排気口を物や塀などでふさがないでください。排気がよどむと再環流し、不完全燃焼や火災の原因となり危険です。
■浴室内には絶対に設置しないでください。感電の恐れがあります。
■給湯機の排気ガスが直接当たる場所や、滞留する場所に建物の外壁や窓、アルミサッシ等があると、変色や腐食する恐れがありますので、給湯機はこれらの場所を避けて設置してください。
■設置場所の選び方次第で騒音は大きく変わります。騒音公害とならないよう十分配慮して設置場所を選択してください。
■万一異常を感じたり、緊急の場合はあわてずに消火してください。
■積雪の多い地方では、給排気筒トップが雪でふさがれないように注意してください。排気ガスを再度吸込んで不完全燃焼を起こすことがあります。
■機器の給気口にほこりが目づまりしていないことを確かめてください。空気取入口、換気口がふさがれないように注意してください。不完全燃焼を起こすことがあります。
■感電防止のため必ずD種（第3種）接地工事を行ってください。アース（線）は、ガス管や水道管、電話や避雷針のアース線には絶対に接続しないでください。
■即湯や凍結防止を目的とした循環配管では設定温度が維持できなくなることがあります。また、燃焼頻度の増加により煤が付き易くなる為、保証の対象外となります。
■標高が1500mを超える場所では使用しないでください。また1000mを超えて使用する場合は、お買い求めの販売店にご相談ください。
■据え付けについては、火災予防条例、建築基準法による石油燃焼機器の設置規制がありますので、これに従って据え付けてください。排気筒の固定は、固定金具や支え金具などで、確実に固定してください。
■混合水栓は逆止弁付で通水抵抗の少ないもの、またシャワーヘッドは圧力損失の少ないものを使用してください。
■ゴム製送油管は、屋外で使用しないでください。屋外での使用は禁止されています。
■機器の電源コードの引き込み口に漏電ブレーカーが設置してありますか。設置されていない場合は、別売の漏電ブレーカー〔BL－13〕を取り付けることをおすすめします。
■イオウ系の入浴剤（湯の花）や酸、アルカリを含んだ洗剤は熱交換器をいためますから、使用しないでください。（UKBタイプ・石油ふろ釜）
■給水元圧によってはお湯が白濁することがありますがこれは、水に溶け込んだ空気が分離したものであり異常ではありません。
■使用地域の水質によっては、タイルの目地等が薄青くなることがあります。これは、水質に含まれる銅イオンと脂肪酸が反応したもので、人体には無害です。
■太陽熱温水器と接続する際は、使用する加圧ポンプ、減圧弁等は耐熱品をご使用ください。また、夏季など水温が高くなるとお湯の制御ができなくなる場合があります。機器によっては接続できないものもありますので、注意してください。
■温泉水、井戸水で使用されると機器本体の配管内部に異物が付着したり、漏水するなど耐久性を損なう場合があります。
■水道直圧式UKBシリーズと高圧力型貯湯式・貯湯式UKBシリーズのオートタイプは満水量400L以下の浴槽でご使用ください。
■お湯はりの設定量は400Lまでです。
■業務用に一般家庭用を使用しないでください。寿命が極端に短くなります。
■機器を改造して使用しないでください。

安全に関するご注意

●ご使用の前に「取扱説明書」をよく読んで正しくお使いください。取り扱いを誤りますと、火災・やけどなどの原因となることがあります。
●設置工事は、お買い上げの販売店または専門業者にご依頼ください。工事に不備がありますと事故の原因になることがあります。

JHIA または 認証 JHIA

このマークは、一般財団法人日本燃焼機器検査協会が行う燃焼機器等の検査または認証に合格した事を証明するものです。石油暖房機をお買い求めの際は、マークがついている事をお確かめください。

JHIA ISO 9001 ISO 14001 MS

石油暖房機器、空調・家電機器及び住宅設備機器を設計・開発・製造及び販売している（株）コロナは、品質マネジメントシステムの国際規格「ISO9001:2015」の認証を取得しています。石油暖房機器、空調・家電機器及び住宅設備機器を設計・開発及び製造している（株）コロナは、環境マネジメントシステムの国際規格「ISO14001:2015」の認証を取得しています。

企業・工場等の品質及び環境システムが、ISO（国際標準化機構）が制定した品質及び環境マネジメントシステム規格に適合しているかどうかを第三者機関が審査し、登録する制度です。

株式会社コロナ　本　社　新潟県三条市東新保7−7　〒955-8510　☎0256(32)2111（代表）

■北海道地区
札幌支店 ☎011(864)0440
旭川営業所 ☎0166(37)2330
北見営業所 ☎0157(36)9009
釧路営業所 ☎0154(24)4191
帯広営業所 ☎0155(35)7518
函館営業所 ☎0138(48)6070

■北東北地区
青森支店 ☎017(742)8255
八戸営業所 ☎0178(24)5289
弘前営業所 ☎0172(28)3910
盛岡営業所 ☎019(622)4791
水沢営業所 ☎0197(22)4155
秋田営業所 ☎018(864)5671

■南東北地区
仙台支店 ☎022(235)3181
山形営業所 ☎023(642)3255
庄内営業所 ☎0234(31)0571
郡山営業所 ☎024(938)2240

■関東地区
北関東支店 ☎048(651)1722
水戸営業所 ☎029(241)2172
つくば営業所 ☎029(839)5325
宇都宮営業所 ☎028(632)5105
太田営業所 ☎0276(38)6571
高崎営業所 ☎027(361)4806
首都圏支店 ☎03(3927)1151
立川営業所 ☎042(519)5271
千葉営業所 ☎047(312)8330
横浜営業所 ☎0466(90)5567
甲府営業所 ☎055(268)1567

■信越地区
新潟支店 ☎0256(32)2126
新潟東営業所 ☎025(286)9131
長野営業所 ☎026(221)5111
松本営業所 ☎0263(26)0051

■北陸地区
金沢支店 ☎076(260)0567
富山営業所 ☎076(444)0567
福井営業所 ☎0776(23)0567

■東海地区
名古屋支店 ☎052(746)6600
岐阜営業所 ☎058(268)7555
静岡営業所 ☎054(238)0005
沼津営業所 ☎055(968)6210
津営業所 ☎059(234)8471

■近畿・四国地区
大阪支店 ☎06(6380)2111
京滋営業所 ☎077(510)0710
福知山営業所 ☎0773(22)0827
神戸営業所 ☎078(922)2431
高松営業所 ☎087(835)1711
松山営業所 ☎089(968)7351

■中国地区
広島支店 ☎082(871)3310
米子営業所 ☎0859(33)8157
岡山営業所 ☎086(243)7751
徳山営業所 ☎0834(22)5567

■九州地区
福岡支店 ☎092(474)5771
北九州営業所 ☎093(592)8611
長崎営業所 ☎095(882)7710
熊本営業所 ☎096(367)7361
大分営業所 ☎097(523)5161
宮崎営業所 ☎0985(29)1680
鹿児島営業所 ☎099(281)1321

■沖縄地区
沖縄営業所 ☎098(897)5677

●アフターサービスに関するお問い合わせは

コロナ サービスセンター修理受付専用ダイヤル（全国共通番号 365日24時間受付）

電話	携帯電話・PHSなどからの利用は
フリーダイヤル 0120-919-302	ナビダイヤル 0570-550-992
	ナビダイヤルの通話料はお客様負担となります。

サービスセンターにおける個人情報のお取り扱いについて

当社及び業務を委託する協力会社（以下「当社」）は、お客様の個人情報やお問い合わせ内容をアフターサービス等の確認や対応のために利用し、その記録を残すことがあります。当社は、お客様の個人情報を適切に管理し、修理業務等を委託する場合や正当な理由がある場合を除き、第三者に提供致しません。

●お支払いは便利で簡単な……　コロナリビングローン　コロナの全商品（関連機器・工事費も含む）が便利な分割払いでお求めになれます。

※コロナ商品のご購入金額（関連機器＋工事費）が20万円以上の場合が対象となります。

●当カタログの仕様は製品改良のため、断わりなく変更することがありますのでご了承ください。
●商品本体の色は印刷のため実物と若干異なりますのでご了承ください。
●このカタログの内容についてのお問い合わせは販売店にご相談ください。もし販売店でおわかりにならないときは、最寄りの株式会社コロナにおたずねください。

●ご用命は、信用とサービスの当店へ。

●コロナホームページ
http://www.corona.co.jp/

VEGETABLE OIL INK

このカタログの記載内容は2018年4月現在のものです。
2010182Ⓙ

CORONA

石油給湯機器

石油給湯機　石油ふろ釜　太陽熱温水器

灯・油・で・い・い・湯 あったまるゾウ〜
一般社団法人 日本ガス石油機器工業会 石油連盟
— 石油機器の普及に努めています —

本カタログ掲載商品の価格には配送・設置調整費、使用済み商品の引き取り費等は含まれておりません。また、希望小売価格とは製品本体のみの価格であり、工事費及び油タンク・配管部材等は含まれておりません。

高効率 石油給湯機エコフィール 5年保証 CORONA

高効率 石油給湯機
コロナエコフィール

エコな暮らしを考える

石油給湯機を選ぶならやっぱりコロナ!

買い替えにも
おすすめです。

コロナエコフィールが　選ばれる理由

コロナエコフィールは
エネルギーをできるだけ有効に
使うことを目指し、排熱を再利用する
ことで給湯効率を良くした
これからの石油給湯機です。

CO_2を削減！環境に配慮。

ランニングコストを大幅にカット!

コロナだけ 5年保証だから安心感が違います。

品質の証し
コロナ高効率石油給湯機 エコフィールは、
2015年10月21日以降お買い上げより、
通常1年の保証期間が5年保証になりました。

高効率 石油給湯機 エコフィール 5年保証

目次

コロナエコフィールが選ばれる理由…… 1〜2ページ

選べる

コロナが最適なおすすめ給湯機を
ご案内します…… 5〜6ページ

コロナエコフィール 充実のラインアップで選びやすい。
機能一覧表1…… 7〜8ページ

機種が豊富だから「わが家」にぴったりの石油給湯機が選べます。
機能一覧表2…… 9〜10ページ

快適・便利

それぞれの機能をわかりやすく説明します。
機能説明一覧……11〜12ページ

省エネ・ひかえめ

コロナは省エネ・ひかえめ機能が豊富でかしこくエコできる!
省エネ・ひかえめ機能……13〜14ページ

リモコン

かんたん操作で、表示も見やすいスタイリッシュなリモコン。
3タイプのリモコン……15〜16ページ

ラインアップ

コロナ石油給湯機ラインアップ ……17〜47ページ
※右記「ラインアップ目次早見表」をご覧ください。

- 関連部材等…… 51〜61ページ
- 寸法図…… 62〜65ページ
- 仕様表…… 66〜68ページ
- 長期使用製品安全制度のお知らせ…… 69〜70ページ

特定保守製品

本カタログ掲載の石油給湯機及び石油ふろ釜は「長期使用製品安全点検制度」の対象製品(特定保守製品)として、適切な保守を促進することが適当なものとして、政令で定められた製品です。(69〜70ページ参照)

グリーン購入法適合商品

本カタログ掲載の石油給湯機及び石油ふろ釜(業務用及び高圧力貯湯式を除く)は「グリーン購入法」適合商品です。「グリーン購入法」とは国などが物品調達を行う際に環境に配慮した物品の調達を推進するものです。

設計標準使用期間 10年

標準的な使用条件のもとで適切な取り扱い、維持管理が行われた場合に、安全上支障なく使用することができる標準的な期間です。(無償保証期間とは異なります)一般家庭用に使用する給湯機、ふろ釜は10年です。(業務用は除く)

〈ラインアップ目次早見表〉

分類					型式	設置バリエーション 屋外	設置バリエーション 屋内	掲載ページ
エコフィール 水道直圧式	エコフィール EF SERIES	UKBシリーズ(給湯+追いだき)	フルオート	据置	UKB-EF470FRX5-S	(MP)(MSP)(M)(MS)	(FP)(FFP)(F)(FF)(FK)(FFK)	19ページ
			オート	据置	UKB-EF470ARX5-S	(M)(MS)	(F)	20ページ
			給湯+追いだき	据置	UKB-EF470RX5-S	—	(FFK)	
		UIBシリーズ(給湯専用)	給湯専用	据置	UIB-EF47RX5-S	(M)(MS)	(FK)(FFK)	21ページ
	エコフィール EG SERIES	UKBシリーズ(給湯+追いだき)	フルオート	壁掛	UKB-EG470FRX-S ガス化	(MWP)	(FFP)	25ページ
			オート	壁掛	UKB-EG470ARX-S ガス化	(MWP)	(FFP)	
			給湯+追いだき	壁掛	UKB-EG470RX-S ガス化	(MW)	(FFW)	
		UIBシリーズ(給湯専用)	給湯専用	壁掛	UIB-EG47RX-S ガス化	(MW)	(FFW)	26ページ
エコフィール 高圧力型貯湯式	エコフィール NE-H SERIES	UKBシリーズ(給湯+追いだき)	オート	据置	UKB-NE460HAP-S	(SD)(MSD)	(FD)	29ページ
		UIBシリーズ(給湯専用)	給湯専用	据置	UIB-NE46HP-S	(SD)(MSD)	(FD)	
エコフィール 貯湯式	エコフィール NE SERIES	UKBシリーズ(給湯+追いだき)	オート	据置	UKB-NE460AP-S	(SD)(MSD)	(FD)	30ページ
		UIBシリーズ(給湯専用)	給湯専用	据置	UIB-NE46P-S	(SD)(MSD)	(FF)(FD)	
水道直圧式	アビーナG AG SERIES	UKBシリーズ(給湯+追いだき)	フルオート	壁掛	UKB-AG470FMX ガス化	(MWP)(MW)	(FFP)(FFW)	32ページ
				据置	UKB-AG470FMX ガス化	(MP)(MSP)(M)(MS)	—	
			オート	壁掛	UKB-AG470AMX ガス化	(MW)(MSW)	(FFW)	33ページ
				据置	UKB-AG470AMX ガス化	(M)(MS)	—	
			給湯+追いだき	壁掛	UKB-AG470MX ガス化	(MW)(MSW)	(FFW)	34ページ
				据置	UKB-AG470MX ガス化	(M)(MS)	—	
		UIBシリーズ(給湯専用)	給湯専用	壁掛	UIB-AG47MX ガス化	(MW)	(FFW)	35ページ
				据置	UIB-AG47MX ガス化	(M)(MS)	—	
	SA SERIES	UKBシリーズ(給湯+追いだき)	フルオート	据置	UKB-SA470FMX	(MP)(MSP)(M)(MS)	(FP)(FFP)(F)(FF)	37ページ
			オート	据置	UKB-SA470AMX	(M)(MS)	(F)(FF)	
				据置	UKB-SA380AMX	(M)(MS)	(F)(FF)	
			給湯+追いだき	据置	UKB-SA470MX	(M)(MS)	(F)(FF)	38ページ
				据置	UKB-SA380MX	(A)(M)(MS)	(F)(FF)	
		UIBシリーズ(給湯専用)	給湯専用	据置	UIB-SA47MX	(M)(MS)	(F)(FF)	39ページ
				据置	UIB-SA38MX	(A)(M)(MS)	(F)(FF)	
高圧力型貯湯式	NX-H SERIES	UKBシリーズ(給湯+追いだき)	オート	据置	UKB-NX460HAR	(MD)(MSD)(AD)(SD)	(FD)	41ページ
			給湯+追いだき	据置	UKB-NX460HR	(MD)(MSD)(SD)	(FD)	42ページ
		UIBシリーズ(給湯専用)	給湯専用	据置	UIB-NX46HR	(MD)(MSD)(SD)	(FD)	
貯湯式	NX SERIES	UKBシリーズ(給湯+追いだき)	オート	据置	UKB-NX460AR	(ASS)(AD)(SD)(MD)(MSD)	(FF)(FD)	43ページ
			給湯+追いだき	据置	UKB-NX460R	(MS)(MD)(MSD)(AD)	(F)(FF)(FD)	44ページ
				据置	UKB-NX370R	(M)(MS)(MD)(MSD)(AD)	(F)(FF)(FD)	45ページ
		UIBシリーズ(給湯専用)	給湯専用	据置	UIB-NX46R	(S)(MS)(MD)(MSD)(AD)(SD)	(F)(FF)(FD)	46ページ
				据置	UIB-NX37R	(A)(S)(M)(MS)(MD)(MSD)(AD)(SD)	(F)(FF)(FD)	47ページ

エコフィール EF SERIES 17〜22ページ
エコフィール EG SERIES 23〜26ページ
エコフィール NE-H SERIES 27〜29ページ
エコフィール NE SERIES 27〜28・30ページ
アビーナG AG SERIES 31〜35ページ
SA SERIES 36〜39ページ
NX-H SERIES 40〜42ページ
NX SERIES 40・43〜47ページ
給湯専用 大型ボイラー 48ページ
石油ふろ釜 49ページ
太陽熱温水器 50ページ
関連部材・寸法図・仕様等 51〜68ページ

選べる　コロナが最適なおすすめ給湯機をご案内します。

選択ポイント1　給湯方式

お好きな給湯方式が選べます。

水道直圧式	貯湯式	高圧力型貯湯式
水道の圧力 そのままで給湯	缶体内部にお湯を 貯めて給湯	給水圧力が 貯湯式の2倍
●シャワーがパワフル。 ●絶えることなく同じ温度のお湯が使える。	●短時間なら温度変化の少ないシャワーが使える。 ●お手頃価格。	●シャワーが快適。 ●2階への給湯もラクラク。

選択ポイント2　設置バリエーション

住まいに合わせた設置場所が選べます。

(S)・(SD)・(ASS)・(MS)・(MSW)・(MSD)・(MSP)はサビに強く耐久性に優れた高級ステンレス製外装、(AD)・(SD)・(FD)・(MD)・(MSD)には減圧逆止弁・圧力逃し弁が内蔵されています。

屋外に設置するなら			屋内に設置するなら		
無煙突タイプ	前面排気タイプ	壁掛式	強制排気タイプ	強制給排気タイプ	壁掛式
(A)(S)(ASS)(AD)(SD)	(M)(MS)(MP)(MD) (MSD)(MSP)	(MW)(MSW)(MWP)	(F)(FD)(FP)(FK)	(FF)(FFK)(FFP)	(FFW)(FFP)

●FF・FFK・FFW・FFPタイプは外観スッキリの、ウォールトップタイプです。屋外側から取り付け、取り外し可能な場所に設置してください。※UKB-EF470FRX5-S(FFP)・UKB-SA470FMX(FFP)のみ据置型、強制給排気タイプとなります。

選択ポイント3　給湯能力

家族の人数に合わせて選べます。

4人以上の場合

46.5kW (40,000kcal/h)
or
45.6kW (39,200kcal/h)

シャワーと台所を同時に使ってもしっかり給湯。

夏　シャワーと同時に2ヵ所使用OK

冬　シャワーと同時に1ヵ所使用OK

2人家族の場合

38.4kW (33,000kcal/h)
or
36.2kW (31,100kcal/h)

シャワーだけならいつでもパワフル。

夏　シャワーと同時に1ヵ所使用OK

冬　一年中快適シャワー

選択ポイント4　給湯タイプ

暮らしに合った給湯タイプが選べます。

UKBシリーズ（給湯＋追いだき）

フルオートタイプ

お湯はり・保温・たし湯まで自動で行います。

「省エネ保温」の場合

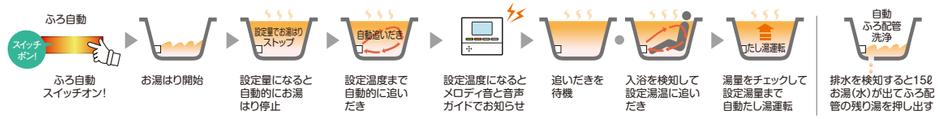

「自動保温」の場合

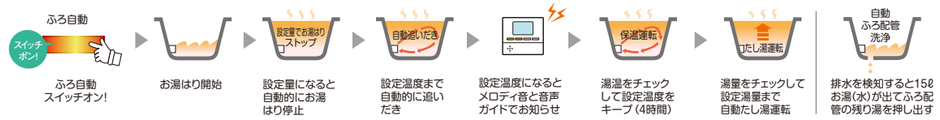

オートタイプ

お湯はり・保温まで自動で行います。

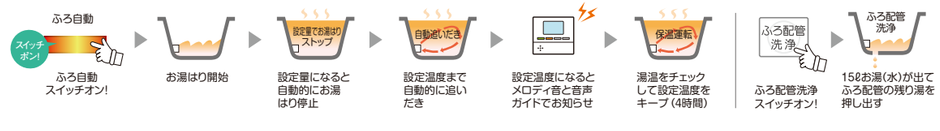

給湯＋追いだきタイプ

スイッチ操作による保温（追いだき）が可能です。

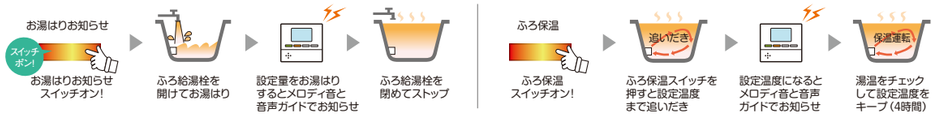

UIBシリーズ（給湯専用）

給湯専用タイプ

1台でシャワーやキッチン、洗面所の給湯ができます。

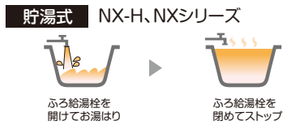

シリーズ・タイプによりボタンの形状は異なります。

選べる コロナエコフィール 充実の ラインアップで選びやすい。

機能一覧表 1

ラインアップ	水道直圧式																高圧力型貯湯式				貯湯式				
	EFシリーズ								EGシリーズ								NE-Hシリーズ				NEシリーズ				
	UKBシリーズ						UIBシリーズ		UKBシリーズ						UIBシリーズ		UKBシリーズ		UIBシリーズ		UKBシリーズ		UIBシリーズ		
	フルオート		オート		給湯+追いだき		給湯専用		フルオート		オート		給湯+追いだき		給湯専用		オート		給湯専用		オート		給湯専用		
特徴・機能	UKB-EF470FRX5-S		UKB-EF470ARX5-S		UKB-EF470RX5-S		UIB-EF47RX5-S		UKB-EG470FRX-S		UKB-EG470ARX-S		UKB-EG470RX-S		UIB-EG47RX-S		UKB-NE460HAP-S		UIB-NE46HP-S		UKB-NE460AP-S		UIB-NE46P-S		
連続給湯出力	46.5kW																45.6kW								
設置バリエーション	屋外	屋内	屋外	屋内	屋外	屋内	屋外	屋内	屋外	屋内	屋外	屋内	屋外	屋内	屋外	屋内	屋外	屋内	屋外	屋内	屋外	屋内	屋外	屋内	
	(MP) (MSP) (M) (MS)	(F) (FK) (FP) (FF) (FFK) (FFP)	(M) (MS)	(F)	–	(FFK)	(M) (MS)	(FK) (FFK)	(MWP)	(FFP)	(MWP)	(FFP)	(MW)	(FFW)	(MW)	(FFW)	(SD) (MSD)	(FD)	(SD) (MSD)	(FD)	(SD) (MSD)	(FD)	(SD) (MSD)	(FF)	(FD)
掲載ページ	19ページ		20ページ		–	20ページ	21ページ		25ページ		25ページ		25ページ		26ページ		29ページ		29ページ		30ページ		30ページ		
ふろ機能																									
ふろ予約	●		●						●		●						●				●				
ふろ自動	●		●						●		●						●				●				
自動たし湯	●								●																
お湯はりお知らせ					●		●						●		●				●				●		
追いだき	●		●		●				●		●		●				●				●				
ふろあつめ	●		●		●				●		●		●				●				●				
ふろぬるめ	●		●						●		●						●				●				
たし湯	●		●						●		●						●				●				
ふろ保温					●								●												
沸き上げオートストップ	●		●		●				●		●		●				●				●				
ふろ配管洗浄	●(自動&手動)		●(手動)						●(自動&手動)		●(手動)						●(手動)				●(手動)				
省エネ・ひかえめ機能																									
ecoガイド	●		●		●		●		●		●		●		●		●		●		●		●		
給湯量セレクト	●		●		●		●		●		●		●		●										
ふろ湯量ひかえめ	●		●		●		●		●		●		●		●										
省エネ湯はり	●		●		●		●		●		●		●		●										
省エネ保温	●								●																
給湯温度ひかえめ	●		●		●		●		●		●		●		●										
ふろ温度ひかえめ	●		●		●				●		●		●												
スピード湯はり	●		●						●		●														
ふろ配管長設定	●		●						●		●														
リモコン																									
インターホンリモコン	●(MP・MSP・FP・FFP)								●		●						●				●				
ボイスリモコン	●(M・MS・F・FK・FF・FFK)		●		●		●						●		●				●				●		
シンプルリモコン(デジタル表示)																									
フルドットバックライト液晶表示(台所)	●		●		●		●		●		●		●		●		●		●		●		●		
チャイルドロック	●		●		●		●		●		●		●		●		●		●		●		●		
別売リモコン(浴室)							●								●				●				●		
別売リモコン(増設)	●		●		●		●		●		●		●		●		●		●		●		●		
その他																									
減圧逆止弁・圧力逃がし弁必要																								●	
太陽熱温水器接続可					●※1		●※1						●※1		●※1										
給油検知(OC-2)取付可	●		●		●		●		●		●		●		●		●		●		●		●		

※1 太陽熱温水器を接続してご使用いただけますが、自然循環型太陽熱温水器を接続する場合はパワーシスターンが必要です。給湯機への給水圧力は147kPa以上必要です。太陽熱温水器からの湯量が高い場合はリモコンで設定した湯温が出ない場合や湯温が変動する場合があります。

選べる 機種が豊富だから「わが家」にぴったりの石油給湯機が選べます。

機能一覧表 2

ラインアップ	水道直圧式																				高圧力型貯湯式						貯湯式									
	AGシリーズ								SAシリーズ												NX-Hシリーズ						NXシリーズ									
	UKBシリーズ						UIBシリーズ		UKBシリーズ								UIBシリーズ				UKBシリーズ				UIBシリーズ		UKBシリーズ						UIBシリーズ			
	フルオート		オート		給湯+追いだき		給湯専用		フルオート		オート		オート		給湯+追いだき		給湯+追いだき		給湯専用		給湯専用		オート		給湯+追いだき		給湯専用	オート		給湯+追いだき		給湯+追いだき		給湯専用		給湯専用	
特徴・機能	UKB-AG470FMX		UKB-AG470AMX		UKB-AG470MX		UIB-AG47MX		UKB-SA470FMX		UKB-SA470AMX		UKB-SA380AMX		UKB-SA470MX		UKB-SA380MX		UIB-SA47MX		UIB-SA38MX		UKB-NX460HAR		UKB-NX460HR		UIB-NX46HR	UKB-NX460AR		UKB-NX460R		UKB-NX370R		UIB-NX46R		UIB-NX37R	
連続給湯出力	46.5kW										38.4kW		46.5kW		38.4kW				46.5kW		38.4kW		45.6kW										36.2kW		45.6kW		36.2kW	
設置バリエーション	屋外	屋内	屋外	屋内	屋外	屋内	屋外	屋内	屋外	屋内	屋外	屋内	屋外	屋内	屋外	屋内	屋外	屋内	屋外	屋内	屋外	屋内	屋外	屋内	屋外	屋内	屋外	屋外	屋内	屋外	屋内	屋外	屋内	屋外	屋内	屋外	屋内
	(MWP) (MW) (MP) (MSP) (M) (MS)	(FFP) (FFW)	(MW) (MSW) (M) (MS)	(FFW)	(MW) (MSW) (M) (MS)	(FFW)	(MW) (M) (MS)	(FFW)	(MP) (MSP) (M) (MS)	(FP) (FFP) (F) (FF)	(M) (MS)	(F) (FF)	(M) (MS)	(F) (FF)	(M) (MS)	(F) (FF)	(A) (M) (MS)	(F) (FF)	(M) (MS)	(F) (FF)	(A) (M) (MS)	(F) (FF)	(MD) (MSD) (AD) (SD)	(FD)	(MD) (MSD) (SD)	(FD)	(MD) (MSD) (SD)	(FD)	(ASS)	(MD) (MSD) (AD) (SD)	(FF)	(FD)	(MS)	(MD) (MSD) (AD)	(F) (FF)	(FD)	(M) (MS)	(MD) (MSD) (AD)	(F) (FF)	(FD)
掲載ページ	32ページ		33ページ		34ページ		35ページ		37ページ		37ページ		37ページ		38ページ		38ページ		39ページ		39ページ		41ページ		42ページ		42ページ	43ページ		44ページ		45ページ		46ページ		47ページ	
ふろ機能																																					
ふろ予約	●		●						●		●		●										●					●									
ふろ自動	●		●						●		●		●										●					●									
自動たし湯	●								●																												
お湯はりお知らせ					●		●								●		●		●		●																
追いだき	●		●		●				●		●		●		●		●						●		○(ふろ保温)			●		○(ふろ保温)		○(ふろ保温)					
ふろあつめ	●		●		●				●		●		●		●		●						●		●			●		●		●					
ふろぬるめ	●		●						●		●		●										●					●									
たし湯	●		●						●		●		●										●					●									
ふろ保温					●										●		●								●					●		●					
沸き上げオートストップ	●		●		●				●		●		●		●		●						●		●			●		●		●					
ふろ配管洗浄	●(自動&手動)		●(手動)						●(自動&手動)		●(手動)		●(手動)										●(手動)					●(手動)									
省エネ・ひかえめ機能																																					
ecoガイド	●		●		●		●		●		●		●		●		●						●					●									
給湯量セレクト	●		●		●		●		●		●		●		●																						
ふろ湯量ひかえめ	●		●		●		●		●		●		●		●		●																				
省エネ湯はり	●		●		●		●		●		●		●		●		●																				
省エネ保温	●								●																												
給湯温度ひかえめ	●		●		●		●		●		●		●		●		●																				
ふろ温度ひかえめ	●		●		●				●		●		●		●		●																				
スピード湯はり	●		●						●		●		●																								
ふろ配管長設定	●		●						●		●		●																								
リモコン																																					
インターホンリモコン	●(MWP・FFP・MP・MSP)								●(MP・MSP・FP・FFP)																												
ボイスリモコン	●(MW・FFW・M・MS)		●		●		●		●(M・MS・F・FF)		●		●		●		●						●					●									
シンプルリモコン(デジタル表示)																			●		●				●		●			●		●		●		●	
フルドットバックライト液晶表示(台所)	●(MWP・FFP・MP・MSP)								●(MP・MSP・FP・FFP)																												
チャイルドロック	●		●		●		●		●		●		●		●		●		●		●		●		●		●	●		●		●		●		●	
別売リモコン(浴室)							●												●		●						○※3							○※3		○※3	
別売リモコン(増設)	●		●		●		●		●		●		●		●		●		●		●		●		●		○※3	●		●		●		○※3		○※3	
その他																																					
減圧逆止弁・圧力逃がし弁必要																												●		●		●		●		●		●	
太陽熱温水器接続可					●※1		●※1								●※1				●※1									●※2				●		●		●	
給油検知(OC-2)取付可	●		●		●		●		●		●		●		●		●		●		●		●		●		●	●		●		●		●		●	

※1 太陽熱温水器を接続してご使用いただけますが、自然循環型太陽熱温水器を接続する場合はパワーシスターンが必要です。給湯機への給水圧力は147kPa以上必要です。太陽熱温水器からの湯量が高い場合はリモコンで設定した湯温が出ない場合や湯温が変動する場合があります。 ※2 太陽熱温水器と接続するときは(ASS)を設置ください。 ※3 浴室リモコンと増設リモコンのいずれか1台の増設が可能です。

それぞれの機能をわかりやすく説明します。

ふろ機能

ふろ予約 おふろの沸き上がり時刻をタイマー予約できます。

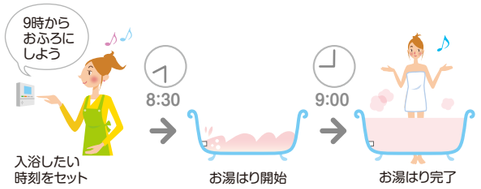

ふろ自動 お湯はり、沸き上げ、保温（4時間）までスイッチひとつのおまかせ全自動。沸き上がりをお知らせし、その後、4時間保温します。

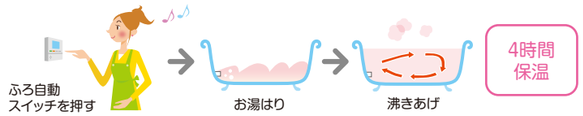

自動たし湯 おふろの設定湯量をチェックして、自動たし湯します。

お湯はりお知らせ おふろが設定湯量になった時お知らせします。

追いだき おふろの残り湯を増やさずにふろ設定温度に沸き上げます。

ふろあつめ おふろのお湯がぬるい時に押すと、ふろ設定温度より約2℃高く沸き上げます。

たし湯 おふろのお湯を増したい時に押すとたし湯ができます。

沸き上げオートストップ おふろが設定温度まで沸き上がると自動的にストップします。

自動ふろ配管洗浄 おふろの排水を自動で検知し、おふろの配管の残り湯をきれいなお湯（水）で押し出します。

ふろぬるめ おふろのお湯が熱い時に押すと、水を注入してふろ温度を低くします。

ふろ保温 おふろの設定温度を約4時間キープします。

ふろ配管洗浄 おふろの配管の残り湯をきれいなお湯（水）で押し出します。

省エネ・ひかえめ機能

ecoガイド 機器の灯油とお湯の使用状況を日・週・月単位で表示します。

省エネ湯はり 熱効率が高くなるように最適化してお湯はりします。

給湯量セレクト 給湯量を［8・10・12L／分］の3段階に設定することにより、ムダなお湯の使用を抑えます。

ふろ湯量ひかえめ 設定湯はり量を変更せずに−10Lでお湯はりを行います。

省エネ保温 浴槽に人が入ったことを検知すると保温を行い、入浴しない間の放熱ロスを減少させます。

給湯温度ひかえめ 給湯設定温度が50℃以下の場合、設定温度を［−0.5℃・−1.0℃］の2段階に設定し、給湯します。

ふろ温度ひかえめ ふろ設定温度を［−0.5℃・−1.0℃］の2段階に設定し、注湯、保温します。

スピード湯はり 浴槽が空の状態から湯はりを行う場合、設定の湯はり量まで一気に湯はりします。（ふろ自動3秒押し）

ふろ配管長設定 ふろ自動運転の残り湯チェックの短縮や、ふろ配管洗浄運転の注湯量を最適に設定できます。

リモコン

インターホンリモコン 浴室と台所のリモコンで会話ができます。

ボイスリモコン 音声で操作内容を確認できるリモコンです。

シンプルリモコン 基本性能重視のかんたん操作に配慮したわかりやすいリモコンです。

デジタル表示 表示部がシンプルなデジタル表示リモコンです。

フルドットバックライト液晶表示（台所） 文字表示ができ、暗がりや遠くからでも見やすいバックライト液晶です。

チャイルドロック リモコンのスイッチ操作をロックできます。

別売リモコン（浴室） 台所リモコン以外に浴室リモコンの増設が可能です。

別売リモコン（増設） 台所／浴室リモコン以外にも設置が可能です。

その他の機能

太陽熱温水接続可 太陽熱温水器（コロナスカイヒーター）と接続できます。

近接設置 可燃壁でも近接設置ができます。

循環口左右可 循環口への配管は左右どちらでも取り付け可能です。

ドレン受け 屋内タイプは過圧逃し弁からの水をドレン受けで処理するので、ドレン工事が不要です。

前面ラクラクメンテ 器具の前面からメンテナンスができます。

2F 機器を1階に設置していても、2階の浴室への追いだきができます。

凍結予防ヒーター 電気ヒーター内蔵で凍結を予防します。

セットフリー 浴槽から離れた場所でも設置できる遠隔追いだき式です。

静音循環ポンプ 循環ポンプに振動、騒音防止のために防振材を組み込んでさらに静かになりました。

調節ボルト 水平でない場所に据え付ける際、ベースのボルトで調節できます。

低NOxバーナ 燃焼時に発生するNOx（窒素酸化物）を低減する低NOxバーナを搭載。

ブルーラインバーナ 気化器、混合室、バーナヘッドの主要3部品により、灯油のガス化青炎燃焼を実現しました。

ガス化静音 石油をガス化燃焼するから燃焼音そのものがきわめて静かです。

比例制御 必要な熱量に応じて燃焼量をなめらかに制御し、不快な湯温ムラを抑えます。

マルチサーモメカ 水栓を断続して開閉したときに起こる、冷水サンドイッチ現象を大幅に緩和します。

水比例弁 水の出し過ぎによる出湯温度の低下を抑えます。

停電時時計保持機能 停電時も4時間、時刻設定を保持します。

点検お知らせ 標準的な使用条件のもとで10年相当の使用が経過しますと、表示部に88を表示して点検時期をお知らせします。

［減圧逆止弁・圧力逃がし弁必要］
減圧弁が内蔵されていませんので、必ず取り付けしてください。

［給油検知］
別売の給油検知装置を取り付けると給油時期をリモコンでお知らせします。

コロナは省エネ・ひかえめ機 能が豊富でかしこくエコできる!

省エネ・ひかえめ機能

○EFシリーズを例に説明しています。機種によって仕様が異なります。搭載機能についてはラインアップ(7~10ページ)をご覧ください。

1 給湯量セレクト

スイッチ一つでお湯の使い過ぎを抑えます。

給湯量を3段階から選択できます。
設定湯はり量を変更せずに−10Lで湯はりを行います。

節水モード 12L/分 ▶ 10L/分 ▶ 8L/分

台所リモコン　浴室リモコン

給湯量セレクト

使用する人が不快に感じない範囲で給湯量を制限できます。

■シャワー使用時の削減効果
(例)12L→10Lの場合

14,600L/年※1

1年で
浴槽73杯分の削減

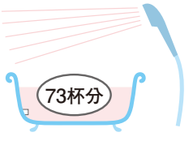

ふろ湯量ひかえめ

入浴する人が不快に感じない範囲でふろ湯量を制限できます。

−10Lの場合

3,650L/年

10L×365日=3,650L

1年で
浴槽約18杯分の削減

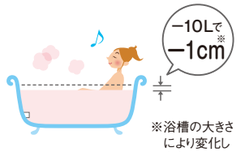

※浴槽の大きさにより変化します。

※1 使用時間5分/人×4人、使用日数365日、浴槽1杯=200L相当

2 ecoガイド

灯油とお湯の使用量を楽しくチェック。(台所リモコン)

ecoガイド

灯油またはお湯の使用状況を日、週、月単位で数値(表)やグラフで表示します。

「使用量お知らせ」で毎日の使いすぎをお知らせします。
灯油またはお湯の1日の使用量を1週間前と比較できます。

1週間使用量数値表示例

今週の使用量
[メニュー]でグラフ表示

	灯油	お湯
今週	4.84L	1.47㎥
先週木曜迄	7.57L	2.30㎥
先週	11.8L	3.58㎥

1週間使用量グラフ表示例

今週のお湯グラフ
[メニュー]で表表示,[戻る]で灯油グラフ
▸お湯
今週
先週

PM12:00. 12/10(土)
使用量お知らせガイド
先週土曜の使用量を超えました
[節水モード]で使用量を抑えることができます

使用量種類 → 灯油使用量 ▶ 灯油使用量

3 省エネ&ひかえめ設定(灯油節約)

省エネ&ひかえめ設定でラクして節約。

省エネ湯はり[全機種]

エコ効果の高い熱効率でお湯はりをします。

省エネ保温[フルオート]

入浴したことを検知すると保温を行い、入浴しない間の放熱ロスを抑えます。

給湯温度ひかえめ[全機種]

給湯設定温度が50℃以下の場合、設定温度の−0.5℃、−1.0℃にて給湯します。

ふろ温度ひかえめ[フルオート/オート/給湯+追いだき]

入浴する人が不快に感じない範囲でふろ温度を下げることができます。ふろ設定温度の−0.5℃、−1.0℃にて注湯、保温します。

4 時短

スピーディなお湯はりで時間短縮。

スピード湯はり[フルオート・オート]

来客時やすぐにおふろに入りたい時もおまかせ。

	従来機種	スピード湯はり	
フルオート	20分	13分	約35%短縮
オート	19分	12分	約37%短縮

ふろ配管長設定で時短・節約[フルオート・オート]

ご家庭に合わせた設定で、ムダをなくします。

ふろ配管長	ふろ自動運転時の残湯チェック待機時間		ふろ配管洗浄時の注湯量	
5m未満	約20秒	約50%短縮	約5L	約67%削減
5m以上~10m未満	約30秒	約25%短縮	約10L	約34%削減
10m以上~15m未満(初期設定)	約40秒		約15L	

5 DC循環ポンプ搭載

ふろ運転時の消費電力を低減。

DC循環ポンプを搭載。ふろ運転時の消費電力を大幅に低減しました。

従来機種
UKB-EF470AXP(M)
給湯・ふろ同時
170/200W

約30%削減!

UKB-EF470ARX5-S(M)
給湯・ふろ同時
118W

○EFシリーズを例に説明しています。

6 低消費電力

待機時の消費電力も低減。

低消費電力設計を追求し、待機時の消費電力も大幅にカット。給湯を使用していない時のムダな電力消費を抑制し、節電に貢献します。

業界No.1※2

※2 水道直圧式タイプにおいて　2018年4月1日現在。

従来機種
UKB-EF470AXP(M)
待機時
3.0W

約73%削減!

UKB-EF470ARX5-S(M)
待機時
0.8W

○EFシリーズを例に説明しています。

リモコン　かんたん操作で、表示も見やすいスタイリッシュなリモコン。

○インターホンリモコンはEFシリーズを例に説明しています。リモコン形状は各シリーズの商品ページにてご確認ください。

インターホンリモコン　台所と浴室で会話ができてとっても便利。1機能1ボタン　を基本に、多彩な機能が使いやすい。

台所リモコン ● 音声ガイドで操作内容をお知らせする親切リモコンです。

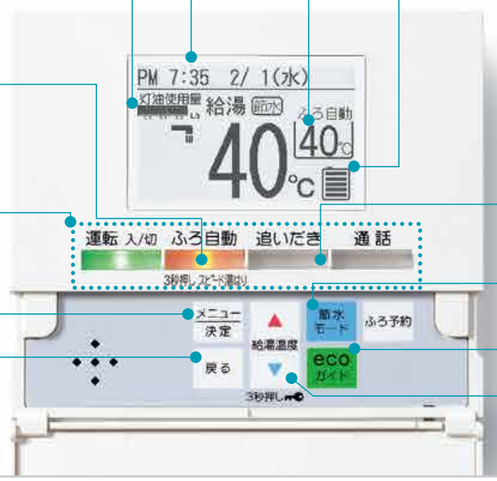

高精細　フルドットバックライト液晶
暗がりや遠くからでも表示が見やすいバックライト液晶です。

使用量お知らせ表示
灯油またはお湯の1日の使用量をバーグラフで表示します。

3秒押し スピード湯はり
浴槽が空の状態から湯はりを行う場合、3秒押しすることで設定湯量まで一気に湯はりします。

光るスイッチ
現在の運転状態を光ってお知らせします。

メニュー／決定スイッチ
各種設定を文字表示を見ながら行えます。

戻るスイッチ
操作を間違えた時など1つ前の状態にもどすことが出来ます。

浴槽表示
台所リモコンでも浴槽の状態が確認できます。

灯油残量表示
設定した灯油量からの残量がチェックできます。

追いだきスイッチ
台所リモコンからも追いだきができます。

節水モードスイッチ
お湯の量を「8、10、12L/分」の3段階から選択できます。

ecoガイドスイッチ
灯油とお湯の使用状況を日、週、月単位で表やグラフ表示します。使いすぎや節水状況が一目で分かります。

チャイルドロックスイッチ
（▼スイッチ3秒押し）
台所リモコンのスイッチ操作をロックします。

浴室リモコン ● おふろのたし湯やお湯かげん調節も自由自在です。

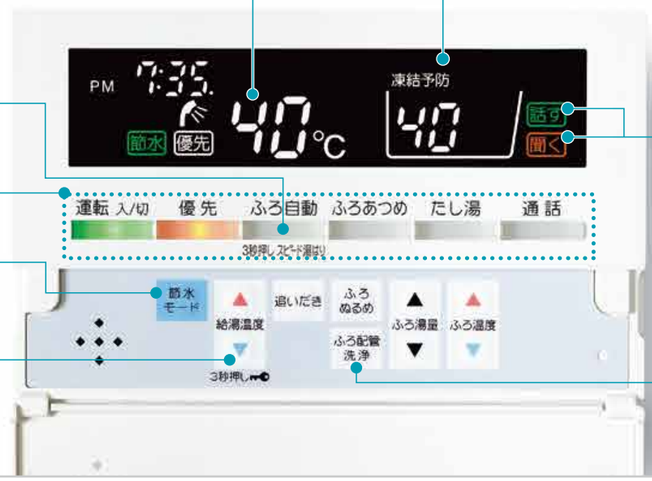

高輝度　白色LED表示
暗がりや湯気越しでも表示が見やすい高輝度LEDです。

3秒押し スピード湯はり

光るスイッチ

節水モードスイッチ

チャイルドロックスイッチ
（▼スイッチ3秒押し）
浴室リモコンのスイッチ操作をロックします。

凍結予防表示
循環ポンプによる凍結予防運転中に表示します。

送話・受話表示
インターホンの送話中または受話中に表示します。

ふろ配管洗浄スイッチ
ふろ配管に新しいお湯（水）を流して残り湯を押し出します。

清潔　ふろ配管洗浄［フルオート・オート］（浴室リモコン）
ワンタッチでらくらくきれいに。

お湯を15L注湯（運転スイッチオフの場合は水）し、ふろ配管の残り湯を押し出します。きれいなお湯でお湯はりができます。

フルオートタイプは自動ふろ配管洗浄機能搭載！

選べる　フルドットバックライト液晶（台所リモコン）
お好みで見やすい表示が選べます。

液晶ディスプレイ白黒反転機能で表示パターンを2種類用意しました。見やすさやリモコン設置環境やお好みに合わせてお選びいただけるユニバーサルデザインです。

黒文字表示パターン
リモコン本体と調和する清潔感のある表示

白文字表示パターン
くっきりコントラストで視認性に配慮した表示

便利　灯油残量表示（台所リモコン）
給油時期も一目で確認。

予め灯油量を設定すれば、灯油の残量をバーグラフで表示するので給油時期や灯油使用量の把握に便利です。

設定した油量に対して残量を5段階で表示します。

灯油が少なくなると「給油」が点滅してお知らせ。

※給湯機以外にも同じ灯油タンクを使う場合は油量を計ることが出来ません。

○ボイスリモコン・シンプルリモコンはNXシリーズを例に説明しています。リモコン形状は各シリーズの商品ページにてご確認ください。

ボイスリモコン

音声ガイドで操作内容をお知らせ。
便利な機能もかんたんに操作できます。

台所リモコン

浴室リモコン

シンプルリモコン

よく使う機能を重視したシンプル設計。
操作もかんたんで分かりやすい。

台所リモコン

浴室リモコン

水道直圧式

省エネ･ひかえめ機能満載で、快適スマート給湯！

給湯効率 12%UP!

コロナ エコフィールのしくみ

※図は屋外設置タイプの排熱利用のイメージです。実際の構造とは異なります。

排熱を再利用（潜熱回収）することで…

給湯効率95%達成！

熱効率を高めることで、家計にやさしく環境に配慮した給湯機になりました。

熱効率が大幅UP! 高温の排気を有効利用　83% → 95%

排気温度が低下　約200℃ → 約60℃

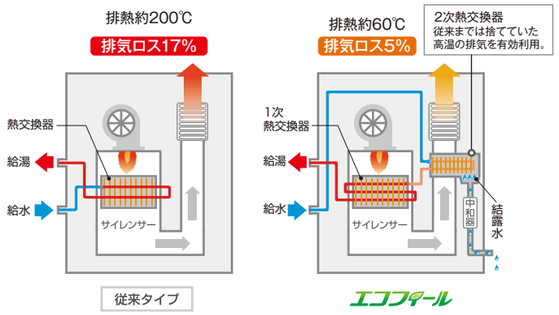

フルオートタイプはランニングコスト 年間 約21,600円もお得です。

エコフィールに買い替える

従来機種（熱効率83%）

灯油　年間でポリタンク（18L）約4.4缶分　約7,300円※1 お得

省エネ&ひかえめ設定を利用

省エネ湯はり　給湯温度ひかえめ　省エネ保温　ふろ温度ひかえめ

※詳しくは13ページをご覧ください。

灯油　年間でポリタンク（18L）約1.8缶分　約3,000円※2 お得

節水モードスイッチを押すと

給湯量セレクト　ふろ湯量ひかえめ

※詳しくは13ページをご覧ください。

灯油　年間でポリタンク（18L）約2.6缶分　約4,500円お得

水道　年間で浴槽（200L）約91杯分　約6,800円※3お得

灯油

こんなに節約

ポリタンク（18L）約8.8缶分

節約できる灯油代

約14,800円

水道

こんなに節約

浴槽91杯分

200L

節約できる水道代

約6,800円

灯油代
＋
水道代
「Wでエコ」

あわせて年間

約21,600円

お得

※1　石油給湯機（熱効率83%）と比べた場合。給湯使用条件（4人家族想定、入水温度は通年で18℃）　■灯油価格93円／L（2018年1月9日　全国平均配達価格　資源エネルギー庁発表）　•ふろお湯はり：200L、42℃　•シャワー：12L／分×5分／人×4人＝240L、40℃　•洗面：6L／分×2分／人×4人＝48L、40℃　•台所：8L／分×3分／回×3回＝72L、37℃

※2　省エネ設定：省エネ湯はり、省エネ保温、給湯温度ひかえめ、ふろ温度ひかえめにて算出。

※3　東京都23区の水道料金＋下水道使用料金の合算で家庭用の口径20mmの配管を使用した場合372円／㎥　18,250L＝18.25㎥　18.25㎥×372円／㎥＝6,789円

CO_2を削減！環境に配慮しています。

年間約197kgのCO₂を削減！

従来の給湯機からエコフィールに替えるだけで、CO_2排出量を約13%削減します。

1年間で　杉の木約14本分のCO_2削減効果

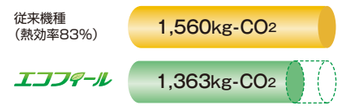

●CO_2排出係数
石油（石油市場平均）：2.49kg-CO_2／L　出典元「温室効果ガス排出係数一覧」環境省H27年4月
温室効果ガス総排出量算定方法ガイドライン
●杉の木1本あたりのCO_2吸収量は、1年で平均して約14kgとしています。

軽量コンパクト設計で入れ替えもスムーズです。

業界トップクラスの軽量･コンパクトサイズ

当社従来機種からの入れ替えが簡単にできる配管位置の設計です。

UIBタイプ：38kg
UKBタイプ：44･45kg

■UKB-EF470FRX5-S（M）（MS）　■UIB-EF47RX5-S（M）（MS）

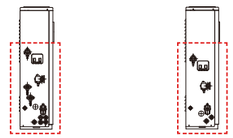

AGシリーズ（据置タイプ）、LD･SAシリーズ（平型･角形タイプ）でそれぞれ同配管位置。

低消費電力仕様で電気代も節約！（屋外設置タイプでの比較）［50／60Hz］

消費電力（W）		給湯	ふろ	待機時
UKBシリーズ	EFシリーズ	98／98	84／84	0.8
	従来タイプ	125／125	135／150	3.2

消費電力（W）		給湯	待機時
UIBシリーズ	EFシリーズ	95／95	0.6
	従来タイプ	115／115	2.3

お湯はりホットセーブ機構で快適。

「お湯はり･追いだき･たし湯等」と「給湯」が同時に使用できます。

※給湯はふろ設定温度となります。

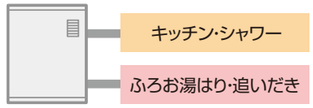

フルオート･オートタイプで同時使用ができるのはコロナだけ！

ミキシング弁を採用、安定湯温で快適。（水道直圧式）

シャワーが快適。使い始めの「熱い！」「冷たい！」をミキシング弁が抑えます。

■湯温の安定性向上（再出湯特性比較）

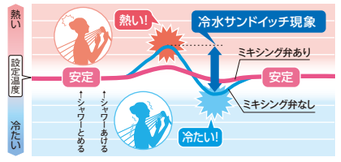

※イラストはイメージです

騒音低減設計。

ガンタイプ比例制御バーナにより、騒音低減、臭気低減を実現しています。

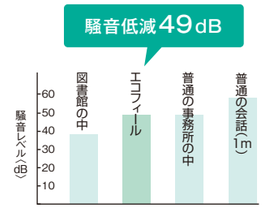

ワンタッチでお湯はりOK。保温、たし湯もおまかせ。

UKBシリーズ（給湯＋追いだき）	フルオートタイプ	おすすめ機能 ○詳細機能の搭載有無については、「ラインアップ（7～10ページ）」をご覧ください。
連続給湯出力 46.5kW		1 省エネ＆ひかえめ設定（4つの設定） 2 給湯量セレクト 3 スピード湯はり

据置型

（MP）（M）　（MSP）（MS）

近接設置 | 前面ラクラクメンテ | 2F | 凍結防止ヒーター | セットフリー | 静音循環ポンプ | 調節ボルト | 低NOxバーナ | 比例制御 | マルチサーモメカ | 水比例弁 | 点検お知らせ

連続給湯出力：46.5kW（40,000kcal/h）
ふ ろ 出 力：14.5kW（12,500kcal/h）

目標年度2006年	省エネ基準達成率	エネルギー消費効率
	110%	95.0%

インターホンリモコン 付属タイプ

屋外設置型 前面排気 1531882
UKB-EF470FRX5-S（MP）
本体希望小売価格 **416,000**円+消費税

屋外設置型 前面排気 高級ステンレス外装 1531883
UKB-EF470FRX5-S（MSP）
本体希望小売価格 **431,000**円+消費税

ボイスリモコン 付属タイプ

屋外設置型 前面排気 1531880
UKB-EF470FRX5-S（M）
本体希望小売価格 **405,000**円+消費税

屋外設置型 前面排気 高級ステンレス外装 1531881
UKB-EF470FRX5-S（MS）
本体希望小売価格 **420,000**円+消費税

■外形寸法:高さ795×幅660×奥行210mm

据置型

FP·F·FK用

エコフィール専用標準排気筒セット付属（別梱包）
（φ100 SUS304 Oリングシール仕様）

FFP·FF·FFK用

エコフィール専用標準給排気筒セット付属（別梱包）
ワンタッチ式ウォールトップ

（FP）（F）　（FFP）（FF）　（FK）　（FFK）

循環口左右可 | 2F | 凍結防止ヒーター | セットフリー | 静音循環ポンプ | 低NOxバーナ | 比例制御 | マルチサーモメカ | 水比例弁 | 点検お知らせ

インターホンリモコン 付属タイプ

屋内設置型 強制排気 1572595
UKB-EF470FRX5-S（FP）
本体希望小売価格 **458,000**円+消費税
■エコフィール専用標準排気筒セット付属（別梱包）
〈排気筒トップ、エルボ、直管、スライド管がセットになります〉

屋内設置型 強制給排気 1572596
UKB-EF470FRX5-S（FFP）
本体希望小売価格 **464,000**円+消費税
■エコフィール専用標準給排気筒セット〈ウォールトップ〉付属（別梱包）

ボイスリモコン 付属タイプ

屋内設置型 強制排気 1572591
UKB-EF470FRX5-S（F）
本体希望小売価格 **447,000**円+消費税
■エコフィール専用標準排気筒セット付属（別梱包）
〈排気筒トップ、エルボ、直管、スライド管がセットになります〉

屋内設置型 強制給排気 1572592
UKB-EF470FRX5-S（FF）
本体希望小売価格 **453,000**円+消費税
■エコフィール専用標準給排気筒セット〈ウォールトップ〉付属（別梱包）

屋内設置型 強制排気 1572593
UKB-EF470FRX5-S（FK）
本体希望小売価格 **447,000**円+消費税
■エコフィール専用標準排気筒セット付属（別梱包）
〈排気筒トップ、エルボ、直管、スライド管がセットになります〉

屋内設置型 強制給排気 1572594
UKB-EF470FRX5-S（FFK）
本体希望小売価格 **453,000**円+消費税
■エコフィール専用標準給排気筒セット〈ウォールトップ〉付属（別梱包）

■外形寸法:高さ845×幅300×奥行600mm
※（FK）（FFK）タイプ:着脱式台所リモコンを取り外して使用する場合はメインリモコンコード（別売）及び操作部シール板（別売）が必要です。浴室リモコンは浴室リモコンコード（別売）が必要です。56ページを参照願います。
○（FFP）（FF）（FFK）タイプ:給排気筒延長3m3曲がり以内。　○（FP）（F）（FK）タイプ:排気筒延長3m2曲がり、または5m1曲がり以内。

【 リモコン 】

付属 インターホンリモコン
•浴室と台所で会話ができます。

台所リモコン　浴室リモコン

別売

増設リモコン
RSK-EF470FRX5 1581366
22,000円+消費税
2芯リモコンコード8m付
※増設リモコンに通話機能はありません。

付属 ボイスリモコン
•操作内容を音声で確認できます。

台所リモコン　浴室リモコン

別売

増設リモコン
RSK-EF470FRX5 1581366
22,000円+消費税
2芯リモコンコード8m付

〈共通必要別売部材〉
台所リモコン用
■メインリモコンコード★
浴室リモコン用
■浴室リモコンコード★
★56ページ参照のうえ8m·12m·15mからお選びください。

■専用循環口
UKB-M19（直出しタイプ）　9,000円+消費税
UKB-M19R（横出しタイプ）　9,000円+消費税

〈FFP·FF·FFK用給排気筒セット〉
壁厚が250mm～360mmの場合ご使用ください。
■エコフィール専用厚壁用給排気筒セット QU8-EFLL 1882462
※表示価格の6,500円+消費税アップです。

注）エコフィール（FFP）（FFK）（FF）（FP）（F）（FK）タイプは試運転前に、中和器への注水が必要となります。注水をしないと機器の運転ができません。

お湯はりから保温まですべておまかせオートタイプ。

UKBシリーズ（給湯＋追いだき）	オートタイプ	おすすめ機能 ○詳細機能の搭載有無については、「ラインアップ（7～10ページ）」をご覧ください。
連続給湯出力 46.5kW		1 省エネ＆ひかえめ設定（3つの設定） 2 給湯量セレクト 3 スピード湯はり

据置型

エコフィール専用標準排気筒セット付属（別梱包）
（φ100 SUS304 Oリングシール仕様）
F用

（M）　（MS）　（F）

近接設置※1 | 循環口左右可※2 | 前面ラクラクメンテ※1 | 2F | 凍結防止ヒーター | セットフリー | 静音循環ポンプ | 調節ボルト※1 | 低NOxバーナ | 比例制御 | マルチサーモメカ | 水比例弁 | 点検お知らせ
※1（M·MS）※2（F）

連続給湯出力：46.5kW（40,000kcal/h）
ふ ろ 出 力：14.5kW（12,500kcal/h）

目標年度2006年	省エネ基準達成率	エネルギー消費効率
	110%	95.0%

ボイスリモコン 付属タイプ

屋外設置型 前面排気 1531890
UKB-EF470ARX5-S（M）
本体希望小売価格 **387,000**円+消費税

屋外設置型 前面排気 高級ステンレス外装 1531891
UKB-EF470ARX5-S（MS）
本体希望小売価格 **400,000**円+消費税

屋内設置型 強制排気 1572590
UKB-EF470ARX5-S（F）
本体希望小売価格 **433,000**円+消費税
■エコフィール専用標準排気筒セット付属（別梱包）
〈排気筒トップ、エルボ、直管、スライド管がセットになります〉

■外形寸法:（M·MS）高さ795×幅660×奥行210mm／（F）高さ845×幅300×奥行600mm
○（F）タイプ:排気筒延長3m2曲がり、または5m1曲がり以内。

お湯はりするとメロディでお知らせします。

UKBシリーズ（給湯＋追いだき）	給湯＋追いだきタイプ	おすすめ機能 ○詳細機能の搭載有無については、「ラインアップ（7～10ページ）」をご覧ください。
連続給湯出力 46.5kW		1 省エネ＆ひかえめ設定（3つの設定） 2 給湯量セレクト 3 eco ガイド

据置型

（FFK）

エコフィール専用標準給排気筒セット付属（別梱包）
ワンタッチ式ウォールトップ

循環口左右可 | 2F | 凍結防止ヒーター | セットフリー | 静音循環ポンプ | 低NOxバーナ | 比例制御 | マルチサーモメカ | 水比例弁 | 点検お知らせ

連続給湯出力：46.5kW（40,000kcal/h）
ふ ろ 出 力：14.5kW（12,500kcal/h）

目標年度2006年	省エネ基準達成率	エネルギー消費効率
	110%	95.0%

ボイスリモコン 付属タイプ

屋内設置型 強制給排気 1572589
UKB-EF470RX5-S（FFK）
本体希望小売価格 **388,000**円+消費税
■エコフィール専用標準給排気筒セット〈ウォールトップ〉付属（別梱包）

■外形寸法:高さ845×幅300×奥行600mm
※着脱式台所リモコンを取り外して使用する場合はメインリモコンコード（別売）及び操作部シール板（別売）が必要です。浴室リモコンは浴室リモコンコード（別売）が必要です。56ページを参照願います。
○（FFK）タイプ:給排気筒延長3m3曲がり以内。

【 リモコン 】

オートタイプ

付属 ボイスリモコン
•操作内容を音声で確認できます。

台所リモコン　浴室リモコン

別売

増設リモコン
RSK-EF470FRX5 1581366
22,000円+消費税
2芯リモコンコード8m付

給湯＋追いだきタイプ

付属 ボイスリモコン
•操作内容を音声で確認できます。

台所リモコン　浴室リモコン

別売

増設リモコン
RSK-EF470RX5 1581365
15,500円+消費税
2芯リモコンコード8m付

〈共通必要別売部材〉
台所リモコン用
■メインリモコンコード★
浴室リモコン用
■浴室リモコンコード★
★56ページ参照のうえ8m·12m·15mからお選びください。

■専用循環口
UKB-M19（直出しタイプ）　9,000円+消費税
UKB-M19R（横出しタイプ）　9,000円+消費税

〈FFK用給排気筒セット〉
壁厚が250mm～360mmの場合ご使用ください。
■エコフィール専用厚壁用給排気筒セット QU8-EFLL 1882462
※表示価格の6,500円+消費税アップです。

注）エコフィール（F）（FFK）タイプは試運転前に、中和器への注水が必要となります。注水をしないと機器の運転ができません。

46.5kWの大出力。手軽な給湯専用タイプ。

UIBシリーズ（給湯専用）	給湯専用タイプ
連続給湯出力 46.5kW	

おすすめ機能 ○詳細機能の搭載有無については、「ラインアップ（7～10ページ）」をご覧ください。

1 省エネ&ひかえめ設定（2つの設定）　2 給湯量セレクト　3 eco ガイド

据置型

近接設置　前面ラクラクメンテ　凍結防止ヒーター　調節ボルト　低NOxバーナ　比例制御　マルチモニタ　水比例弁　点検お知らせ

連続給湯出力：46.5kW（40,000kcal/h）

目標年度 2006年	省エネ基準達成率	エネルギー消費効率
	110%	95.0%

ボイスリモコン 付属タイプ

屋外設置型 前面排気 1831894
UIB-EF47RX5-S(M)
本体希望小売価格 **271,500**円+消費税

屋外設置型 前面排気 高級ステンレス外装 1831895
UIB-EF47RX5-S(MS)
本体希望小売価格 **284,500**円+消費税

屋内設置型 強制排気 1872587
UIB-EF47RX5-S(FK)
本体希望小売価格 **306,000**円+消費税
■エコフィール専用標準排気筒セット付属（別梱包）
〈排気筒トップ、エルボ、直管、スライド管がセットになります〉

屋内設置型 強制給排気 1872588
UIB-EF47RX5-S(FFK)
本体希望小売価格 **312,000**円+消費税
■エコフィール専用標準給排気筒セット〈ウォールトップ〉付属（別梱包）

■外形寸法：(M・MS)高さ795×幅660×奥行210mm／(FK・FFK)高さ845×幅300×奥行600mm

※(FK)(FFK)タイプ：着脱式台所リモコンを取り外して使用する場合はメインリモコンコード（別売）及び操作部シール板（別売）が必要です。56ページを参照願います。
○(FFK)タイプ：給排気筒延長3m3曲がり以内。
○(FK)タイプ：排気筒延長3m2曲がり、または5m1曲がり以内。

据置型

凍結防止ヒーター　低NOxバーナ　比例制御　マルチモニタ　水比例弁　点検お知らせ

FK用

エコフィール専用標準排気筒セット付属（別梱包）
（φ100 SUS304 Oリングシール仕様）

FFK用

エコフィール専用標準給排気筒セット付属（別梱包）
ワンタッチ式ウォールトップ

【 リモコン 】

付属 ボイスリモコン
・操作内容を音声で確認できます。

台所リモコン

別売

浴室リモコン
RBI-EF47RX5 1881367
19,500円+消費税
2芯リモコンコード8m付

増設リモコン
RSI-EF47RX5 1881364
15,500円+消費税
2芯リモコンコード8m付

※付属の台所リモコンの他に別売の浴室リモコン、増設リモコンをそれぞれ増設でき、最多3ヵ所に取り付け可能。

〈共通必要別売部材〉
台所リモコン用
■メインリモコンコード★　★56ページ参照のうえ8m・12m・15mからお選びください。

〈FFK用給排気筒セット〉
壁厚が250mm～360mmの場合ご使用ください。
■エコフィール専用厚壁用給排気筒セット QU8-EFLL 1882462
※表示価格の6,500円+消費税アップです。

注）エコフィール(FK)(FFK)タイプは試運転前に、中和器への注水が必要となります。注水をしないと機器の運転ができません。

給排気筒・排気筒セットの梱包詳細・別売専用部材

■エコフィール専用EF・NEシリーズ標準給排気筒セット付属（別梱包）

(FFK)(FF)(FFP)タイプ用(QU8−EFL)
（エコフィール指定以外の給排気筒セットは使用不可）

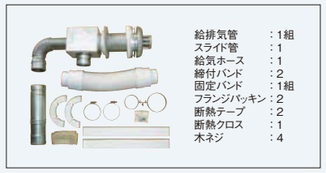

※給排気筒を延長する場合は、長さ3m曲がり数3ヵ所以内で設置してください。

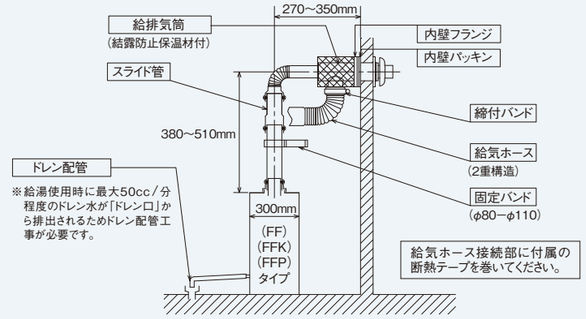

■エコフィール専用（FFP）（FFK）（FF）タイプ別売部材

品名		型式名・価格	仕様
排気筒断熱材（2タイプ）（延長時の給気管にも使用します）		(1) UF-EF1-500 1882491 1,900円+消費税 (2) UF-EF1-1000 1882492 3,300円+消費税	(1)L=500mm (2)L=1000mm φ80用　ALGCロックウール　厚さ20mm

○ その他の部材は53ページをご覧ください。

■エコフィール専用EF・NEシリーズ標準排気筒セット付属（別梱包）

(FP)(F)(FK)(FD)タイプ用(UIB−EF1)
（エコフィール指定以外のφ106排気筒は使用不可）

φ100ワンタッチ式Oリングシール仕様
材質SUS304

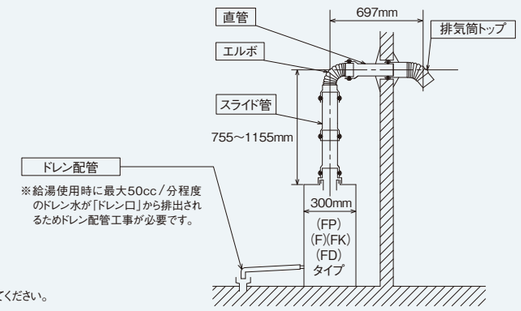

※排気筒を延長する場合は、長さ3m曲がり数2ヵ所以内、または長さ5m曲がり数1ヵ所以内で設置してください。

■エコフィール専用（FP）（F）（FK）（FD）タイプ別売部材

品名		型式名・価格	仕様	
排気筒トップ		UIB-EF2 1882489 3,600円+消費税	（付属の排気筒セットの排気筒トップと共通）	φ100 ワンタッチ式 Oリングシール仕様 材質SUS304-t0.3
エルボ		UF-EF11 1882496 3,400円+消費税	（付属の排気筒セットのエルボと共通）	
直管		UF-EF12-900 1882497 4,800円+消費税	L=900mm	
スライド管（3タイプ）	写真はUF-EF13-200です。	(1) UF-EF13-200 1882485 4,100円+消費税 (2) UF-EF13-300 1882486 4,800円+消費税 (3) UF-EF13-500 1882487 5,600円+消費税	(1)L=180～270mm (2)L=250～420mm (3)L=405～720mm	
排気筒断熱材		UF-EF14-1000 1882495 4,700円+消費税	L=1000mm　φ100用　ALGCロックウール　厚さ25mm	

※給排気筒・排気筒の断熱施工について
上記の給排気筒・排気筒を使用する機器は高効率型で排気温度が低いため、排気筒内部及び、給気管表面に結露が発生することがあります。寒冷地や外気温が低くなる地域で給排気筒・排気筒を延長設置する場合は、別売部材の排気筒断熱材を排気筒と給気管に必ず巻いてください。

水道直圧式

エコフィール
EG SERIES

エコフィール

高効率 石油給湯機エコフィール 5年保証 CORONA

軽量・コンパクトサイズ設計の壁掛けタイプ。

給湯効率 12%UP!

コロナ エコフィールのしくみ

排熱を再利用（潜熱回収）することで…

給湯効率95%達成！

熱効率を高めることで、家計にやさしく環境に配慮した給湯機になりました。

熱効率が大幅UP! 高温の排気を有効利用 83% → 95%

排気温度が低下 約200℃ → 約60℃

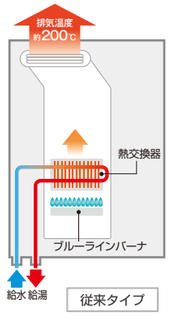

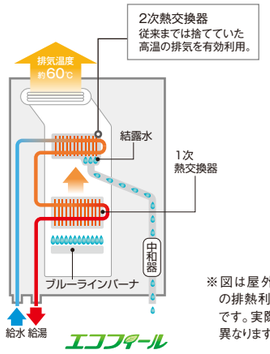

※図は屋外設置タイプの排熱利用のイメージです。実際の構造とは異なります。

フルオートタイプはランニングコスト 年間 約21,600円もお得です。

エコフィールに買い替える
従来機種（熱効率83%）
灯油 年間でポリタンク（18L）約4.4缶分 約7,300円※1 お得

省エネ&ひかえめ設定を利用
省エネ湯はり / 給湯温度ひかえめ / 省エネ保温 / ふろ温度ひかえめ
※詳しくは13ページをご覧ください。
灯油 年間でポリタンク（18L）約1.8缶分 約3,000円※2 お得

節水モードスイッチを押すと
給湯量セレクト / ふろ湯量ひかえめ
※詳しくは13ページをご覧ください。
灯油 年間でポリタンク（18L）約2.6缶分 約4,500円お得
水道 年間で浴槽（200L）約91杯分 約6,800円※3お得

灯油
こんなに節約
ポリタンク（18L）約8.8缶分
節約できる灯油代 約14,800円

水道
こんなに節約
浴槽91杯分 200L
節約できる水道代 約6,800円

灯油代 ＋ 水道代 「Wでエコ」
あわせて年間 約21,600円 お得

※1 石油給湯機（熱効率83%）と比べた場合。給湯使用条件（4人家族想定、入水温度は通年で18℃） ■灯油価格93円／L（2018年1月9日 全国平均配達価格 資源エネルギー庁発表） •ふろお湯はり：200L、42℃ •シャワー：12L／分×5分／人×4人＝240L、40℃ •洗面：6L／分×2分／人×4人＝48L、40℃ •台所：8L／分×3分／回×3回＝72L、37℃
※2 省エネ設定：省エネ湯はり、省エネ保温、給湯温度ひかえめ、ふろ温度ひかえめにて算出。
※3 東京都23区の水道料金＋下水道使用料金の合算で家庭用の口径20mmの配管を使用した場合372円／㎥ 18,250L＝18.25㎥ 18.25㎥×372円／㎥＝6,789円

CO_2を削減！環境に配慮しています。

年間約197kgのCO₂を削減！

年間約197kg-CO₂削減

従来機種（熱効率83%）	1,560kg-CO₂
エコフィール	1,363kg-CO₂

従来の給湯機からエコフィールに替えるだけで、CO₂排出量を約13%削減します。

1年間で 杉の木約14本分のCO₂削減効果

●CO₂排出係数
石油（石油市場平均）：2.49kg-CO₂／L 出典元「温室効果ガス排出係数一覧」環境省H27年4月 温室効果ガス総排出量算定方法ガイドライン
●杉の木1本あたりのCO₂吸収量は、1年で平均して約14kgとしています。

配管位置が従来タイプ（アビーナG）同様で入れ替えがスムーズ。

屋外設置型で、入れ替えに配慮した設計です。

本体ボディは軽量・コンパクトサイズで、狭い場所でもすっきり取り付け可能です。また、入れ替えを想定した配管位置で、当社従来タイプからの入れ替えもスムーズに行えます。

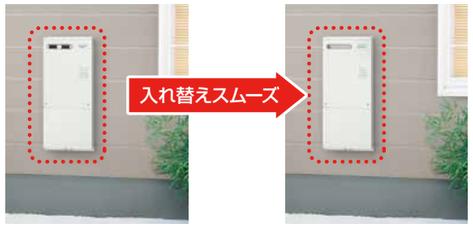

※機器前面と前方可燃物とは60cm以上の離隔距離が必要です。
※専用のドレン配管が必要です。

こだわりポイント

軽量コンパクトサイズ
質量
フルオート：37kg
オート：37kg
給湯+追いだき：36kg
給湯専用：31kg
※アビーナGに対して奥行き+75mm

※油配管接続口の位置は異なります。

配管位置はアビーナG同様

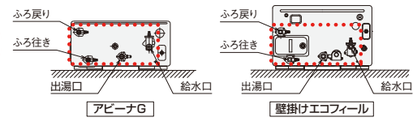

ブルーラインバーナで高効率を実現。

灯油のガス化燃焼で高効率を実現するブルーラインバーナを採用。
耐久性・耐熱性に優れ、燃焼音も抑えた騒音低減設計です。

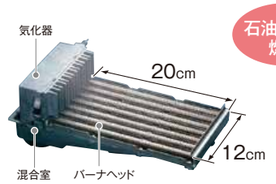

低消費電力仕様で電気代も節約！（屋外設置タイプでの比較）[50／60Hz]

消費電力(W)		給湯	ふろ	待機時
UKBシリーズ（給湯+追いだきタイプ）	EGシリーズ	65／65	53／53	0.8
	UKB-AG470XP4	82／82	105／135	3.4

消費電力(W)		給湯	待機時
UIBシリーズ	EGシリーズ	62／62	0.6
	UIB-AG47XP4	80／80	2.8

お湯はりホットセーブ機構で快適。

「お湯はり・追いだき・たし湯等」と「給湯」が同時に使用できます。
※給湯はふろ設定温度となります。

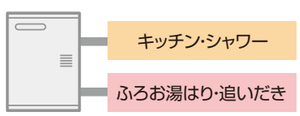

フルオート・オートタイプで同時使用ができるのはコロナだけ！

スイッチポンですべておまかせフルオートタイプ。

UKBシリーズ（給湯＋追いだき） フルオートタイプ

連続給湯出力 46.5kW

おすすめ機能 ○詳細機能の搭載有無については、「ラインアップ（7～10ページ）」をご覧ください。

1 省エネ&ひかえめ設定（4つの設定） 2 給湯量セレクト 3 スピード湯はり

壁掛型

（MWP）（MW） （FFP）（FFW）

※写真はフルオートタイプです。

FFP･FFW用

エコフィール専用給排気筒セット（別売）
ワンタッチ式ウォールトップ

連続給湯出力：46.5kW（40,000kcal/h）
ふ ろ 出 力：14.5kW（12,500kcal/h）

目標年度2006年	省エネ基準達成率	エネルギー消費効率
	110%	95.0%

インターホンリモコン 付属タイプ

屋外設置型 前面排気 1532158

UKB-EG470FRX-S（MWP）
本体希望小売価格 **446,000**円+消費税

屋内設置型 強制給排気 1532157

UKB-EG470FRX-S（FFP）
本体希望小売価格 **438,000**円+消費税
給排気筒セット 35,000円+消費税
合計希望小売価格 **473,000**円+消費税

■外形寸法：（MWP）高さ690×幅470×奥行285mm／（FFP）高さ645×幅470×奥行285mm

近接設置 前面ラクラクメンテ 2F 凍結防止ヒーター セットフリー 静音循環ポンプ ブルーラインバーナ ガス化静音 比例制御 マルチサーモメカ 水比例弁 点検お知らせ

軽量・コンパクト設計で買い替えもスムーズ。

UIBシリーズ（給湯専用） 給湯専用タイプ

連続給湯出力 46.5kW

おすすめ機能 ○詳細機能の搭載有無については、「ラインアップ（7～10ページ）」をご覧ください。

1 省エネ&ひかえめ設定（2つの設定） 2 給湯量セレクト 3 eco ガイド

壁掛型

（MW） （FFW）

FFW用

エコフィール専用給排気筒セット（別売）
ワンタッチ式ウォールトップ

連続給湯出力：46.5kW（40,000kcal/h）

目標年度2006年	省エネ基準達成率	エネルギー消費効率
	110%	95.0%

ボイスリモコン 付属タイプ

屋外設置型 前面排気 1831903

UIB-EG47RX-S（MW）
本体希望小売価格 **276,000**円+消費税

屋内設置型 強制給排気 1831902

UIB-EG47RX-S（FFW）
本体希望小売価格 **263,000**円+消費税
給排気筒セット 35,000円+消費税
合計希望小売価格 **298,000**円+消費税

■外形寸法：（MW）高さ645×幅470×奥行285mm／（FFW）高さ600×幅470×奥行285mm

※（FFW）タイプ：着脱式台所リモコンを取り外して使用する場合はメインリモコンコード（別売）が必要です。着脱後は付属の操作部シール板を取り付けてください。56ページを参照願います。
○（FFW）タイプ：給排気筒延長3m3曲がり以内、本体基板のスイッチ切り替えと7m3曲がり対応エルボを使用することで7m3曲がりまで延長可能。

近接設置 前面ラクラクメンテ 凍結防止ヒーター ブルーラインバーナ ガス化静音 比例制御 マルチサーモメカ 水比例弁 点検お知らせ

お湯はりから保温まですべておまかせオートタイプ。

UKBシリーズ（給湯＋追いだき） オートタイプ

連続給湯出力 46.5kW

おすすめ機能 ○詳細機能の搭載有無については、「ラインアップ（7～10ページ）」をご覧ください。

1 省エネ&ひかえめ設定（3つの設定） 2 給湯量セレクト 3 スピード湯はり

連続給湯出力：46.5kW（40,000kcal/h）
ふ ろ 出 力：14.5kW（12,500kcal/h）

目標年度2006年	省エネ基準達成率	エネルギー消費効率
	110%	95.0%

インターホンリモコン 付属タイプ

屋外設置型 前面排気 1531899

UKB-EG470ARX-S（MWP）
本体希望小売価格 **428,000**円+消費税

屋内設置型 強制給排気 1531898

UKB-EG470ARX-S（FFP）
本体希望小売価格 **420,000**円+消費税
給排気筒セット 35,000円+消費税
合計希望小売価格 **455,000**円+消費税

■外形寸法：（MWP）高さ690×幅470×奥行285mm／（FFP）高さ645×幅470×奥行285mm

近接設置 前面ラクラクメンテ 2F 凍結防止ヒーター セットフリー 静音循環ポンプ ブルーラインバーナ ガス化静音 比例制御 マルチサーモメカ 水比例弁 点検お知らせ

おふろの追いだき、保温もおまかせだから便利で快適。

UKBシリーズ（給湯＋追いだき） 給湯＋追いだきタイプ

連続給湯出力 46.5kW

おすすめ機能 ○詳細機能の搭載有無については、「ラインアップ（7～10ページ）」をご覧ください。

1 省エネ&ひかえめ設定（3つの設定） 2 給湯量セレクト 3 eco ガイド

連続給湯出力：46.5kW（40,000kcal/h）
ふ ろ 出 力：14.5kW（12,500kcal/h）

目標年度2006年	省エネ基準達成率	エネルギー消費効率
	110%	95.0%

ボイスリモコン 付属タイプ

屋外設置型 前面排気 1531901

UKB-EG470RX-S（MW）
本体希望小売価格 **356,000**円+消費税

屋内設置型 強制給排気 1531900

UKB-EG470RX-S（FFW）
本体希望小売価格 **343,000**円+消費税
給排気筒セット 35,000円+消費税
合計希望小売価格 **378,000**円+消費税

■外形寸法：（MW）高さ690×幅470×奥行285mm／（FFW）高さ645×幅470×奥行285mm

近接設置 前面ラクラクメンテ 2F 凍結防止ヒーター セットフリー 静音循環ポンプ ブルーラインバーナ ガス化静音 比例制御 マルチサーモメカ 水比例弁 点検お知らせ

※（FFP）（FFW）タイプ：着脱式台所リモコンを取り外して使用する場合はメインリモコンコード（別売）が必要です。着脱後は付属の操作部シール板を取り付けてください。浴室リモコンは浴室リモコンコード（別売）が必要です。56ページを参照願います。
○（FFP）（FFW）タイプ：給排気筒延長3m3曲がり以内、本体基板のスイッチ切り替えと7m3曲がり対応エルボを使用することで7m3曲がりまで延長可能。

【 リモコン 】

フルオート・オートタイプ

付属 インターホンリモコン
•浴室と台所で会話ができます。

台所リモコン 浴室リモコン

別売

増設リモコン
（フルオート・オートタイプ）
RSK-EG470FRX 1582022
22,000円+消費税
2芯リモコンコード8m付

※増設リモコンに通話機能はありません。

給湯＋追いだきタイプ

付属 ボイスリモコン
•操作内容を音声で確認できます。

台所リモコン 浴室リモコン

別売

増設リモコン
RSK-EG470RX 1582560
15,500円+消費税
2芯リモコンコード8m付

〈共通必要別売部材〉

台所リモコン用
■メインリモコンコード★
浴室リモコン用
■浴室リモコンコード★

★56ページ参照のうえ8m･12m･15mからお選びください。

■専用循環口
UKB-M19（直出しタイプ） 9,000円+消費税
UKB-M19R（横出しタイプ） 9,000円+消費税

〈FFP･FFW用給排気筒セット〉

給排気筒セットには以下のタイプがあります。設置場所に応じてお選びください。
■直出しタイプ QU8-EGSM 1882700 QU8-EGS 1882698
■左右出しタイプ QU8-EGLM 1882701 QU8-EGL 1882699
■左出し専用タイプ QU8-EGH 1882702
■横直出しタイプ QU8-EGYS 1882703

壁厚が260mm～370mmの場合ご使用ください。
■厚壁用給排気筒トップ QU8-AT 1882704

注）エコフィール（FFP）（FFW）タイプは試運転前に、中和器への注水が必要となります。注水をしないと機器の運転ができません。

【 リモコン 】

付属 ボイスリモコン
•操作内容を音声で確認できます。

台所リモコン

別売

浴室リモコン
RBI-EG47RX 1882562
19,500円+消費税
2芯リモコンコード8m付

増設リモコン
RSI-EG47RX 1882559
15,500円+消費税
2芯リモコンコード8m付

※付属の台所リモコンの他に別売の浴室リモコン、増設リモコンをそれぞれ増設でき、最多3ヵ所に取り付け可能。

〈共通必要別売部材〉

台所リモコン用
■メインリモコンコード★

★56ページ参照のうえ8m･12m･15mからお選びください。

〈FFW用給排気筒セット〉

給排気筒セットには以下のタイプがあります。設置場所に応じてお選びください。
■直出しタイプ QU8-EGSM 1882700 QU8-EGS 1882698
■左右出しタイプ QU8-EGLM 1882701 QU8-EGL 1882699
■左出し専用タイプ QU8-EGH 1882702
■横直出しタイプ QU8-EGYS 1882703

壁厚が260mm～370mmの場合ご使用ください。
■厚壁用給排気筒トップ QU8-AT 1882704

■エコフィール専用EGシリーズ（FFP）（FFW）タイプ給排気筒セットでの設置例

直出し 標準給排気筒EGM （QU8-EGSM）1882700 35,000円+消費税	左右出し標準給排気筒EGM （QU8-EGLM）1882701 35,000円+消費税		左出し 専用給排気筒EGH （QU8-EGH）1882702 35,000円+消費税	厚壁用給排気筒トップ QU8-AT 1882704 6,500円+消費税
	左出し排気（例）	右出し排気（例）		
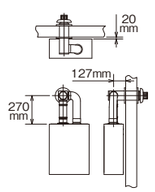	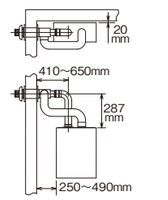	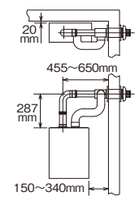	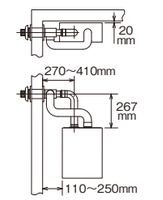	
QU8-2SMからの買い替え時に使用します。	QU8-2LMからの買い替え時に使用します。		QU8-2Hからの買い替え時に使用します。	※壁厚が260mm～370mmの場合にご使用ください。 QU8-2SLM、2LLM、2HL、2SL、2LLからの買い替え時にご使用ください。

直出し 標準給排気筒EG （QU8-EGS）1882698 35,000円+消費税	左右出し標準給排気筒EG （QU8-EGL）1882699 35,000円+消費税		横直出し専用給排気筒EG （QU8-EGYS）1882703 35,000円+消費税	
	左出し排気（例）	右出し排気（例）	左出し排気（例）	右出し排気（例）
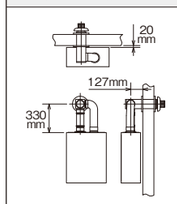	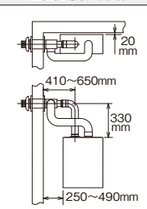	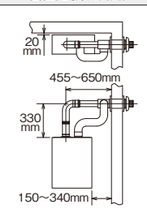	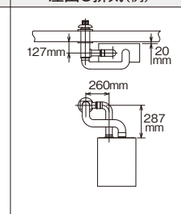	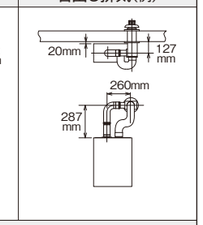
QU8-2Sからの買い替え時に使用します。	QU8-2Lからの買い替え時に使用します。		他社からの買い替え時にご使用ください。	

■エコフィール（FFP）（FFK）（FF）タイプ専用別売部材

排気筒断熱材（2タイプ）
（延長時の給気管にも使用します）

UF-EF1-500 1882491
1,900円+消費税
L=500mm φ80用
ALGCロックウール 厚さ20mm

UF-EF1-1000 1882492
3,300円+消費税
L=1000mm φ80用
ALGCロックウール 厚さ20mm

注）エコフィール（FFW）タイプは試運転前に、中和器への注水が必要となります。注水をしないと機器の運転ができません。

高圧力型貯湯式

エコフィール
NE-H SERIES

高圧力型 0.2MPaの高圧力でパワフル給湯。

パワフルなシャワーが楽しめます。2階への給湯やシャワーも快適です。

貯湯式

エコフィール
NE SERIES

標準圧力型 1階の給湯・シャワーにおすすめ。

1階だけの給湯や、給湯の勢いを抑えて節水したい場合に。

お手頃価格で買い替えにもピッタリな、選べる2ラインアップ。

エコフィール

高効率 石油給湯機エコフィール 5年保証 CORONA

給湯効率 12%UP!

コロナ エコフィールのしくみ

排熱を再利用（潜熱回収）することで…

給湯効率95%達成!

熱効率を高めることで、家計にやさしく環境に配慮した給湯機になりました。

熱効率が大幅UP! 高温の排気を有効利用　83% → 95%

排気温度が低下　約200℃ → 約60℃

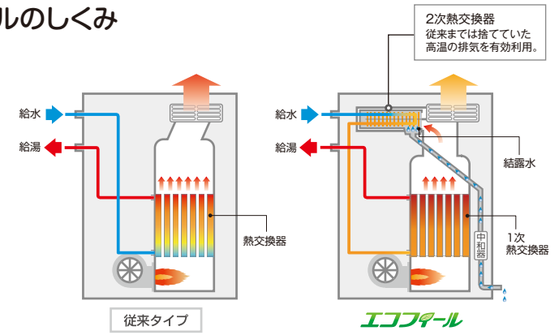

※図は屋外設置タイプの排熱利用のイメージです。実際の構造とは異なります。

ランニングコスト 高効率給湯で灯油代が 年間 約7,300円[※1]もお得です。

エコフィールにするだけで

従来機種（熱効率83%）灯油代 約57,800円

エコフィール NE-Hシリーズ 灯油代 約50,500円 約13%カット

灯油 こんなに節約 ポリタンク（18L）約4.4缶分

節約できる灯油代 約7,300円

※1 石油給湯機（熱効率83%）と比べた場合。給湯使用条件（4人家族想定、入水温度は通年で18℃）　■灯油価格93円／L（2018年1月9日　全国平均配達価格　資源エネルギー庁発表）　•ふろお湯はり：200L、42℃　•シャワー：12L／分×5分／人×4人＝240L、40℃　•洗面：6L／分×2分／人×4人＝48L、40℃　•台所：8L／分×3分／回×3回＝72L、37℃

CO2を削減！環境に配慮しています。

年間約197kgのCO2を削減！

年間約197kg-CO2削減

従来機種（熱効率83%）　1,560kg-CO2

エコフィール　1,363kg-CO2

従来の給湯機からエコフィールに替えるだけで、CO2排出量を約13%削減します。

1年間で　杉の木約14本分のCO2削減効果

●CO2排出係数
石油（石油市場平均）：2.49kg-CO2／L　出典元「温室効果ガス排出係数一覧」環境省H27年4月
温室効果ガス総排出量算定方法ガイドライン
●杉の木1本あたりのCO2吸収量は、1年で平均して約14kgとしています。

従来タイプと配管位置が同じで、入れ替えもスムーズ。

買い替え時も省施工を実現!

本体形状は、設置シーンに合わせて選べる2タイプ（角タイプ・平タイプ）をラインアップ。入れ替えを想定した配管位置で、当社従来タイプからの入れ替えもスムーズに行えます。

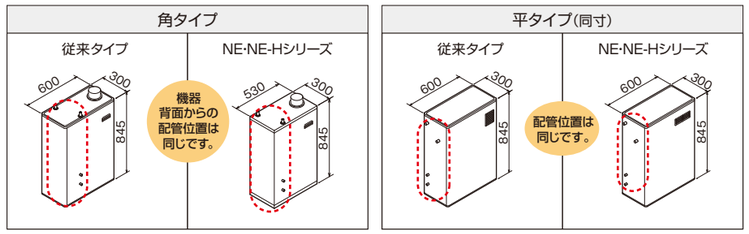

●従来タイプとは当社11年前機種のNSシリーズをさします。

低消費電力仕様で電気代も節約！（屋外設置タイプでの比較）[50／60Hz]

消費電力(W)		給湯	ふろ	待機時
UKBシリーズ	NEシリーズ	64／62	148／169	2.6
	従来タイプ	99／94	173／200	8

消費電力(W)		給湯	待機時
UIBシリーズ	NEシリーズ	63／61	2.1
	従来タイプ	96／93	6

温度表示やお知らせ機能が分かりやすい。

給湯温度を「℃」で表示。（従来タイプは9段階表示）

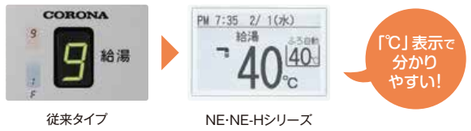

従来タイプ　NE・NE-Hシリーズ

ミキシング弁を採用、安定湯温で快適。

貯湯式給湯専用タイプではじめてミキシング弁を搭載。

低Nox バーナ搭載の安心感。

噴霧した灯油をきれいに燃焼させます。

ステンレス製給湯配管で耐久性向上。

給水給湯配管には高耐食性ステンレス管を採用。設置場所の水質に柔軟に対応します。

追いだきと給湯の同時運転。

給湯しながらおふろの追いだきができます。

高圧力型貯湯式 NE-H SERIES | エコフィール 5年保証

高圧力ハイパワーで快適給湯。保温もおまかせ。

UKBシリーズ（給湯＋追いだき） オートタイプ

連続給湯出力 **45.6kW**

おすすめ機能　○詳細機能の搭載有無については、「ラインアップ（7～10ページ）」をご覧ください。

1 高圧力（0.2MPa）　2 ecoガイド　3 安定湯温

据置型　高圧力タイプ

エコフィール専用標準排気筒セット付属（別梱包）（φ100 SUS304 Oリングシール仕様）　FD用

循環口左右可※1　凍結予防ヒーター　セットフリー　調節ボルト取付可　低NOxバーナ　マルチサーモメカ　点検お知らせ

※1（SD･FD）

連続給湯出力：45.6kW（39,200kcal/h）
ふろ出力：15.0kW（12,900kcal/h）

連続給湯効率 95.0%

インターホンリモコン 付属タイプ

屋外設置型 前面排気　高級ステンレス外装 1631867

UKB-NE460HAP-S（MSD）
本体希望小売価格 **390,000**円＋消費税
●減圧逆止弁･圧力逃し弁内蔵

屋内設置型 強制排気　1672604

UKB-NE460HAP-S（FD）
本体希望小売価格 **393,000**円＋消費税
●減圧逆止弁･圧力逃し弁内蔵
■エコフィール専用標準排気筒セット付属（別梱包）
〈排気筒トップ、エルボ、直管、スライド管がセットになります〉

屋外設置型 無煙突　高級ステンレス外装 1672605

UKB-NE460HAP-S（SD）
本体希望小売価格 **390,000**円＋消費税
●減圧逆止弁･圧力逃し弁内蔵
■排気トップセット［UIB-NS1］付属（別梱包）

■外形寸法:（MSD）高さ845×幅600×奥行300mm／（SD･FD）高さ845×幅300×奥行530mm
○（FD）タイプ:排気筒延長3m2曲がり、または5m1曲がり以内。

たっぷり快適パワフル給湯。手軽な給湯専用タイプ。

UIBシリーズ（給湯専用） 給湯専用タイプ

連続給湯出力 **45.6kW**

おすすめ機能　○詳細機能の搭載有無については、「ラインアップ（7～10ページ）」をご覧ください。

1 高圧力（0.2MPa）　2 ecoガイド　3 安定湯温

据置型　高圧力タイプ

エコフィール専用標準排気筒セット付属（別梱包）（φ100 SUS304 Oリングシール仕様）　FD用

凍結予防ヒーター　調節ボルト取付可　低NOxバーナ　マルチサーモメカ　点検お知らせ

連続給湯出力：45.6kW（39,200kcal/h）

連続給湯効率 95.0%

ボイスリモコン 付属タイプ

屋外設置型 前面排気　高級ステンレス外装 1731873

UIB-NE46HP-S（MSD）
本体希望小売価格 **291,000**円＋消費税
●減圧逆止弁･圧力逃し弁内蔵

屋内設置型 強制排気　1772600

UIB-NE46HP-S（FD）
本体希望小売価格 **292,000**円＋消費税
●減圧逆止弁･圧力逃し弁内蔵
■エコフィール専用標準排気筒セット付属（別梱包）
〈排気筒トップ、エルボ、直管、スライド管がセットになります〉

屋外設置型 無煙突　高級ステンレス外装 1772601

UIB-NE46HP-S（SD）
本体希望小売価格 **290,000**円＋消費税
●減圧逆止弁･圧力逃し弁内蔵
■排気トップセット［UIB-NS1］付属（別梱包）

■外形寸法:（MSD）高さ845×幅600×奥行300mm／（SD･FD）高さ845×幅300×奥行530mm
○（FD）タイプ:排気筒延長3m2曲がり、または5m1曲がり以内。

【 リモコン 】

オートタイプ

付属　インターホンリモコン
•浴室と台所で会話ができます。

台所リモコン　浴室リモコン

別売

増設リモコン
RSK-NE460AP
1680380
22,000円＋消費税
2芯リモコンコード 8m付

※増設リモコンに通話機能はありません。

給湯専用タイプ

付属　ボイスリモコン
•操作内容を音声で確認できます。

台所リモコン

別売

浴室リモコン
RBI-NE46P
1780382
19,500円＋消費税
2芯リモコンコード 8m付

増設リモコン
RSI-NE46P
1780381
15,500円＋消費税
2芯リモコンコード 8m付

※付属の台所リモコンの他に別売の浴室リモコン、増設リモコンをそれぞれ増設でき、最多3ヵ所に取り付け可能。

オートタイプ〈共通必要別売部材〉

台所リモコン用
■メインリモコンコード★
浴室リモコン用
■浴室リモコンコード★

★56ページ参照のうえ8m･12m･15mからお選びください。

■専用循環口
UKB-M19（直出しタイプ）　9,000円＋消費税
UKB-M19R（横出しタイプ）　9,000円＋消費税

給湯専用タイプ〈共通必要別売部材〉

台所リモコン用
■メインリモコンコード★

★56ページ参照のうえ8m･12m･15mからお選びください。

注）エコフィール（FD）タイプは試運転前に、中和器への注水が必要となります。注水をしないと機器の運転ができません。

貯湯式 NE SERIES | エコフィール 5年保証

給排気筒･排気筒セットの梱包詳細･別売専用部材は、22ページをご覧ください。

スイッチポンでおふろの準備はおまかせ。

UKBシリーズ（給湯＋追いだき） オートタイプ

連続給湯出力 **45.6kW**

おすすめ機能　○詳細機能の搭載有無については、「ラインアップ（7～10ページ）」をご覧ください。

1 ecoガイド　2 安定湯温　3 低消費電力

据置型

エコフィール専用標準排気筒セット付属（別梱包）（φ100 SUS304 Oリングシール仕様）　FD用

循環口左右可※1　凍結予防ヒーター　セットフリー　調節ボルト取付可　低NOxバーナ　マルチサーモメカ　点検お知らせ

※1（SD･FD）

連続給湯出力：45.6kW（39,200kcal/h）
ふろ出力：15.0kW（12,900kcal/h）

目標年度 2006年	省エネ基準達成率	エネルギー消費効率
	109%	95.0%

インターホンリモコン 付属タイプ

屋外設置型 前面排気　高級ステンレス外装 1631870

UKB-NE460AP-S（MSD）
本体希望小売価格 **354,000**円＋消費税
●減圧逆止弁･圧力逃し弁内蔵

屋内設置型 強制排気　1672602

UKB-NE460AP-S（FD）
本体希望小売価格 **357,000**円＋消費税
●減圧逆止弁･圧力逃し弁内蔵
■エコフィール専用標準排気筒セット付属（別梱包）
〈排気筒トップ、エルボ、直管、スライド管がセットになります〉

屋外設置型 無煙突　高級ステンレス外装 1672603

UKB-NE460AP-S（SD）
本体希望小売価格 **357,000**円＋消費税
●減圧逆止弁･圧力逃し弁内蔵
■排気トップセット［UIB-NS1］付属（別梱包）

■外形寸法:（MSD）高さ845×幅600×奥行300mm／（SD･FD）高さ845×幅300×奥行530mm
○（FD）タイプ:排気筒延長3m2曲がり、または5m1曲がり以内。

たっぷり快適パワフル給湯。手軽な給湯専用タイプ。

UIBシリーズ（給湯専用） 給湯専用タイプ

連続給湯出力 **45.6kW**

おすすめ機能　○詳細機能の搭載有無については、「ラインアップ（7～10ページ）」をご覧ください。

1 ecoガイド　2 安定湯温　3 低消費電力

据置型

エコフィール専用標準排気筒セット付属（別梱包）（φ100 SUS304 Oリングシール仕様）　FD用

エコフィール専用標準給排気筒セット付属（別梱包）ワンタッチ式ウォールトップ　FF用

凍結予防ヒーター　調節ボルト取付可　低NOxバーナ　マルチサーモメカ　点検お知らせ

連続給湯出力：45.6kW（39,200kcal/h）

目標年度 2006年	省エネ基準達成率	エネルギー消費効率
	109%	95.0%

ボイスリモコン 付属タイプ

屋外設置型 前面排気　高級ステンレス外装 1731876

UIB-NE46P-S（MSD）
本体希望小売価格 **254,000**円＋消費税
●減圧逆止弁･圧力逃し弁内蔵

屋内設置型 強制排気　1772598

UIB-NE46P-S（FD）
本体希望小売価格 **255,000**円＋消費税
●減圧逆止弁･圧力逃し弁内蔵
■エコフィール専用標準排気筒セット付属（別梱包）
〈排気筒トップ、エルボ、直管、スライド管がセットになります〉

屋外設置型 無煙突　高級ステンレス外装 1772599

UIB-NE46P-S（SD）
本体希望小売価格 **251,000**円＋消費税
●減圧逆止弁･圧力逃し弁内蔵
■排気トップセット［UIB-NS1］付属（別梱包）

屋内設置型 強制給排気　1772597

UIB-NE46P-S（FF）
本体希望小売価格 **271,000**円＋消費税
●減圧逆止弁（80kPa）･圧力逃し弁（95kPa）必要
■エコフィール専用標準給排気筒セット〈ウォールトップ〉付属（別梱包）

■外形寸法:（MSD）高さ845×幅600×奥行300mm／（FF･SD･FD）高さ845×幅300×奥行530mm
●製品を買い替える際は、減圧逆止弁･圧力逃し弁を新品に買い替えてください。
○（FF）タイプ:給排気筒延長3m3曲がり以内。　○（FD）タイプ:排気筒延長3m2曲がり、または5m1曲がり以内。

【 リモコン 】

オートタイプ

付属　インターホンリモコン
•浴室と台所で会話ができます。

台所リモコン　浴室リモコン

別売

増設リモコン
RSK-NE460AP
1680380
22,000円＋消費税
2芯リモコンコード 8m付

※増設リモコンに通話機能はありません。

給湯専用タイプ

付属　ボイスリモコン
•操作内容を音声で確認できます。

台所リモコン

別売

浴室リモコン
RBI-NE46P
1780382
19,500円＋消費税
2芯リモコンコード 8m付

増設リモコン
RSI-NE46P
1780381
15,500円＋消費税
2芯リモコンコード 8m付

※付属の台所リモコンの他に別売の浴室リモコン、増設リモコンをそれぞれ増設でき、最多3ヵ所に取り付け可能。

オートタイプ〈共通必要別売部材〉

台所リモコン用
■メインリモコンコード★
浴室リモコン用
■浴室リモコンコード★

★56ページ参照のうえ8m･12m･15mからお選びください。

■専用循環口
UKB-M19（直出しタイプ）　9,000円＋消費税
UKB-M19R（横出しタイプ）　9,000円＋消費税

給湯専用タイプ〈共通必要別売部材〉

台所リモコン用
■メインリモコンコード★

★56ページ参照のうえ8m･12m･15mからお選びください。

〈FF用給排気筒セット〉

壁厚が250mm～360mmの場合ご使用ください。
■エコフィール専用厚壁用給排気筒セット
QU8-EFLL 1882462
※表示価格の6,500円+消費税アップです。

注）エコフィール（FF）（FD）タイプは試運転前に、中和器への注水が必要となります。注水をしないと機器の運転ができません。

水道直圧式

アビーナG
AG SERIES

ブルーラインバーナで 熱効率87.0%の 高効率、石油ガス化燃焼。

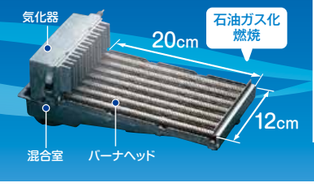

省エネ･ひかえめ機能が充実。ワンタッチで設定OK。

省エネ&ひかえめ設定と給湯量セレクトを一括でON／OFFできるようになりました。

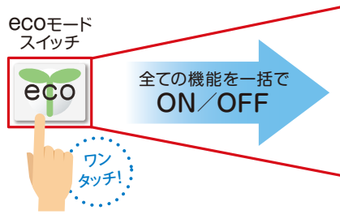

省エネ&ひかえめ設定
- 1 省エネ湯はり
- 2 省エネ保温
- 3 給湯温度ひかえめ
- 4 ふろ温度ひかえめ

給湯量セレクト
- 1 給湯量セレクト
- 2 ふろ温度ひかえめ

○省エネ保温はフルオートタイプのみ、ふろ温度ひかえめはUKBシリーズに搭載の機能です。

ecoモードを使用するとランニングコストが 年間 約14,900円もお得です。(フルオートタイプ)

省エネ&ひかえめ設定を利用
- 省エネ湯はり
- 給湯温度ひかえめ
- 省エネ保温
- ふろ温度ひかえめ

※詳しくは13ページをご覧ください。

灯油：年間でポリタンク(18L) 約1.9缶分 約3,200円 お得

給湯量セレクトを利用すると
- 給湯量セレクト
- ふろ温度ひかえめ

※詳しくは13ページをご覧ください。

灯油：年間でポリタンク(18L) 約2.9缶分 約4,900円お得

水道：年間で浴槽(200L) 約91杯分 約6,800円お得

灯油：こんなに節約 ポリタンク(18L) 約4.8缶分 節約できる灯油代 約8,100円

水道：こんなに節約 浴槽 91杯分 200L 節約できる水道代 約6,800円

灯油代＋水道代「Wでエコ」あわせて年間 約14,900円 お得

(条件)東京都23区の水道料金＋下水道使用料金の合算で家庭用の口径20mmの配管を使用した場合372円／㎥ ●給湯量セレクト14,600L＋ふろ湯量ひかえめ3,650L ●18,250L＝18.25㎥ ●18.25㎥×372円／㎥＝6,789円 ●計算条件(一例)：4人家族想定、入水温度は通年で18℃ •給湯量セレクトの設定を10L／分、給湯温度ひかえめの設定を−1.0℃、ふろ温度ひかえめの設定を−0.5℃に設定した場合 •ふろお湯はり:200L、42℃ •シャワー:12L／分×5分／人×4人＝240L、40℃ •洗面:6L／分×2分／人×4人＝48L、40℃ •台所:8L／分×3分／回×3回＝72L、37℃ ●灯油価格93円／L(2018年1月9日 全国平均配達価格 資源エネルギー庁発表)

低消費電力仕様で 電気代も節約！(フルオートタイプでの比較)[50／60Hz]

ecoガイドで 省エネが見える。

停電時時計保持機能(4時間)搭載。

お湯はり ホットセーブ機構で快適。 [フルオート･オートタイプ]

水道直圧式 AG SERIES | AVIENAG

スイッチポンですべておまかせフルオートタイプ。

UKBシリーズ(給湯＋追いだき)	フルオートタイプ	おすすめ機能 ○詳細機能の搭載有無については、「ラインアップ(7〜10ページ)」をご覧ください。
連続給湯出力 46.5kW		1 省エネ&ひかえめ設定(4つの設定) / 2 給湯量セレクト / 3 スピード湯はり

壁掛型

給排気筒セット(別売) FFP･FFW用 ワンタッチ式ウォールトップ

(MWP)(MW) (FFP)(FFW)

近接設置 | ドレン受け※1 | 前面ラクラクメンテ | 2F | 凍結予防ヒーター | セットフリー | 静音循環ポンプ | ブルーラインバーナ | ガス化静音 | 比例制御 | マルチサーモカメラ | 水比例弁 | 停電時時計保持機能 | 点検お知らせ

※1(FFP･FFW)

連続給湯出力：46.5kW(40,000kcal/h)
ふ ろ 出 力：14.5kW(12,500kcal/h)

目標年度2006年	省エネ基準達成率	エネルギー消費効率
	101%	87.0%

インターホンリモコン 付属タイプ

屋外設置型 前面排気 1532085
UKB-AG470FMX(MWP)
本体希望小売価格 408,000円+消費税

屋内設置型 強制給排気 1532091
UKB-AG470FMX(FFP)
本体希望小売価格 406,000円+消費税
給排気筒セット 19,000円+消費税
合計希望小売価格 425,000円+消費税

ボイスリモコン 付属タイプ

屋外設置型 前面排気 1532084
UKB-AG470FMX(MW)
本体希望小売価格 397,000円+消費税

屋内設置型 強制給排気 1532090
UKB-AG470FMX(FFW)
本体希望小売価格 395,000円+消費税
給排気筒セット 19,000円+消費税
合計希望小売価格 414,000円+消費税

■外形寸法:(MWP･MW)高さ690×幅470×奥行210mm／(FFP･FFW)高さ645×幅470×奥行210mm
※(FFP)(FFW)タイプ:着脱式台所リモコンを取り外して使用する場合はメインリモコンコード(別売)が必要です。着脱後は付属の操作部シール板を取り付けてください。浴室リモコンは浴室リモコンコード(別売)が必要です。56ページを参照願います。
○(FFP)(FFW)タイプ:給排気筒延長3m3曲がり以内、本体基板のスイッチ切り替えと7m3曲がり対応エルボを使用することで7m3曲がりまで延長可能。

据置型

(MP)(M) (MSP)(MS)

近接設置 | 前面ラクラクメンテ | 2F | 凍結予防ヒーター | セットフリー | 静音循環ポンプ | 鋼製ボルト取付可 | ブルーラインバーナ | ガス化静音 | 比例制御 | マルチサーモカメラ | 水比例弁 | 停電時時計保持機能 | 点検お知らせ

インターホンリモコン 付属タイプ

屋外設置型 前面排気 1532088
UKB-AG470FMX(MP)
本体希望小売価格 408,000円+消費税

屋外設置型 前面排気 高級ステンレス外装 1532089
UKB-AG470FMX(MSP)
本体希望小売価格 425,000円+消費税

ボイスリモコン 付属タイプ

屋外設置型 前面排気 1532086
UKB-AG470FMX(M)
本体希望小売価格 397,000円+消費税

屋外設置型 前面排気 高級ステンレス外装 1532087
UKB-AG470FMX(MS)
本体希望小売価格 414,000円+消費税

■外形寸法:高さ615×幅660×奥行210mm
※機器の水平調節は別売品の調節ボルト(UIB-NS3)をお使いください。

【 リモコン 】

付属 インターホンリモコン
•浴室と台所で会話ができます。

台所リモコン 浴室リモコン

別売

増設リモコン
RSK-AG470FMX 1583907
22,000円+消費税
2芯リモコンコード8m付

※増設リモコンに通話機能はありません。

付属 ボイスリモコン
•操作内容を音声で確認できます。

台所リモコン 浴室リモコン

別売

増設リモコン
RSK-AG470AMX 1583908
15,500円+消費税
2芯リモコンコード8m付

〈共通必要別売部材〉

台所リモコン用
■メインリモコンコード★
浴室リモコン用
■浴室リモコンコード★

★56ページ参照のうえ8m･12m･15mからお選びください。

■専用循環口
UKB-M19(直出しタイプ) 9,000円+消費税
UKB-M19R(横出しタイプ) 9,000円+消費税

〈FFP･FFW用給排気筒セット〉

給排気筒セットには以下のタイプがあります。設置場所に応じてお選びください。

■直出しタイプ QU8-2SM 1881884
■左右出しタイプ QU8-2LM 1881886
■左出し専用タイプ QU8-2H 1881888

壁厚が260mm〜370mmの場合ご使用ください。
■直出しタイプ QU8-2SLM 1881885
■左右出しタイプ QU8-2LLM 1881887
■左出し専用タイプ QU8-2HL 1881889
※厚壁用は表示価格の6,500円+消費税アップです。

お湯はりから保温まですべておまかせオートタイプ。

UKBシリーズ（給湯＋追いだき）	オートタイプ	おすすめ機能 ○詳細機能の搭載有無については、「ラインアップ（7～10ページ）」をご覧ください。
連続給湯出力 46.5kW		1 省エネ＆ひかえめ設定（3つの設定） / 2 給湯量セレクト / 3 スピード湯はり

壁掛型

給排気筒セット（別売） ワンタッチ式ウォールトップ FFW用

（MW） （MSW） （FFW）

近接設置 | ドレン受け※1 | 前面ラクラクメンテ | 2F | 凍結予防ヒーター | セットフリー | 静音循環ポンプ | ブルーラインパーナ | ガス化静音 | 比例制御 | マルチサーモメ | 水比例弁 | 停電時時計保持機能 | 点検お知らせ

※1（FFW）

連続給湯出力：46.5kW（40,000kcal/h）
ふろ出力：14.5kW（12,500kcal/h）

目標年度2006年 | 省エネ基準達成率 101% | エネルギー消費効率 87.0%

ボイスリモコン 付属タイプ

屋外設置型 前面排気 1532079
UKB-AG470AMX（MW）
本体希望小売価格 **367,000**円+消費税

屋内設置型 強制給排気 1532083
UKB-AG470AMX（FFW）
本体希望小売価格 **365,000**円+消費税
給排気筒セット 19,000円+消費税
合計希望小売価格 **384,000**円+消費税

屋外設置型 前面排気 高級ステンレス外装 1532080
UKB-AG470AMX（MSW）
本体希望小売価格 **384,000**円+消費税

■外形寸法：（MW／MSW）高さ690×幅470×奥行210mm／（FFW）高さ645×幅470×奥行210mm

※（FFW）タイプ：着脱式台所リモコンを取り外して使用する場合はメインリモコンコード（別売）が必要です。着脱後は付属の操作部シール板を取り付けてください。浴室リモコンは浴室リモコンコード（別売）が必要です。56ページを参照願います。
○（FFW）タイプ：給排気筒延長3m3曲がり以内、本体基板のスイッチ切り替えと7m3曲がり対応エルボを使用することで7m3曲がりまで延長可能。

据置型

（M） （MS）

近接設置 | 前面ラクラクメンテ | 2F | 凍結予防ヒーター | セットフリー | 静音循環ポンプ | 調節ボルト取付可 | ブルーラインパーナ | ガス化静音 | 比例制御 | マルチサーモメ | 水比例弁 | 停電時時計保持機能 | 点検お知らせ

ボイスリモコン 付属タイプ

屋外設置型 前面排気 1532081
UKB-AG470AMX（M）
本体希望小売価格 **367,000**円+消費税

屋外設置型 前面排気 高級ステンレス外装 1532082
UKB-AG470AMX（MS）
本体希望小売価格 **384,000**円+消費税

■外形寸法：高さ615×幅660×奥行210mm
※機器の水平調節は別売品の調節ボルト（UIB-NS3）をお使いください。

お湯はりするとメロディでお知らせします。

UKBシリーズ（給湯＋追いだき）	給湯＋追いだきタイプ	おすすめ機能 ○詳細機能の搭載有無については、「ラインアップ（7～10ページ）」をご覧ください。
連続給湯出力 46.5kW		1 省エネ＆ひかえめ設定（3つの設定） / 2 給湯量セレクト / 3 ecoガイド

壁掛型

給排気筒セット（別売） ワンタッチ式ウォールトップ FFW用

（MW） （MSW） （FFW）

近接設置 | ドレン受け※1 | 前面ラクラクメンテ | 2F | 凍結予防ヒーター | セットフリー | ブルーラインパーナ | ガス化静音 | 比例制御 | マルチサーモメ | 水比例弁 | 停電時時計保持機能 | 点検お知らせ

※1（FFW）

連続給湯出力：46.5kW（40,000kcal/h）
ふろ出力：14.5kW（12,500kcal/h）

目標年度2006年 | 省エネ基準達成率 101% | エネルギー消費効率 87.0%

ボイスリモコン 付属タイプ

屋外設置型 前面排気 1532074
UKB-AG470MX（MW）
本体希望小売価格 **306,000**円+消費税

屋内設置型 強制給排気 1532078
UKB-AG470MX（FFW）
本体希望小売価格 **299,000**円+消費税
給排気筒セット 19,000円+消費税
合計希望小売価格 **318,000**円+消費税

屋外設置型 前面排気 高級ステンレス外装 1532075
UKB-AG470MX（MSW）
本体希望小売価格 **322,000**円+消費税

■外形寸法：（MW／MSW）高さ690×幅470×奥行210mm／（FFW）高さ645×幅470×奥210mm

※（FFW）タイプ：着脱式台所リモコンを取り外して使用する場合はメインリモコンコード（別売）が必要です。着脱後は付属の操作部シール板を取り付けてください。浴室リモコンは浴室リモコンコード（別売）が必要です。56ページを参照願います。
○（FFW）タイプ：給排気筒延長3m3曲がり以内、本体基板のスイッチ切り替えと7m3曲がり対応エルボを使用することで7m3曲がりまで延長可能。

据置型

（M） （MS）

近接設置 | 前面ラクラクメンテ | 2F | 凍結予防ヒーター | セットフリー | 静音循環ポンプ | 調節ボルト取付可 | ブルーラインパーナ | ガス化静音 | 比例制御 | マルチサーモメ | 水比例弁 | 停電時時計保持機能 | 点検お知らせ

ボイスリモコン 付属タイプ

屋外設置型 前面排気 1532076
UKB-AG470MX（M）
本体希望小売価格 **312,000**円+消費税

屋外設置型 前面排気 高級ステンレス外装 1532077
UKB-AG470MX（MS）
本体希望小売価格 **329,000**円+消費税

■外形寸法：高さ615×幅660×奥行210mm
※機器の水平調節は別売品の調節ボルト（UIB-NS3）をお使いください。

【 リモコン 】

付属 ボイスリモコン
•操作内容を音声で確認できます。

台所リモコン

浴室リモコン

別売

増設リモコン
RSK-AG470AMX 1583908
15,500円+消費税
2芯リモコンコード8m付

〈共通必要別売部材〉

台所リモコン用
■メインリモコンコード★
浴室リモコン用
■浴室リモコンコード★

★56ページ参照のうえ8m・12m・15mからお選びください。

■専用循環口
UKB-M19（直出しタイプ） 9,000円+消費税
UKB-M19R（横出しタイプ） 9,000円+消費税

〈FFW用給排気筒セット〉

給排気筒セットには以下のタイプがあります。
設置場所に応じてお選びください。

■直出しタイプ QU8-2SM 1881884
■左右出しタイプ QU8-2LM 1881886
■左出し専用タイプ QU8-2H 1881888

壁厚が260mm～370mmの場合ご使用ください。
■直出しタイプ QU8-2SLM 1881885
■左右出しタイプ QU8-2LLM 1881887
■左出し専用タイプ QU8-2HL 1881889
※厚壁用は表示価格の6,500円+消費税アップです。

【 リモコン 】

付属 ボイスリモコン
•操作内容を音声で確認できます。

台所リモコン

浴室リモコン

別売

増設リモコン
RSK-AG470MX 1583909
15,500円+消費税
2芯リモコンコード8m付

〈共通必要別売部材〉

台所リモコン用
■メインリモコンコード★
浴室リモコン用
■浴室リモコンコード★

★56ページ参照のうえ8m・12m・15mからお選びください。

■専用循環口
UKB-M19（直出しタイプ） 9,000円+消費税
UKB-M19R（横出しタイプ） 9,000円+消費税

〈FFW用給排気筒セット〉

給排気筒セットには以下のタイプがあります。
設置場所に応じてお選びください。

■直出しタイプ QU8-2SM 1881884
■左右出しタイプ QU8-2LM 1881886
■左出し専用タイプ QU8-2H 1881888

壁厚が260mm～370mmの場合ご使用ください。
■直出しタイプ QU8-2SLM 1881885
■左右出しタイプ QU8-2LLM 1881887
■左出し専用タイプ QU8-2HL 1881889
※厚壁用は表示価格の6,500円+消費税アップです。

手軽な給湯専用タイプ。

UIBシリーズ（給湯専用）	給湯専用タイプ
連続給湯出力 46.5kW	

おすすめ機能　○詳細機能の搭載有無については、「ラインアップ（7～10ページ）」をご覧ください。

1 省エネ&ひかえめ設定（2つの設定）　2 給湯量セレクト　3 eco ガイド

壁掛型

給排気筒セット（別売）
ワンタッチ式ウォールトップ

（MW）

（FFW）

近接設置 | ドレン受け※1 | 前面ラクラクメンテ | 凍結予防ヒーター | ブルーラインバーナ | ガス化静音 | 比例制御 | マルチサーモメカ | 水比例弁 | 停電時時計保持機能 | 点検お知らせ

※1（FFW）

連続給湯出力：46.5kW（40,000kcal/h）

目標年度2006年	省エネ基準達成率	エネルギー消費効率
	101%	87.0%

ボイスリモコン 付属タイプ

屋外設置型 前面排気 1831988
UIB-AG47MX（MW）
本体希望小売価格 226,000円+消費税

屋内設置型 強制給排気 1831987
UIB-AG47MX（FFW）
本体希望小売価格 219,000円+消費税
給排気筒セット 19,000円+消費税
合計希望小売価格 238,000円+消費税

■外形寸法:（MW）高さ645×幅470×奥行210mm／（FFW）高さ600×幅470×奥行210mm

※（FFW）タイプ:着脱式台所リモコンを取り外して使用する場合はメインリモコンコード（別売）が必要です。着脱後は付属の操作部シール板を取り付けてください。56ページを参照願います。
○（FFW）タイプ:給排気筒延長3m3曲がり以内、本体基板のスイッチ切り替えと7m3曲がり対応エルボを使用することで7m3曲がりまで延長可能。

据置型

（M）

（MS）

近接設置 | 前面ラクラクメンテ | 凍結予防ヒーター | 調節ボルト取付可 | ブルーラインバーナ | ガス化静音 | 比例制御 | マルチサーモメカ | 水比例弁 | 停電時時計保持機能 | 点検お知らせ

ボイスリモコン 付属タイプ

屋外設置型 前面排気 1832072
UIB-AG47MX（M）
本体希望小売価格 228,000円+消費税

屋外設置型 前面排気 高級ステンレス外装 1832073
UIB-AG47MX（MS）
本体希望小売価格 244,000円+消費税

■外形寸法:高さ570×幅660×奥行210mm
※機器の水平調節は別売品の調節ボルト（UIB-NS3）をお使いください。

【 リモコン 】

付属 ボイスリモコン
•操作内容を音声で確認できます。

台所リモコン

別売

浴室リモコン
RBI-AG47MX 1881657
19,500円+消費税
2芯リモコンコード8m付

増設リモコン
RSI-AG47MX 1881656
15,500円+消費税
2芯リモコンコード8m付

※付属の台所リモコンの他に別売の浴室リモコン、増設リモコンをそれぞれ増設でき、最多3ヵ所に取り付け可能。

〈共通必要別売部材〉
台所リモコン用
■メインリモコンコード★

★56ページ参照のうえ8m・12m・15mからお選びください。

〈FFW用給排気筒セット〉
給排気筒セットには以下のタイプがあります。設置場所に応じてお選びください。

■直出しタイプ　QU8-2SM 1881884
■左右出しタイプ　QU8-2LM 1881886
■左出し専用タイプ　QU8-2H 1881888

壁厚が260mm～370mmの場合ご使用ください。
■直出しタイプ　QU8-2SLM 1881885
■左右出しタイプ　QU8-2LLM 1881887
■左出し専用タイプ　QU8-2HL 1881889
※厚壁用は表示価格の6,500円+消費税アップです。

SA SERIES

水道直圧式のパワフルシャワー

4ヵ所給湯や2階への給湯もOK!

SA SERIES

快適エコな給湯でかしこく節約できる。

省エネ&ひかえめ設定と給湯量セレクトを一括でON／OFFできるようになりました。

ecoモードスイッチ

全ての機能を一括でON／OFF

省エネ&ひかえめ設定
1 省エネ湯はり　2 省エネ保温　3 給湯温度ひかえめ　4 ふろ温度ひかえめ

給湯量セレクト
1 給湯量セレクト（SA380MXを除く）
2 ふろ湯量ひかえめ

○UKBシリーズを例に説明しています。省エネ保温はフルオートタイプのみに搭載の機能です。

ecoモードを使用するとランニングコストが 年間 約14,900円もお得です。（フルオートタイプ）

省エネ&ひかえめ設定を利用
省エネ湯はり　給湯温度ひかえめ　省エネ保温　ふろ温度ひかえめ
※詳しくは13ページをご覧ください。
灯油　年間でポリタンク（18L）約1.9缶分　約3,200円お得

給湯量セレクトを利用すると
給湯量セレクト　ふろ湯量ひかえめ
※詳しくは13ページをご覧ください。
灯油　年間でポリタンク（18L）約2.9缶分　約4,900円お得
水道　年間で浴槽（200L）約91杯分　約6,800円お得

灯油　こんなに節約　ポリタンク（18L）約4.8缶分　節約できる灯油代 約8,100円
水道　こんなに節約　浴槽91杯分 200L　節約できる水道代 約6,800円

灯油代＋水道代「Wでエコ」あわせて年間 約14,900円 お得

（条件）東京都23区の水道料金＋下水道使用料金の合算で家庭用の口径20mmの配管を使用した場合372円／㎥　●給湯量セレクト14,600L＋ふろ湯量ひかえめ3,650L　●18,250L＝18.25㎥　●18.25㎥×372円／㎥＝6,789円　●計算条件（一例）:4人家族想定、入水温度は通年で18℃　•給湯量セレクトの設定を10L／分、給湯温度ひかえめの設定を−1.0℃、ふろ温度ひかえめの設定を−0.5℃に設定した場合　•ふろお湯はり:200L、42℃　•シャワー:12L／分×5分／人×4人＝240L、40℃　•洗面:6L／分×2分／人×4人＝48L、40℃　•台所:8L／分×3分／回×3回＝72L、37℃　●灯油価格93円／L（2018年1月9日 全国平均配達価格 資源エネルギー庁発表）

低消費電力仕様で電気代も節約！（オートタイプ前面排気での比較）［50／60Hz］

従来機種 給湯・ふろ同時 185／210W　約36%削減！　新SA 給湯・ふろ同時 118／118W

従来機種 待機時 3.0W　約76%削減！　新SA 待機時 0.7W

停電時時計保持機能（4時間）搭載。

スピード湯はり。［フルオート・オートタイプ］

お湯はりホットセーブ機構で快適。［フルオート・オートタイプ］

スイッチポンですべておまかせフルオートタイプ。

UKBシリーズ（給湯＋追いだき） フルオートタイプ
連続給湯出力 46.5kW

おすすめ機能　○詳細機能の搭載有無については、「ラインアップ（7～10ページ）」をご覧ください。
1 省エネ＆ひかえめ設定（4つの設定）　2 給湯量セレクト　3 スピード湯はり

据置型

（MP）（M）

（MSP）（MS）

（FP）（F）

（FFP）（FF）

FFP・FF用

標準給排気筒セット付属（別梱包）
ワンタッチ式ウォールトップ

近接設置※1　前面ラクラクメンテ※1　循環口左右可※2　2F　凍結予防ヒーター　セットフリー　静音循環ポンプ　調節ボルト※1　低NOxバーナ　比例制御　マルチサーモメカ　水比例弁　停電時時計保持機能　点検お知らせ
※1（MP・MSP・M・MS）　※2（FP・FFP・F・FF）

連続給湯出力：46.5kW（40,000kcal/h）
ふろ出力：14.5kW（12,500kcal/h）

目標年度2006年	省エネ基準達成率	エネルギー消費効率
	102%	88.0%

インターホンリモコン 付属タイプ

屋外設置型 前面排気 1532218
UKB-SA470FMX（MP）
本体希望小売価格 **381,000**円+消費税

屋外設置型 前面排気 高級ステンレス外装 1532219
UKB-SA470FMX（MSP）
本体希望小売価格 **394,000**円+消費税

屋内設置型 強制排気 1572811
UKB-SA470FMX（FP）
本体希望小売価格 **394,000**円+消費税
■排気筒トップセット〈UIB-NS2〉付属（別梱包）

屋内設置型 強制給排気 1572812
UKB-SA470FMX（FFP）
本体希望小売価格 **418,000**円+消費税
■標準給排気筒セット〈ウォールトップ〉付属（別梱包）

ボイスリモコン 付属タイプ

屋外設置型 前面排気 1532220
UKB-SA470FMX（M）
本体希望小売価格 **370,000**円+消費税

屋外設置型 前面排気 高級ステンレス外装 1532221
UKB-SA470FMX（MS）
本体希望小売価格 **383,000**円+消費税

屋内設置型 強制排気 1572813
UKB-SA470FMX（F）
本体希望小売価格 **383,000**円+消費税
■排気筒トップセット〈UIB-NS2〉付属（別梱包）

屋内設置型 強制給排気 1572814
UKB-SA470FMX（FF）
本体希望小売価格 **407,000**円+消費税
■標準給排気筒セット〈ウォールトップ〉付属（別梱包）

■外形寸法：（MP・MSP・M・MS）高さ795×幅660×奥行210mm／（FP・FFP・F・FF）高さ845×幅300×奥行600mm
○（FFP）（FF）タイプ：給排気筒延長3m3曲がり以内。　○（FP）（F）タイプ：排気筒延長3m2曲がり、または5m1曲がり以内。

お湯はりから保温まですべておまかせオートタイプ。

UKBシリーズ（給湯＋追いだき） オートタイプ
連続給湯出力 46.5kW　連続給湯出力 38.4kW

おすすめ機能　○詳細機能の搭載有無については、「ラインアップ（7～10ページ）」をご覧ください。
1 省エネ＆ひかえめ設定（3つの設定）　2 給湯量セレクト　3 スピード湯はり

据置型

（M）

（MS）

（F）

（FF）

FF用

標準給排気筒セット付属（別梱包）
ワンタッチ式ウォールトップ

近接設置※1　前面ラクラクメンテ※1　循環口左右可※2　2F　凍結予防ヒーター　セットフリー　静音循環ポンプ　調節ボルト※1　低NOxバーナ　比例制御　マルチサーモメカ　水比例弁　停電時時計保持機能　点検お知らせ
※1（M・MS）　※2（F・FF）

連続給湯出力：46.5kW（40,000kcal/h）
ふろ出力：14.5kW（12,500kcal/h）

目標年度2006年	省エネ基準達成率	エネルギー消費効率
	102%	88.0%

ボイスリモコン 付属タイプ

屋外設置型 前面排気 1532210
UKB-SA470AMX（M）
本体希望小売価格 **359,000**円+消費税

屋外設置型 前面排気 高級ステンレス外装 1532211
UKB-SA470AMX（MS）
本体希望小売価格 **372,000**円+消費税

屋内設置型 強制排気 1572809
UKB-SA470AMX（F）
本体希望小売価格 **359,000**円+消費税
■排気筒トップセット〈UIB-NS2〉付属（別梱包）

屋内設置型 強制給排気 1572810
UKB-SA470AMX（FF）
本体希望小売価格 **383,000**円+消費税
■標準給排気筒セット〈ウォールトップ〉付属（別梱包）

連続給湯出力：38.4kW（33,000kcal/h）
ふろ出力：14.5kW（12,500kcal/h）

目標年度2006年	省エネ基準達成率	エネルギー消費効率
	102%	88.0%

ボイスリモコン 付属タイプ

屋外設置型 前面排気 1532214
UKB-SA380AMX（M）
本体希望小売価格 **328,000**円+消費税

屋外設置型 前面排気 高級ステンレス外装 1532215
UKB-SA380AMX（MS）
本体希望小売価格 **341,000**円+消費税

屋内設置型 強制排気 1572803
UKB-SA380AMX（F）
本体希望小売価格 **331,000**円+消費税
■排気筒トップセット〈UIB-NS2〉付属（別梱包）

屋内設置型 強制給排気 1572804
UKB-SA380AMX（FF）
本体希望小売価格 **355,000**円+消費税
■標準給排気筒セット〈ウォールトップ〉付属（別梱包）

■外形寸法：（M）（MS）高さ795×幅660×奥行210mm／（F）（FF）高さ845×幅300×奥行600mm
○（FF）タイプ：給排気筒延長3m3曲がり以内。　○（F）タイプ：排気筒延長3m2曲がり、または5m1曲がり以内。

シンプルリモコン採用で見やすく操作も簡単。

UKBシリーズ（給湯＋追いだき） 給湯＋追いだきタイプ
連続給湯出力 46.5kW　連続給湯出力 38.4kW

おすすめ機能　○詳細機能の搭載有無については、「ラインアップ（7～10ページ）」をご覧ください。
1 省エネ＆ひかえめ設定（3つの設定）　2 給湯量※1セレクト　3 ecoガイド
※1 SA380MXはふろ湯量ひかえめのみ

据置型

（M）

（MS）

近接設置　前面ラクラクメンテ　2F　凍結予防ヒーター　セットフリー　静音循環ポンプ　調節ボルト　低NOxバーナ　比例制御　マルチサーモメカ　水比例弁※2　停電時時計保持機能　点検お知らせ
※2 水比例弁はSA470MXのみに搭載

据置型

FF用
標準給排気筒セット付属（別梱包）
ワンタッチ式ウォールトップ

（A）

（F）

（FF）

循環口左右可　2F　凍結予防ヒーター　セットフリー　静音循環ポンプ　低NOxバーナ　比例制御　マルチサーモメカ　水比例弁※2　停電時時計保持機能　点検お知らせ
※2 水比例弁はSA470MXのみに搭載

連続給湯出力：46.5kW（40,000kcal/h）
ふろ出力：14.5kW（12,500kcal/h）

目標年度2006年	省エネ基準達成率	エネルギー消費効率
	102%	88.0%

ボイスリモコン 付属タイプ

屋外設置型 前面排気 1532197
UKB-SA470MX（M）
本体希望小売価格 **308,000**円+消費税

屋外設置型 前面排気 高級ステンレス外装 1532198
UKB-SA470MX（MS）
本体希望小売価格 **321,000**円+消費税

屋内設置型 強制排気 1572805
UKB-SA470MX（F）
本体希望小売価格 **308,000**円+消費税
■排気筒トップセット〈UIB-NS2〉付属（別梱包）

屋内設置型 強制給排気 1572806
UKB-SA470MX（FF）
本体希望小売価格 **336,000**円+消費税
■標準給排気筒セット〈ウォールトップ〉付属（別梱包）

■外形寸法：（M）（MS）高さ795×幅660×奥行210mm／（F）（FF）高さ845×幅300×奥行600mm
○（FF）タイプ：給排気筒延長3m3曲がり以内。　○（F）タイプ：排気筒延長3m2曲がり、または5m1曲がり以内。

連続給湯出力：38.4kW（33,000kcal/h）
ふろ出力：14.5kW（12,500kcal/h）

目標年度2006年	省エネ基準達成率	エネルギー消費効率
	102%	88.0%

ボイスリモコン 付属タイプ

屋外設置型 前面排気 1532204
UKB-SA380MX（M）
本体希望小売価格 **275,000**円+消費税

屋外設置型 前面排気 高級ステンレス外装 1532205
UKB-SA380MX（MS）
本体希望小売価格 **288,000**円+消費税

屋外設置型 無煙突 1572798
UKB-SA380MX（A）
本体希望小売価格 **278,000**円+消費税
■排気トップセット〈UIB-NS1〉付属（別梱包）

屋内設置型 強制排気 1572799
UKB-SA380MX（F）
本体希望小売価格 **278,000**円+消費税
■排気筒トップセット〈UIB-NS2〉付属（別梱包）

屋内設置型 強制給排気 1572800
UKB-SA380MX（FF）
本体希望小売価格 **306,000**円+消費税
■標準給排気筒セット〈ウォールトップ〉付属（別梱包）

■外形寸法：（M）（MS）高さ795×幅660×奥行210mm／（A）（F）（FF）高さ845×幅300×奥行600mm
○（FF）タイプ：給排気筒延長3m3曲がり以内。　○（F）タイプ：排気筒延長3m2曲がり、または5m1曲がり以内。

○ご注意
SAシリーズの（FP）（FFP）（F）（FF）（A）タイプは、
5月下旬から順次発売します。

【リモコン】

付属 インターホンリモコン
・浴室と台所で会話ができます。

台所リモコン

浴室リモコン

別売

増設リモコン
RSK-SA470FMX 1582774
22,000円+消費税
2芯リモコンコード8m付

※増設リモコンに通話機能はありません。

付属 ボイスリモコン
・操作内容を音声で確認できます。

台所リモコン

浴室リモコン
※写真はオートです。

別売

※写真はオートです。

増設リモコン
（フルオート・オート用）
RSK-SA470AMX 1582775
（給湯＋追いだき用）
RSK-SA470MX 1582776
15,500円+消費税
2芯リモコンコード8m付

〈共通必要別売部材〉
台所リモコン用
■メインリモコンコード★
浴室リモコン用
■浴室リモコンコード★

★56ページ参照のうえ8m・12m・15mからお選びください。

■専用循環口
UKB-M19（直出しタイプ）　9,000円+消費税
UKB-M19R（横出しタイプ）　9,000円+消費税

〈FF用給排気筒セット〉
壁厚が260mm～370mmの場合ご使用ください。
■厚壁用給排気筒セット QU8-3LL 1713021
※表示価格の6,500円+消費税アップです。

水道直圧式 SA SERIES

46.5kWの大出力。手軽な給湯専用タイプ。

UIBシリーズ（給湯専用）	給湯専用タイプ
連続給湯出力 46.5kW	連続給湯出力 38.4kW

おすすめ機能　○詳細機能の搭載有無については、「ラインアップ（7～10ページ）」をご覧ください。

1 安定湯温　2 低消費電力　3 パワフルシャワー（水道直圧式）

据置型

（M）

（MS）

近接設置　前面ラクラクメンテ　凍結防止ヒーター　調節ボルト　低NOxバーナ　比例制御　マルチサーモメーカ　水比例弁※1　点検お知らせ

※1 水比例弁はSA47MXのみに搭載

連続給湯出力：46.5kW（40,000kcal/h）

目標年度2006年　省エネ基準達成率 102%　エネルギー消費効率 88.0%

シンプルリモコン 付属タイプ

屋外設置型　前面排気　1832184
UIB-SA47MX（M）
本体希望小売価格　229,000円+消費税

屋内設置型　強制排気　1872789
UIB-SA47MX（F）
本体希望小売価格　229,000円+消費税
■排気筒トップセット〈UIB-NS2〉付属（別梱包）

屋外設置型　前面排気　高級ステンレス外装 1832185
UIB-SA47MX（MS）
本体希望小売価格　242,000円+消費税

屋内設置型　強制給排気　1872790
UIB-SA47MX（FF）
本体希望小売価格　253,000円+消費税
■標準給排気筒セット〈ウォールトップ〉付属（別梱包）

■外形寸法：（M）（MS）高さ795×幅660×奥行210mm／（F）（FF）高さ845×幅300×奥行600mm
○（FF）タイプ：給排気筒延長3m3曲がり以内。　○（F）タイプ：排気筒延長3m2曲がり、または5m1曲がり以内。

据置型

標準給排気筒セット付属（別梱包）
ワンタッチ式ウォールトップ
FF用

（A）

（F）

（FF）

凍結防止ヒーター　低NOxバーナ　比例制御　マルチサーモメーカ　水比例弁※1　点検お知らせ

※1 水比例弁はSA47MXのみに搭載

連続給湯出力：38.4kW（33,000kcal/h）

目標年度2006年　省エネ基準達成率 102%　エネルギー消費効率 88.0%

シンプルリモコン 付属タイプ

屋外設置型　前面排気　1832191
UIB-SA38MX（M）
本体希望小売価格　189,000円+消費税

屋内設置型　強制排気　1872794
UIB-SA38MX（F）
本体希望小売価格　189,000円+消費税
■排気筒トップセット〈UIB-NS2〉付属（別梱包）

屋外設置型　前面排気　高級ステンレス外装 1832192
UIB-SA38MX（MS）
本体希望小売価格　207,000円+消費税

屋内設置型　強制給排気　1872795
UIB-SA38MX（FF）
本体希望小売価格　213,000円+消費税
■標準給排気筒セット〈ウォールトップ〉付属（別梱包）

屋外設置型　無煙突　1872793
UIB-SA38MX（A）
本体希望小売価格　189,000円+消費税
■排気トップセット〈UIB-NS1〉付属（別梱包）

■外形寸法：（M）（MS）高さ795×幅660×奥行210mm／（A）（F）（FF）高さ845×幅300×奥行600mm
○（FF）タイプ：給排気筒延長3m3曲がり以内。　○（F）タイプ：排気筒延長3m2曲がり、または5m1曲がり以内。

○ご注意
SAシリーズの（FP）（FFP）（F）（FF）（A）タイプは、
5月下旬から順次発売します。

【リモコン】

付属　シンプルリモコン

台所リモコン

別売

浴室リモコン
RBI-SA47MX
1882778
19,500円+消費税
2芯リモコンコード8m付

増設リモコン
RSI-SA47MX
1882777
15,500円+消費税
2芯リモコンコード8m付

※付属のリモコンの他に別売の浴室リモコン、増設リモコンをそれぞれ増設でき、最多3ヵ所に取り付け可能。

〈共通必要別売部材〉
台所リモコン用
■メインリモコンコード★

★56ページ参照のうえ8m・12m・15mからお選びください。

〈FF用給排気筒セット〉
壁厚が260mm～370mmの場合ご使用ください。
■厚壁用給排気筒セット QU8-3LL 1713021
※表示価格の6,500円+消費税アップです。

高圧力型貯湯式 NX-H SERIES　貯湯式 NX SERIES

NX-H／NX

コストパフォーマンスに優れた
選べる2ラインアップ。

複数の場所の同時使用も快適。

0.2MPaの高圧力でパワフル給湯。（NX-Hシリーズ）

シャワー、おふろ、キッチンとの同時使用も可能です。また、勢いがなくなりがちな2階への給湯、シャワーもご利用できます。
※2階浴槽への追いだきはできません。57ページの設置・接続関連をご参照ください。

給湯効率87.5%。効率よくお湯を沸かします。

給湯効率は87.5%の高効率を実現。ムダなく効率よくお湯を沸かしてくれる省エネ型の給湯機です。

○給水・出湯パイプには、高耐食性のステンレス管を採用。設置場所の水質に柔軟に対応します。また、圧力逃し弁（内蔵機種）には、樹脂素材を採用し、耐久性の向上を図りました。※
※井戸水・温泉水を使用したことにより発生した析出物による不具合は保証期間内であっても有償修理となります。

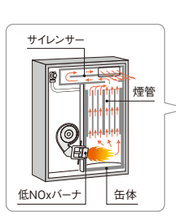

写真は（MD）タイプです。

給水・給湯回路 オールステンレス

低NOxバーナ 搭載

燃焼時に発生するNOx（窒素酸化物）を低減する低NOxバーナを搭載しました。噴霧した灯油をきれいに燃焼させます。

Uターン式のサイレンサーと煙管構造で騒音低減を実現。

排気経路が前後Uターン式のサイレンサーを採用。また、煙管構造も一新し、煙管を増やすことで、さらなる高効率と騒音低減を実現。
着火音・燃焼音が抑えられ、快適にご使用できます。

ecoガイドで省エネが見える。
（オートタイプ）

灯油またはお湯の量をチェック。日、週、月単位で表示できるので、使いすぎや節水の状況がひと目で分かります。

○今日の灯油使用量

○今週のお湯使用量

ふろ配管の洗浄も簡単。
（オートタイプ）

チャイルドロックの安心感。

省スペースでスッキリ設置。施工性も向上。

従来機種統一サイズで、給水・出湯口及び排気筒の位置が同じです。
買い替え時の設置作業が大幅に抑えられます。

高圧力の快適給湯。すべておまかせオートタイプ。

UKBシリーズ（給湯＋追いだき） オートタイプ

連続給湯出力 **45.6kW**

おすすめ機能　○詳細機能の搭載有無については、「ラインアップ（7～10ページ）」をご覧ください。

1 高圧力（0.2MPa）　2 安定湯温　3 ecoガイド

据置型　高圧力タイプ

（MD）　（MSD）

凍結予防ヒーター　セットフリー　調節ボルト取付可　低NOxバーナ　点検お知らせ

連続給湯出力：45.6kW（39,200kcal/h）
ふろ出力：15.0kW（12,900kcal/h）

連続給湯効率 87.5%

ボイスリモコン 付属タイプ

屋外設置型 前面排気 1631130
UKB-NX460HAR（MD）
本体希望小売価格 **316,000**円+消費税
●減圧逆止弁・圧力逃し弁内蔵

屋外設置型 前面排気 高級ステンレス外装 1631131
UKB-NX460HAR（MSD）
本体希望小売価格 **330,000**円+消費税
●減圧逆止弁・圧力逃し弁内蔵

■外形寸法:高さ845×幅600×奥行300mm

据置型　高圧力タイプ

（AD）　（SD）　（FD）

循環口左右可　凍結予防ヒーター　セットフリー　調節ボルト取付可　低NOxバーナ　点検お知らせ

ボイスリモコン 付属タイプ

屋外設置型 無煙突 1631127
UKB-NX460HAR（AD）
本体希望小売価格 **316,000**円+消費税
●減圧逆止弁・圧力逃し弁内蔵
■排気トップセット付属（本体組付）

屋内設置型 強制排気 1631128
UKB-NX460HAR（FD）
本体希望小売価格 **316,000**円+消費税
●減圧逆止弁・圧力逃し弁内蔵
■排気筒トップセット付属（同梱）

屋外設置型 無煙突 高級ステンレス外装 1631129
UKB-NX460HAR（SD）
本体希望小売価格 **333,000**円+消費税
●減圧逆止弁・圧力逃し弁内蔵
■排気トップセット付属（本体組付）

■外形寸法:高さ845×幅300×奥行530mm
○（FD）タイプ:排気筒延長7m3曲がり以内。

【リモコン】

付属　ボイスリモコン
•操作内容を音声で確認できます。

台所リモコン

浴室リモコン

別売

増設リモコン
RSK-NX460AR 1680577
15,500円+消費税
2芯リモコンコード8m付

〈共通必要別売部材〉
台所リモコン用
■メインリモコンコード★
浴室リモコン用
■浴室リモコンコード★

★56ページ参照のうえ8m・12m・15mからお選びください。

■専用循環口
UKB-M19（直出しタイプ）　9,000円+消費税
UKB-M19R（横出しタイプ）　9,000円+消費税

高圧力型石油給湯機！ 追いだきもおまかせ。

UKBシリーズ（給湯＋追いだき） 給湯＋追いだきタイプ

連続給湯出力 **45.6kW**

おすすめ機能　○詳細機能の搭載有無については、「ラインアップ（7～10ページ）」をご覧ください。

1 高圧力（0.2MPa）　2 安定湯温　3 低消費電力

据置型　高圧力タイプ

（MD）　（MSD）　（FD）　（SD）

循環口左右可※1　凍結予防ヒーター　セットフリー　調節ボルト取付可　低NOxバーナ　点検お知らせ

※1（FD・SD）

連続給湯出力：45.6kW（39,200kcal/h）
ふろ出力：15.0kW（12,900kcal/h）

連続給湯効率 87.5%

シンプルリモコン 付属タイプ

屋外設置型 前面排気 1631118
UKB-NX460HR（MD）
本体希望小売価格 **276,000**円+消費税
●減圧逆止弁・圧力逃し弁内蔵

屋内設置型 強制排気 1631116
UKB-NX460HR（FD）
本体希望小売価格 **276,000**円+消費税
●減圧逆止弁・圧力逃し弁内蔵
■排気筒トップセット付属（同梱）

屋外設置型 前面排気 高級ステンレス外装 1631119
UKB-NX460HR（MSD）
本体希望小売価格 **290,000**円+消費税
●減圧逆止弁・圧力逃し弁内蔵

屋外設置型 無煙突 高級ステンレス外装 1631117
UKB-NX460HR（SD）
本体希望小売価格 **293,000**円+消費税
●減圧逆止弁・圧力逃し弁内蔵
■排気トップセット付属（本体組付）

■外形寸法:（MD・MSD）高さ845×幅600×奥行300mm／（FD・SD）高さ845×幅300×奥行530mm
○（FD）タイプ:排気筒延長7m3曲がり以内。

高圧力パワフル給湯。手軽な給湯専用タイプ。

UIBシリーズ（給湯専用） 給湯専用タイプ

連続給湯出力 **45.6kW**

おすすめ機能　○詳細機能の搭載有無については、「ラインアップ（7～10ページ）」をご覧ください。

1 高圧力（0.2MPa）　2 安定湯温　3 低消費電力

据置型　高圧力タイプ

（MD）　（MSD）　（FD）　（SD）

凍結予防ヒーター　調節ボルト取付可　低NOxバーナ　点検お知らせ

連続給湯出力：45.6kW（39,200kcal/h）

連続給湯効率 87.5%

シンプルリモコン 付属タイプ

屋外設置型 前面排気 1731093
UIB-NX46HR（MD）
本体希望小売価格 **217,000**円+消費税
●減圧逆止弁・圧力逃し弁内蔵

屋内設置型 強制排気 1731091
UIB-NX46HR（FD）
本体希望小売価格 **215,000**円+消費税
●減圧逆止弁・圧力逃し弁内蔵
■排気筒トップセット付属（同梱）

屋外設置型 前面排気 高級ステンレス外装 1731094
UIB-NX46HR（MSD）
本体希望小売価格 **231,000**円+消費税
●減圧逆止弁・圧力逃し弁内蔵

屋外設置型 無煙突 高級ステンレス外装 1731092
UIB-NX46HR（SD）
本体希望小売価格 **230,000**円+消費税
●減圧逆止弁・圧力逃し弁内蔵
■排気トップセット付属（本体組付）

■外形寸法:（MD・MSD）高さ845×幅600×奥行300mm／（FD・SD）高さ845×幅300×奥行530mm
○（FD）タイプ:排気筒延長7m3曲がり以内。

【リモコン】

給湯＋追いだきタイプ

付属　シンプルリモコン

台所リモコン

浴室リモコン

別売

増設リモコン
RSK-NX460R
1680578
15,500円+消費税
2芯リモコンコード8m付

リモコン操作についてのご注意　「ふろ保温」「ふろあつめ」運転を行う時は、給湯温度設定を最高温度「9」にしてください。

給湯専用タイプ

付属　シンプルリモコン

台所リモコン

別売　浴室リモコンと増設リモコンのいずれか1台の増設が可能です。

浴室リモコン
RBI-NX37R 1780580
10,500円+消費税
2芯リモコンコード8m付

増設リモコン
RSI-NX37R
1780579
9,500円+消費税
2芯リモコンコード8m付

〈給湯＋追いだきタイプ〈共通必要別売部材〉〉
台所リモコン用
■メインリモコンコード★
浴室リモコン用
■浴室リモコンコード★

★56ページ参照のうえ8m・12m・15mからお選びください。

■専用循環口
UKB-M19（直出しタイプ）　9,000円+消費税
UKB-M19R（横出しタイプ）　9,000円+消費税

〈給湯専用タイプ〈共通必要別売部材〉〉
台所リモコン用
■メインリモコンコード★

★56ページ参照のうえ8m・12m・15mからお選びください。

スイッチポンで、すべておまかせオートタイプ。

UKBシリーズ（給湯＋追いだき）	オートタイプ	おすすめ機能 ○詳細機能の搭載有無については、「ラインアップ（7～10ページ）」をご覧ください。
連続給湯出力 45.6kW		1 安定湯温 ／ 2 低消費電力 ／ 3 ecoガイド

据置型

（MD）　（MSD）

凍結予防ヒーター　セットフリー　調節ボルト取付可　低NOxバーナ　点検お知らせ

連続給湯出力：45.6kW（39,200kcal/h）
ふろ出力：15.0kW（12,900kcal/h）

目標年度	省エネ基準達成率	エネルギー消費効率
2006年	100%	87.5%

ボイスリモコン 付属タイプ

屋外設置型 前面排気 1631125
UKB-NX460AR（MD）
本体希望小売価格 **280,000**円+消費税
●減圧逆止弁・圧力逃し弁内蔵

屋外設置型 前面排気 高級ステンレス外装 1631126
UKB-NX460AR（MSD）
本体希望小売価格 **294,000**円+消費税
●減圧逆止弁・圧力逃し弁内蔵

■外形寸法:高さ845×幅600×奥行300mm

据置型

標準給排気筒セット付属（別梱包）ワンタッチ式ウォールトップ　FF用

（AD）　（SD）（ASS）　（FD）　（FF）

循環口左右可　凍結予防ヒーター　セットフリー　調節ボルト取付可　低NOxバーナ　太陽熱温水器接続可※1　点検お知らせ

※1（ASS）

ボイスリモコン 付属タイプ

屋外設置型 無煙突 1631120
UKB-NX460AR（AD）
本体希望小売価格 **280,000**円+消費税
●減圧逆止弁・圧力逃し弁内蔵
■排気トップセット付属（本体組付）

屋外設置型 無煙突 高級ステンレス外装 1631122
UKB-NX460AR（SD）
本体希望小売価格 **297,000**円+消費税
●減圧逆止弁・圧力逃し弁内蔵
■排気トップセット付属（本体組付）

屋内設置型 強制排気 1631121
UKB-NX460AR（FD）
本体希望小売価格 **280,000**円+消費税
●減圧逆止弁・圧力逃し弁内蔵
■排気筒トップセット付属（同梱）

屋内設置型 強制給排気 1672329
UKB-NX460AR（FF）
本体希望小売価格 **297,000**円+消費税
●減圧逆止弁（80kPa）・圧力逃し弁（95kPa）必要
■標準給排気筒セット〈ウォールトップ〉付属（別梱包）

太陽熱温水器接続専用タイプ

屋外設置型 無煙突 高級ステンレス外装 1631123
UKB-NX460AR（ASS）
本体希望小売価格 **290,000**円+消費税
●減圧逆止弁（80kPa）・圧力逃し弁（95kPa）必要
●太陽熱温水器との接続については制約がありますので、60ページの太陽熱温水器接続例をお読みください。
■排気トップセット付属（本体組付）

■外形寸法:高さ845×幅300×奥行530mm
※製品を買い替える際は、減圧逆止弁・圧力逃し弁を新品に買い替えてください。
○（FF）タイプ:給排気筒延長3m3曲がり以内。　○（FD）タイプ:排気筒延長7m3曲がり以内。

高効率で快適給湯。保温もおまかせ。

UKBシリーズ（給湯＋追いだき）	給湯＋追いだきタイプ	おすすめ機能 ○詳細機能の搭載有無については、「ラインアップ（7～10ページ）」をご覧ください。
連続給湯出力 45.6kW		1 安定湯温 ／ 2 低消費電力 ／ 3 騒音低減設計

据置型

（MD）　（MS）（MSD）

セットフリー　凍結予防ヒーター　調節ボルト取付可　低NOxバーナ　点検お知らせ

連続給湯出力：45.6kW（39,200kcal/h）
ふろ出力：15.0kW（12,900kcal/h）

目標年度	省エネ基準達成率	エネルギー消費効率
2006年	100%	87.5%

シンプルリモコン 付属タイプ

屋外設置型 前面排気 1631114
UKB-NX460R（MD）
本体希望小売価格 **235,000**円+消費税
●減圧逆止弁・圧力逃し弁内蔵

屋外設置型 前面排気 高級ステンレス外装 1631115
UKB-NX460R（MSD）
本体希望小売価格 **249,000**円+消費税
●減圧逆止弁・圧力逃し弁内蔵

屋外設置型 前面排気 高級ステンレス外装 1631113
UKB-NX460R（MS）
本体希望小売価格 **234,000**円+消費税
●減圧逆止弁（80kPa）・圧力逃し弁（95kPa）必要

■外形寸法:高さ845×幅600×奥行300mm
※製品を買い替える際は、減圧逆止弁・圧力逃し弁を新品に買い替えてください。

据置型

標準給排気筒セット付属（別梱包）ワンタッチ式ウォールトップ　FF用

（AD）　（F）（FD）　（FF）

循環口左右可　セットフリー　凍結予防ヒーター※1　調節ボルト取付可　低NOxバーナ　点検お知らせ

※1（AD・FD）

シンプルリモコン 付属タイプ

屋外設置型 無煙突 1631107
UKB-NX460R（AD）
本体希望小売価格 **235,000**円+消費税
●減圧逆止弁・圧力逃し弁内蔵
■排気トップセット付属（本体組付）

屋内設置型 強制排気 1631108
UKB-NX460R（FD）
本体希望小売価格 **235,000**円+消費税
●減圧逆止弁・圧力逃し弁内蔵
■排気筒トップセット付属（同梱）

屋内設置型 強制排気 1631106
UKB-NX460R（F）
本体希望小売価格 **220,000**円+消費税
●減圧逆止弁（80kPa）・圧力逃し弁（95kPa）必要
■排気筒トップセット付属（同梱）

屋内設置型 強制給排気 1672326
UKB-NX460R（FF）
本体希望小売価格 **252,000**円+消費税
●減圧逆止弁（80kPa）・圧力逃し弁（95kPa）必要
■標準給排気筒セット〈ウォールトップ〉付属（別梱包）

■外形寸法:高さ845×幅300×奥行530mm
※（FF）タイプ:着脱式台所リモコンを取り外して使用する場合はメインリモコンコード（別売）及び操作部シール板（別売）が必要です。浴室リモコンは浴室リモコンコード（別売）が必要です。56ページを参照願います。
※製品を買い替える際は、減圧逆止弁・圧力逃し弁を新品に買い替えてください。
○（FF）タイプ:給排気筒延長3m3曲がり以内。　○（F）（FD）タイプ:排気筒延長7m3曲がり以内。

NXSERIES

【 リモコン 】

付属 ボイスリモコン
•操作内容を音声で 確認できます。

台所リモコン

浴室リモコン

別売

増設リモコン
RSK-NX460AR 1680577
15,500円+消費税
2芯リモコンコード8m付

〈共通必要別売部材〉
台所リモコン用
■メインリモコンコード★
浴室リモコン用
■浴室リモコンコード★

★56ページ参照のうえ8m・12m・15mからお選びください。

■専用循環口
UKB-M19（直出しタイプ）　9,000円+消費税
UKB-M19R（横出しタイプ）　9,000円+消費税

〈FF用給排気筒セット〉
壁厚が260mm～370mmの場合ご使用ください。
■厚壁用給排気筒セットQU8-3LL 1713021
※表示価格の6,500円+消費税アップです。

【 リモコン 】

付属 シンプルリモコン

台所リモコン

浴室リモコン

リモコン操作についてのご注意
「ふろ保温」「ふろあつめ」運転を行う時は、給湯温度設定を最高温度「9」にしてください。

別売

増設リモコン
RSK-NX460R 1680578
15,500円+消費税
2芯リモコンコード8m付

〈共通必要別売部材〉
台所リモコン用
■メインリモコンコード★
浴室リモコン用
■浴室リモコンコード★

★56ページ参照のうえ8m・12m・15mからお選びください。

■専用循環口
UKB-M19（直出しタイプ）　9,000円+消費税
UKB-M19R（横出しタイプ）　9,000円+消費税

〈FF用給排気筒セット〉
壁厚が260mm～370mmの場合ご使用ください。
■厚壁用給排気筒セットQU8-3LL 1713021
※表示価格の6,500円+消費税アップです。

たっぷり快適給湯。追いだき、保温が便利。

UKBシリーズ（給湯＋追いだき） 給湯＋追いだきタイプ

連続給湯出力 36.2kW

おすすめ機能　○詳細機能の搭載有無については、「ラインアップ（7～10ページ）」をご覧ください。

1 安定湯温　2 低消費電力　3 騒音低減設計

据置型

（M）（MD）　（MS）（MSD）

セットフリー　凍結予防ヒーター　調節ボルト取付可　低NOxバーナ　点検お知らせ

連続給湯出力：36.2kW（31,100kcal/h）
ふ ろ 出 力：15.0kW（12,900kcal/h）

目標年度2006年　省エネ基準達成率 100%　エネルギー消費効率 87.5%

シンプルリモコン 付属タイプ

屋外設置型　前面排気　1631102
UKB-NX370R（M）
本体希望小売価格 **208,000**円+消費税
●減圧逆止弁（80kPa）・圧力逃し弁（95kPa）必要

屋外設置型　前面排気　高級ステンレス外装 1631103
UKB-NX370R（MS）
本体希望小売価格 **222,000**円+消費税
●減圧逆止弁（80kPa）・圧力逃し弁（95kPa）必要

屋外設置型　前面排気　1631104
UKB-NX370R（MD）
本体希望小売価格 **223,000**円+消費税
●減圧逆止弁・圧力逃し弁内蔵

屋外設置型　前面排気　高級ステンレス外装 1631105
UKB-NX370R（MSD）
本体希望小売価格 **237,000**円+消費税
●減圧逆止弁・圧力逃し弁内蔵

■外形寸法:高さ845×幅600×奥行300mm
※製品を買い替える際は、減圧逆止弁・圧力逃し弁を新品に買い替えてください。

据置型

標準給排気筒セット付属（別梱包）　FF用
ワンタッチ式ウォールトップ

（AD）　（F）（FD）　（FF）

循環口左右可　セットフリー　凍結予防ヒーター※1　調節ボルト取付可　低NOxバーナ　点検お知らせ
※1（AD・FD）

シンプルリモコン 付属タイプ

屋外設置型　無煙突　1631096
UKB-NX370R（AD）
本体希望小売価格 **223,000**円+消費税
●減圧逆止弁・圧力逃し弁内蔵
■排気トップセット付属（本体組付）

屋内設置型　強制排気　1631095
UKB-NX370R（F）
本体希望小売価格 **208,000**円+消費税
●減圧逆止弁（80kPa）・圧力逃し弁（95kPa）必要
■排気筒トップセット付属（同梱）

屋内設置型　強制給排気　1672328
UKB-NX370R（FF）
本体希望小売価格 **237,000**円+消費税
●減圧逆止弁（80kPa）・圧力逃し弁（95kPa）必要
■標準給排気筒セット〈ウォールトップ〉付属（別梱包）

■外形寸法:高さ845×幅300×奥行530mm

※（FF）タイプ:着脱式台所リモコンを取り外して使用する場合はメインリモコンコード（別売）及び操作部シール板（別売）が必要です。浴室リモコンは浴室リモコンコード（別売）が必要です。56ページを参照願います。
※製品を買い替える際は、減圧逆止弁・圧力逃し弁を新品に買い替えてください。
○（FF）タイプ:給排気筒延長3m3曲がり以内。　○（F）（FD）タイプ:排気筒延長7m3曲がり以内。

たっぷり快適。手軽な給湯専用タイプ。

UIBシリーズ（給湯専用） 給湯専用タイプ

連続給湯出力 45.6kW

おすすめ機能　○詳細機能の搭載有無については、「ラインアップ（7～10ページ）」をご覧ください。

1 安定湯温　2 低消費電力　3 騒音低減設計

据置型

（MD）　（MS）（MSD）

凍結予防ヒーター　調節ボルト取付可　低NOxバーナ　点検お知らせ

連続給湯出力：45.6kW（39,200kcal/h）

目標年度2006年　省エネ基準達成率 100%　エネルギー消費効率 87.5%

シンプルリモコン 付属タイプ

屋外設置型　前面排気　高級ステンレス外装 1731088
UIB-NX46R（MS）
本体希望小売価格 **178,000**円+消費税
●減圧逆止弁（80kPa）・圧力逃し弁（95kPa）必要

屋外設置型　前面排気　高級ステンレス外装 1731090
UIB-NX46R（MSD）
本体希望小売価格 **194,000**円+消費税
●減圧逆止弁・圧力逃し弁内蔵

屋外設置型　前面排気　1731089
UIB-NX46R（MD）
本体希望小売価格 **180,000**円+消費税
●減圧逆止弁・圧力逃し弁内蔵

■外形寸法:高さ845×幅600×奥行300mm
※製品を買い替える際は、減圧逆止弁・圧力逃し弁を新品に買い替えてください。

据置型

標準給排気筒セット付属（別梱包）　FF用
ワンタッチ式ウォールトップ

（AD）　（S）（SD）　（F）（FD）　（FF）

凍結予防ヒーター※1　調節ボルト取付可　低NOxバーナ　点検お知らせ
※1（AD・FD・SD）

シンプルリモコン 付属タイプ

屋外設置型　無煙突　1731081
UIB-NX46R（AD）
本体希望小売価格 **178,000**円+消費税
●減圧逆止弁・圧力逃し弁内蔵
■排気トップセット付属（本体組付）

屋内設置型　強制排気　1731078
UIB-NX46R（F）
本体希望小売価格 **163,000**円+消費税
●減圧逆止弁（80kPa）・圧力逃し弁（95kPa）必要
■排気筒トップセット付属（同梱）

屋外設置型　無煙突　高級ステンレス外装 1731079
UIB-NX46R（S）
本体希望小売価格 **176,000**円+消費税
●減圧逆止弁（80kPa）・圧力逃し弁（95kPa）必要
■排気トップセット付属（本体組付）

屋内設置型　強制排気　1731082
UIB-NX46R（FD）
本体希望小売価格 **178,000**円+消費税
●減圧逆止弁・圧力逃し弁内蔵
■排気筒トップセット付属（同梱）

屋外設置型　無煙突　高級ステンレス外装 1731083
UIB-NX46R（SD）
本体希望小売価格 **191,000**円+消費税
●減圧逆止弁・圧力逃し弁内蔵
■排気トップセット付属（本体組付）

屋内設置型　強制給排気　1772323
UIB-NX46R（FF）
本体希望小売価格 **194,000**円+消費税
●減圧逆止弁（80kPa）・圧力逃し弁（95kPa）必要
■標準給排気筒セット〈ウォールトップ〉付属（別梱包）

■外形寸法:高さ845×幅300×奥行530mm

※（FF）タイプ:着脱式台所リモコンを取り外して使用する場合はメインリモコンコード（別売）及び操作部シール板（別売）が必要です。56ページを参照願います。
※製品を買い替える際は、減圧逆止弁・圧力逃し弁を新品に買い替えてください。
○（FF）タイプ:給排気筒延長3m3曲がり以内。　○（F）（FD）タイプ:排気筒延長7m3曲がり以内。

【 リモコン 】

付属 シンプルリモコン

台所リモコン

浴室リモコン

リモコン操作についてのご注意

「ふろ保温」「ふろあつめ」運転を行う時は、給湯温度設定を最高温度「9」にしてください。

別売

増設リモコン
RSK-NX460R　1680578
15,500円+消費税
2芯リモコンコード8m付

〈共通必要別売部材〉

台所リモコン用
■メインリモコンコード★
浴室リモコン用
■浴室リモコンコード★

★56ページ参照のうえ8m・12m・15mからお選びください。

■専用循環口
UKB-M19（直出しタイプ）　9,000円＋消費税
UKB-M19R（横出しタイプ）　9,000円＋消費税

〈FF用給排気筒セット〉

壁厚が260mm～370mmの場合ご使用ください。
■厚壁用給排気筒セットQU8-3LL 1713021
※表示価格の6,500円＋消費税アップです。

【 リモコン 】

付属 シンプルリモコン

台所リモコン

別売 浴室リモコンと増設リモコンのいずれか1台の増設が可能です。

浴室リモコン
RBI-NX37R　1780580
10,500円+消費税
2芯リモコンコード8m付

増設リモコン
RSI-NX37R　1780579
9,500円+消費税
2芯リモコンコード8m付

〈共通必要別売部材〉

台所リモコン用
■メインリモコンコード★

★56ページ参照のうえ8m・12m・15mからお選びください。

〈FF用給排気筒セット〉

壁厚が260mm～370mmの場合ご使用ください。
■厚壁用給排気筒セットQU8-3LL 1713021
※表示価格の6,500円＋消費税アップです。

かんたん便利！ 手軽な給湯専用タイプ。

UIBシリーズ（給湯専用）	給湯専用タイプ
連続給湯出力 36.2kW	

おすすめ機能　○詳細機能の搭載有無については、「ラインアップ（7～10ページ）」をご覧ください。

1 安定湯温　2 低消費電力　3 騒音低減設計

据置型

（M）（MD）

（MS）（MSD）

凍結予防ヒーター　調節ボルト取付可　低NOxバーナ　点検お知らせ

連続給湯出力：36.2kW（31,100kcal/h）

目標年度 2006年	省エネ基準達成率	エネルギー消費効率
	100%	87.5%

シンプルリモコン 付属タイプ

屋外設置型 前面排気 1731074
UIB-NX37R（M）
本体希望小売価格 **152,000**円+消費税
●減圧逆止弁（80kPa）・圧力逃し弁（95kPa）必要

屋外設置型 前面排気 1731076
UIB-NX37R（MD）
本体希望小売価格 **167,000**円+消費税
●減圧逆止弁・圧力逃し弁内蔵

屋外設置型 前面排気 高級ステンレス外装 1731075
UIB-NX37R（MS）
本体希望小売価格 **165,000**円+消費税
●減圧逆止弁（80kPa）・圧力逃し弁（95kPa）必要

屋外設置型 前面排気 高級ステンレス外装 1731077
UIB-NX37R（MSD）
本体希望小売価格 **180,000**円+消費税
●減圧逆止弁・圧力逃し弁内蔵

■外形寸法:高さ845×幅600×奥行300mm
※製品を買い替える際は、減圧逆止弁・圧力逃し弁を新品に買い替えてください。

据置型

（A）（AD）

（S）（SD）

（F）（FD）

（FF）

FF用

標準給排気筒セット付属（別梱包）
ワンタッチ式ウォールトップ

凍結予防ヒーター※1　調節ボルト取付可　低NOxバーナ　点検お知らせ
※1（AD・FD・SD）

シンプルリモコン 付属タイプ

屋外設置型 無煙突 1731063
UIB-NX37R（A）
本体希望小売価格 **150,000**円+消費税
●減圧逆止弁（80kPa）・圧力逃し弁（95kPa）必要
■排気トップセット付属（本体組付）

屋内設置型 強制排気 1731064
UIB-NX37R（F）
本体希望小売価格 **150,000**円+消費税
●減圧逆止弁（80kPa）・圧力逃し弁（95kPa）必要
■排気筒トップセット付属（同梱）

屋外設置型 無煙突 1731067
UIB-NX37R（AD）
本体希望小売価格 **165,000**円+消費税
●減圧逆止弁・圧力逃し弁内蔵
■排気トップセット付属（本体組付）

屋内設置型 強制排気 1731068
UIB-NX37R（FD）
本体希望小売価格 **165,000**円+消費税
●減圧逆止弁・圧力逃し弁内蔵
■排気筒トップセット付属（同梱）

屋外設置型 無煙突 高級ステンレス外装 1731065
UIB-NX37R（S）
本体希望小売価格 **163,000**円+消費税
●減圧逆止弁（80kPa）・圧力逃し弁（95kPa）必要
■排気トップセット付属（本体組付）

屋内設置型 強制給排気 1772325
UIB-NX37R（FF）
本体希望小売価格 **178,000**円+消費税
●減圧逆止弁（80kPa）・圧力逃し弁（95kPa）必要
■標準給排気筒セット（ウォールトップ）付属（別梱包）

屋外設置型 無煙突 高級ステンレス外装 1731069
UIB-NX37R（SD）
本体希望小売価格 **178,000**円+消費税
●減圧逆止弁・圧力逃し弁内蔵
■排気トップセット付属（本体組付）

■外形寸法:高さ845×幅600×奥行530mm
※（FF）タイプ:着脱式台所リモコンを取り外して使用する場合はメインリモコンコード（別売）及び操作部シール板（別売）が必要です。56ページを参照願います。
※製品を買い替える際は、減圧逆止弁・圧力逃し弁を新品に買い替えてください。
○（FF）タイプ:給排気筒延長3m3曲がり以内。　○（F）（FD）タイプ:排気筒延長7m3曲がり以内。

【 リモコン 】

付属 シンプルリモコン

台所リモコン

別売 浴室リモコンと増設リモコンのいずれか1台の増設が可能です。

浴室リモコン
RBI-NX37R　1780580
10,500円+消費税
2芯リモコンコード8m付

増設リモコン
RSI-NX37R　1780579
9,500円+消費税
2芯リモコンコード8m付

〈共通必要別売部材〉
台所リモコン用
■メインリモコンコード★
★56ページ参照のうえ8m・12m・15mからお選びください。

〈FF用給排気筒セット〉
壁厚が260mm～370mmの場合ご使用ください。
■厚壁用給排気筒セットQU8-3LL 1713021
※表示価格の6,500円＋消費税アップです。

大型ボイラー 給湯、暖房システム、融雪

大量のお湯を安定供給。信頼の大型ボイラーです。

※暖房システム、融雪にご使用の際は、温水式暖房システム総合カタログをご参照ください。

大型温水ボイラー（業務用）　信頼の業務用。大量のお湯を安定給湯。

UHB-702XR（F）
UHB-701XR（F）

連続給湯出力 69.8kW　屋内外兼用設置型 強制排気

連続給湯出力：69.8kW（60,000kcal/h）
UHB-702XR（F）1931788
希望小売価格 **371,000**円+消費税
（工事費別・リモコン・油タンク、配管部材等別売）

在庫僅少品 UHB-701XR（F）1919150
希望小売価格 **371,000**円+消費税
（工事費別・リモコン・油タンク、配管部材等別売）

■外形寸法:高さ1,055×幅514×奥行750mm
■質量:85kg
■待機時消費電力:1.5W
■リモコン・リモコンコード（2芯）別売
■屋外排気用トップ別売

●減圧逆止弁（80kPa）・圧力逃し弁（95kPa）必要
注）標高1000m以下でご使用ください。それを超えて使用する場合は、「高地仕様バーナ」への取り替えが必要となります。お買い求めの販売店にご相談ください。
●製品を買い替える際は、減圧逆止弁・圧力逃し弁を新品に買い替えてください。

別売

デジタルリモコン
M-036SSC　1982570
14,500円+消費税

※運転するには別売リモコンの取付が必要です。リモコンを2個接続すれば、両方のリモコンから操作することができます。（最大2個まで）

UHB-521XRP（F）

連続給湯出力 52.3kW　屋内外兼用設置型 強制排気

連続給湯出力：52.3kW（45,000kcal/h）
UHB-521XRP（F）1919149
希望小売価格 **221,000**円+消費税
（工事費別・リモコン・油タンク、配管部材等別売）
●減圧逆止弁（80kPa）・圧力逃し弁（95kPa）必要

■外形寸法:高さ947×幅382×奥行614mm
■質量:40kg
■待機時消費電力:1.5W
■リモコン・リモコンコード（2芯）別売
■屋外排気用トップ別売

注）標高1000m以下でご使用ください。それを超えて使用する場合は、「高地仕様バーナ」への取り替えが必要となります。お買い求めの販売店にご相談ください。
●製品を買い替える際は、減圧逆止弁・圧力逃し弁を新品に買い替えてください。

■関連別売部品

排気トップ（別売品）	
UHB-AT1 1983852 5,500円+消費税 ※屋外用開放形として使用する場合	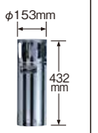

UHB-521XRTP（FF）

標準給排気筒セット付属（別梱包）
ワンタッチ式ウォールトップ

連続給湯出力 52.3kW　屋内設置型 強制給排気

連続給湯出力：52.3kW（45,000kcal/h）
UHB-521XRTP（FF）1972167
希望小売価格 **261,000**円+消費税
（工事費別・リモコン・油タンク、配管部材等別売）
●標準給排気筒セット（QU8-4L）付属（別梱包）、給排気筒径φ100、壁穴径φ120、延長部材はφ80用を使用。
●厚壁用給排気筒セット（QU8-4LL:壁厚26～37cm）は表示価格の6,500円+消費税アップです。
●減圧逆止弁（80kPa）・圧力逃し弁（95kPa）必要

■外形寸法:高さ955×幅382×奥行614mm
■質量:40kg
■待機時消費電力:1.5W
■リモコン・リモコンコード（2芯）別売

注）標高1000m以下でご使用ください。
●製品を買い替える際は、減圧逆止弁・圧力逃し弁を新品に買い替えてください。

別売

デジタルリモコン
M-036SSC　1982570
14,500円+消費税

※運転するには別売リモコンの取付が必要です。リモコンを2個接続すれば、両方のリモコンから操作することができます。（最大2個まで）
またリモコンを前扉に組み付けることができます。

■大型温水ボイラー仕様

仕様 / 型式名	燃焼方式	使用燃料	燃料消費量	連続給湯出力	缶容量	最高使用圧力	温度調節器	電源	消費電力 燃焼時	消費電力 待機時	使用排気筒	質量	配管接続寸法 給水口	配管接続寸法 出湯口	配管接続寸法 排水口	出湯量例 給湯量（50℃アップ）	出湯量例 春・秋（34℃アップ）	出湯量例 夏（25℃アップ）	出湯量例 冬（40℃アップ）
UHB-702XR（F） UHB-701XR（F）	圧力噴霧式	灯油（JIS1号）	81.07kW（7.88L/h）	69.8kW（60,000kcal/h）	75L	0.1MPa（1.0kgf/cm²）	サーミスタ	AC100V 50/60Hz	129/128 W	1.5W	φ120 mm	85 kg	40A（RP1 1/2）メネジ	40A（R1 1/2）オネジ	20A（RP 3/4）メネジ	1,200L/h	1,765L/h	2,400L/h	1,500L/h
UHB-521XRP（F）	圧力噴霧式	灯油（JIS1号）	60.80kW（5.91L/h）	52.3kW（45,000kcal/h）	35L	0.1MPa（1.0kgf/cm²）	サーミスタ	AC100V 50/60Hz	100/97 W	1.5W	φ120 mm	40 kg	20A（RP 3/4）メネジ	20A（R 3/4）オネジ	15A（RP 1/2）メネジ	900L/h	1,324L/h	1,800L/h	1,125L/h
UHB-521XRTP（FF）	圧力噴霧式	灯油（JIS1号）	60.80kW（5.91L/h）	52.3kW（45,000kcal/h）	35L	0.1MPa（1.0kgf/cm²）	サーミスタ	AC100V 50/60Hz	100/97 W	1.5W	φ80 mm	40 kg	32A（RC1 1/4）メネジ	20A（R 3/4）オネジ	15A（RP 1/2）メネジ	900L/h	1,324L/h	1,800L/h	1,125L/h

■寸法図（単位:mm）

UHB-702XR（F）
UHB-701XR（F）

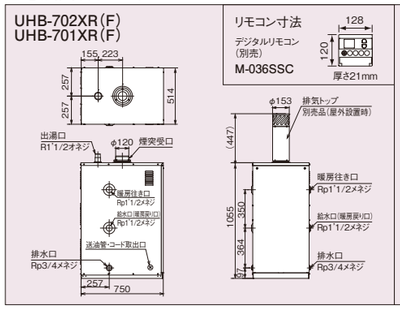

UHB-521XRP（F）

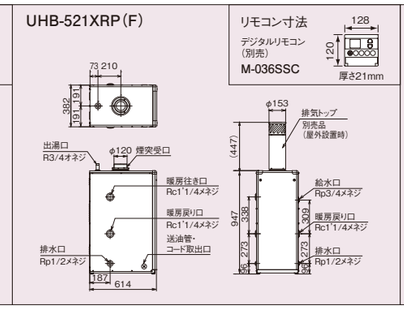

UHB-521XRTP（FF）

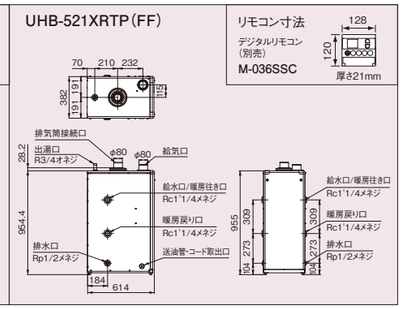

石油ふろ釜 屋内用

カンタン操作で、いつでも快適入浴。

リモコンタイマー付
左右共用タイプ
低騒音設計

ニューハイパット

出　　力：13.2kW（11,370kcal/h）
基準浴槽：200～220L（並2人用）

BS-2050GTD 2132121

希望小売価格 **75,000**円+消費税
（工事費別・油タンク、配管部材等別売）

在庫僅少品 BS-2040GTD 2130051
希望小売価格 **71,000**円+消費税
（工事費別・油タンク、配管部材等別売）

目標年度 2006年	省エネ基準達成率	エネルギー消費効率
	100%	61.0%

■待機時消費電力:1.0W
●対震自動消火装置付
●点火安全装置付
●燃焼制御装置付
●停電安全装置付
●空だき防止装置付
●リモコンタイマー付
●ゴム製送油管（2.5m）
注）浴室内には設置できません。

付属

リモコンタイマー

リモコンタイマー付
3方向接続可能
低騒音設計

ニューハイパット

出　　力：10.6kW（9,150kcal/h）
基準浴槽：200～220L（並2人用）

BS-2050GSD 2132120

希望小売価格 **72,000**円+消費税
（工事費別・油タンク、配管部材等別売）

目標年度 2006年	省エネ基準達成率	エネルギー消費効率
	100%	61.0%

■待機時消費電力:1.0W
●対震自動消火装置付
●点火安全装置付
●燃焼制御装置付
●異常停止装置付
●停電安全装置付
●空だき防止装置付
●リモコンタイマー付
●ゴム製送油管（2.5m）
注）浴室内には設置できません。

付属

リモコンタイマー

便利なリモコンタイマー付。

リモコンタイマー付ですから、浴室内から点火・消火・追いだきの操作がワンタッチ。低電圧だから安全です。

サイレンサー機構内蔵の低騒音設計。

本体にサイレンサー機構を内蔵して燃焼音を抑えました。

空だきを防止する安全設計。

缶体内に設けられた電極が水位を検知する「電極式」を採用。水が入っていない場合には火がつかない空だき防止設計です。

優れた設置性。

GTD:循環パイプ左右取付可能、GSD:バーナー操作部3方向取付可能。

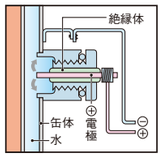

■石油ふろ釜関連部材

循環金具			循環金具締付金具（ラチェット式）	循環金具	アルミパイプ	ステンレス排気筒セット
〈ステンレス製〉	〈ステンレス製〉	〈ゴム製〉	B-H71 2182448 13,000円+消費税 ※循環金具P-310・P-410・GP-310を締付けるための専用工具です。	〈樹脂製〉		
P-310 2185372 6,000円+消費税 φ45×300mm （浴槽の穴あけφ48～φ50mm・浴槽の厚み20mm以下）	P-410 2185374 6,500円+消費税 φ45×400mm （浴槽の穴あけφ48～φ50mm・浴槽の厚み20mm以下）	GP-310 2185376 6,500円+消費税 φ45×300mm （浴槽の穴あけφ48～φ50mm・浴槽の厚み35mm以下）		PP-110 2488342 1,500円+消費税 φ48×110mm （浴槽の穴あけφ57mm・浴槽の厚み3mm）	AP-280 99251051 1,000円+消費税 φ48×280mm	

蛇腹パイプ		ゴムブッシュ	連結ゴム	ゴムエルボ	
					BH-106S（ステン106） 7287214 11,500円+消費税 ［φ106mm梱包内容］ ●直筒-5本 ●半直筒-2本 ●エビ曲がり-1個 ●T字筒-1本 ●傾斜H型トップ-1本 ●固定金具（大）（小）-各2個 ●止め金具-4本
GP-200 2288310 600円+消費税 φ48×200mm GP-270 2188312 1,000円+消費税 φ48×270mm	GP-265 2188311 1,700円+消費税 φ48×265mm GP-370 2288314 2,000円+消費税 φ48×370mm	GB-26 2388338 200円+消費税 φ45（φ48）	GP-70 2488315 700円+消費税 φ48×70mm	GE-250 2288337 1,800円+消費税 φ45×250mm×100mm	

漏電ブレーカー	GSD架台セット			
BL-13 99230712 5,600円+消費税	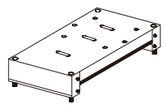	（石油ふろ釜配管例60ページを参照し、必要な部材を別途お買い求め願います） GSD-1 2181900 3,500円+消費税 ●M8座付き六角ナット4個付 ※BS-2000GB・2010GBを使用していた浴槽にBS-2050GSDを取り付ける場合に、高さを合わせるための架台です。	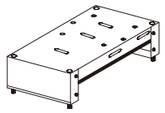	（石油ふろ釜配管例60ページを参照し、必要な部材を別途お買い求め願います） GSD-2 2180398 4,500円+消費税 ●M8座付き六角ナット4個付 ※BS-2010PT・1510Pを使用していた浴槽にBS-2050GSDを取り付ける場合に、高さを合わせるための架台です。
締付バンド 80円+消費税 φ55用 99230614 φ48用 99230728				

■石油ふろ釜仕様

仕様 / 型式名	燃焼方式	使用燃料	燃料消費量	エネルギー消費効率（区分）	使用ノズル	電源	消費電力 燃焼時	消費電力 待機時	製品重量	使用排気筒	接続循環パイプ径	床上より上部循環パイプの高さ	上下循環パイプの心間	リモコンタイマー
BS-2050GTD BS-2040GTD	圧力噴射式	灯油（JIS1号）	21.71kW（2.11L/h）	61.0%（K）	0.65GPH 60°A	AC100V 50/60Hz	65/58W	1.0W	17.0kg	φ106m/m	φ45m/m	270m/m	160m/m	低電圧 60分リモコンタイマー
BS-2050GSD	圧力噴射式	灯油（JIS1号）	17.49kW（1.70L/h）	61.0%（K）	0.50GPH 60°A	AC100V 50/60Hz	72/67W	1.0W	15.6kg	φ106m/m	φ45m/m	260m/m	160m/m	低電圧 60分リモコンタイマー

■寸法図（単位:mm）

BS-2050GTD
BS-2040GTD

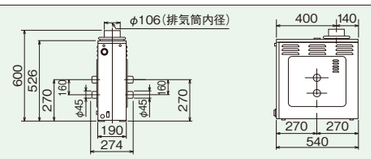

BS-2050GSD

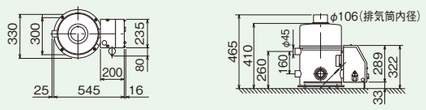

太陽熱温水器

熱源は自然の恵み。太陽熱を効率よく生かした温水器です。

基本機能が充実。おトクでうれしい、快適・スマート給湯。

燃料使用量を大幅削減！

効率よくお湯をつくります。

タンク上部の外観スッキリ！（USH-23タイプ）

フロート式上部採湯方式採用でいつでも熱いお湯が採り出せます。

ワンプッシュ接続方式で耐久性が向上。

環境の保全 B-bs 自然エネルギー利用

BL認定番号　BLSO081419-b
（財）ベターリビングが認定した優良住宅部品のうち、特に今日の様々な社会的要請（環境の保全、ユニバーサルデザインなど）への対応を先導する特長を有する住宅部品（BL-bs部品:Better Living for better society）に付けられます。

注）別売の架台を使用して施工した場合はBL対象外になります。

自然循環形

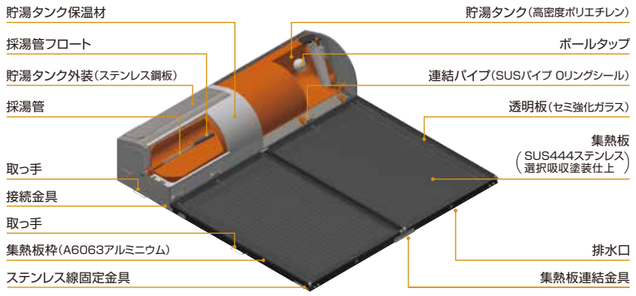

○イラストはUSH-23タイプです。

●USH-23タイプを例に説明しています。USH-20タイプの給水・給湯口は右側のみとなります。

2枚集熱板標準タイプ

USH-23X 2672557
希望小売価格 **224,000**円+消費税
（工事費別、配管部材等別売）
●集熱部総面積3.0m²
●保有水量（集熱部含む）230リットル
●SUS430貯湯タンクステンレス外装

USH-23XH 2672558
希望小売価格 **236,000**円+消費税
（工事費別、配管部材等別売）
●集熱部総面積3.0m²
●保有水量（集熱部含む）230リットル
●SUS304貯湯タンク高級特殊ステンレス外装
耐食性に優れており光沢が強く、高級感があります。

2枚ワイド集熱板高集熱タイプ

USH-23W 2672559
希望小売価格 **265,000**円+消費税
（工事費別、配管部材等別売）
●集熱部総面積4.0m²
●保有水量（集熱部含む）235リットル
●SUS430貯湯タンクステンレス外装

2枚集熱板標準タイプ

在庫僅少品 **USH-20X** 2672088
希望小売価格 **214,000**円+消費税
（工事費別、配管部材等別売）
●集熱部総面積3.0m²
●保有水量（集熱部含む）200リットル
●SUS430貯湯タンクステンレス外装

在庫僅少品 **USH-20XH** 2672089
希望小売価格 **226,000**円+消費税
（工事費別、配管部材等別売）
●集熱部総面積3.0m²
●保有水量（集熱部含む）200リットル
●SUS304貯湯タンク高級特殊ステンレス外装
耐食性に優れており光沢が強く、高級感があります。

2枚ワイド集熱板高集熱タイプ

在庫僅少品 **USH-20W** 2672090
希望小売価格 **255,000**円+消費税
（工事費別、配管部材等別売）
●集熱部総面積4.0m²
●保有水量（集熱部含む）201リットル
●SUS430貯湯タンクステンレス外装

2枚ワイド集熱板高集熱タイプ
（BL対象外になります）

在庫僅少品 **USH-200W** 2702745
希望小売価格 **220,000**円+消費税
（工事費別、配管部材等別売）
●有効集熱面積 3.8m²
●有効採湯量 200リットル
●高級ステンレス製外装

■仕様表

		USH-23X	USH-23XH	USH-23W	USH-20X	USH-20XH	USH-20W	USH-200W
型式	システム名	USH-23X	USH-23XH	USH-23W	USH-20X	USH-20XH	USH-20W	USH-200W
	貯湯タンク	USH-T23	USH-T23H	USH-T23	USH-T20	USH-T20H	USH-T20	USH-T200
	集熱器	USH-C15R（右）		USH-C20R（右）	USH-C15（2枚使用）		USH-C20（2枚使用）	USH-C45R（中・右）
		USH-C15L（左）		USH-C20L（左）				USH-C45L（左）
種類		自然循環形						
完成寸法（幅×奥行き×高さ）		2,010×2,063×460mm		2,010×2,563×460mm	2,010×2,017×400mm		2,010×2,517×400mm	2,010×2,645×675mm
貯湯タンク	外形寸法（幅×奥行き×高さ）	2,010×561×460mm			2,010×515×400mm			1,966×540×675mm
	貯湯量	215L			190L			200L
	質量	30kg			25kg			30kg
	配管接続口寸法 給水口	G1/2（オネジ）						
	配管接続口寸法 給湯口	Rc1/2（メネジ）						Rc1/2（メネジ）※1
	配管接続口寸法 排水口	Rc1/2（メネジ）						Rc1/2（メネジ）※2
集熱部	外形寸法（幅×奥行き×高さ）（1枚）	1,000×1,500×64mm		1,000×2,000×64mm	1,000×1,500×62mm		1,000×2,000×62mm	1,000×2,100×80mm
	質量（1枚）	23kg		30kg	23kg		31kg	40kg
	集熱面積	1.4m²		1.9m²	1.4m²		1.9m²	1.9m²
集熱部総面積		3.0m²		4.0m²	3.0m²		4.0m²	3.8m²
保有水量（集熱部含む）		230L		235L	200L		201L	220L
満水時質量		306kg		325kg	271kg		288kg	330kg

※1 オーバーフロー配管口　※2 ロット配管口

■別売設置架台 ★在庫僅少品

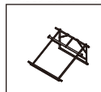	NS-5 2683929	価格40,000円+消費税	USH-23X・23XH専用南北型架台
	NS-5L 2683930	価格 44,000円+消費税	USH-23W専用南北型架台
	NS-4 2680936	価格 40,000円+消費税	USH-20X・20XH専用南北型架台
	NS-4L 2680937	価格 44,000円+消費税	USH-20W専用南北型架台
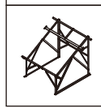	WE-5 2683931	価格 54,000円+消費税	USH-23X・23XH専用東西型架台
	WE-5L 2683932	価格 58,000円+消費税	USH-23W専用東西型架台
	WE-4 2680938	価格 54,000円+消費税	USH-20X・20XH専用東西型架台
	WE-4L 2680939	価格 58,000円+消費税	USH-20W専用東西型架台
	KS-67W★ 2682765	価格 51,000円+消費税	USH-200W専用陸屋根、東西屋根、平地用

■架台設置例

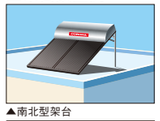
▲南北型架台

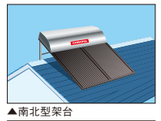
▲南北型架台

▲東西型架台

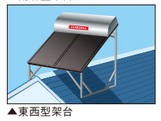
▲東西型架台

設置上の注意　・USH-23タイプ・20タイプを架台を使用して施工した場合はBL対象外になります。（USH-200WはBL対象外製品です）　・架台の上部、下部、太陽熱温水器のタンク取っ手のそれぞれ左右3ヵ所を貯湯部に付属のステンレス線で固定してください。　・瓦等の屋根材の破損防止のため、架台と屋根材の間には木質の保護材（現地調達）を入れてください。

関連部材

《給排気筒延長部材》

●旧関連部材の給排気筒延長部材と組み合わせて使用することはできません。
※給排気筒の延長設置等、詳しくは工事説明書を参照願います。

■AGシリーズ(FFW)タイプ給排気筒バリエーション

		直出し	左右出し	左出し専用
現行タイプ	標準給排気筒 M	QU8-2SM 1881884 19,000円+消費税	QU8-2LM 1881886 19,000円+消費税	QU8-2H 1881888 19,000円+消費税
現行タイプ	厚壁用給排気筒 M	QU8-2SLM 1881885 25,500円+消費税	QU8-2LLM 1881887 25,500円+消費税	QU8-2HL 1881889 25,500円+消費税
従来タイプ	標準給排気筒	QU8-2S 1811449 19,000円+消費税	QU8-2L 1811450 19,000円+消費税	――
従来タイプ	上面近接設置用給排気筒	QU8-2SS 1813601 19,000円+消費税	QU8-2LS 1813600 19,000円+消費税	――
従来タイプ	厚壁用給排気筒	QU8-2SL 1811988 25,500円+消費税	QU8-2LL 1811989 25,500円+消費税	――

※従来タイプの給排気筒はアビーナGシリーズ従来タイプからの入れ替え等で必要な場合にご使用ください。
※延長設置を行う場合は「ワンタッチ式給排気筒延長用部材(53ページ)」をご使用ください。
※標準給排気筒の取り付け可能な壁厚は160mm～270mm。厚壁用給排気筒は壁厚260mm～370mmに対応可能です。

■AGシリーズ(FFW)(FFP)タイプの給排気筒セットでの設置例

●施工にあたっては、給排気筒セットに付属の工事説明書に従って行ってください。

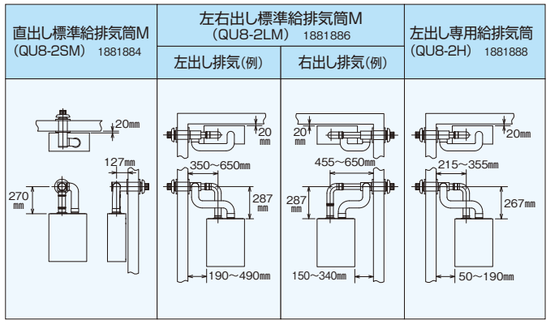

■AGシリーズ(FFW)(FFP)タイプの直出し標準給排気筒(QU8-2SM)での延長設置例

●直出し標準給排気筒(QU8-2SM)の延長設置は、本体から給排気筒までの排気筒の長さは2m以下、曲がり数は2ヵ所以内にしてください。
●■部は、直出し標準給排気筒の同梱部品を使用します。

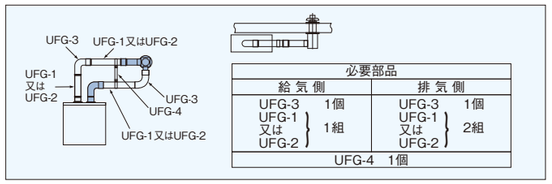

必要部品	
給気側	排気側
UFG-3 1個 UFG-1 又は UFG-2 1組	UFG-3 1個 UFG-1 又は UFG-2 2組
UFG-4 1個	

■AGシリーズ(FFW)(FFP)タイプの左右出し標準給排気筒(QU8-2LM)での延長設置例

●本体から給排気筒までの排気筒の長さは3m以下、曲がり数は3ヵ所以内にしてください。
(必要に応じて7m3曲がりまで可能)
●■部は、左右出し標準給排気筒の同梱部品を使用します。

左出し排気(例)

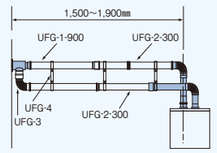

必要部品	
給気側	排気側
UFG-2-300 1組 UFG-3 1個	UFG-1-900 1本 UFG-2-300 1組
UFG-4 3個	

右出し排気(例)

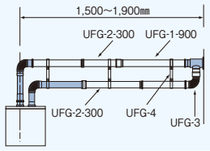

必要部品	
給気側	排気側
UFG-2-300 1組 UFG-3 1個	UFG-1-900 1本 UFG-2-300 1組
UFG-4 3個	

■アビーナGシリーズ従来タイプから現行タイプへの入れ替え施工例

●フルオート・オート・給湯＋追いだき

	従来タイプ型式(入れ替え前)	現行タイプ型式(入れ替え後) ※給湯機を入れ替える際は、給排気筒も従来タイプ用給排気筒の新品に交換してください。	
	UKB-G4000HT・AHT、UKB-G4010HT・AHT UKB-G4020HT・AHT・FHT UKB-G4020HT4・AHT4・FHT4 UKB-G4000、UKB-G4020 (高さ690×幅470×奥行210mm)	UKB-AG470FMX・AMX・MX (高さ645×幅470×奥行210mm)	
		施工パターン① 本体を入れ替え前の位置に取付ける場合 (壁掛金具を再利用※する場合)	施工パターン② 給水・出湯・ふろ配管をそのまま使用したい場合
直出し給排気筒の場合	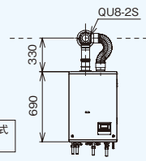 給排気筒型式 QU8-2S	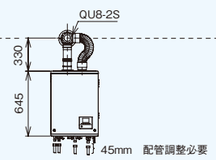 使用する給排気筒型式 QU8-2S (製品コード1811449)	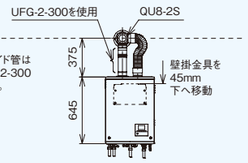 QU8-2Sを使用。同梱のスライド管は使用せず、別売スライド管 UFG-2-300(製品コード 1881020)を使用。 使用する給排気筒型式 QU8-2S (製品コード1811449)
左右出し給排気筒の場合	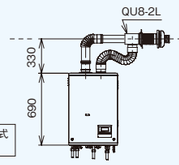 給排気筒型式 QU8-2L	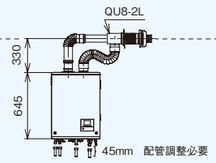 使用する給排気筒型式 QU8-2L (製品コード1811450)	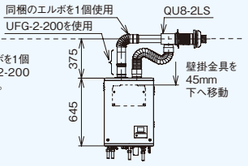 QU8-2LSを使用。同梱のエルボを1個使用し、別売スライド管 UFG-2-200(製品コード 1881019)を使用。 使用する給排気筒型式 QU8-2LS (製品コード1813600)

※壁掛金具を再利用する場合は、変形・破損などの無いこと、しっかり固定されていることをご確認ください。

●給湯専用

	従来タイプ型式(入れ替え前)	現行タイプ型式(入れ替え後) ※給湯機を入れ替える際は、給排気筒も従来タイプ用給排気筒の新品に交換してください。	
	UIB-G4000HT、UIB-G4010HT UIB-G4020HT 、UIB-G4020HT4 UIB-G4000、UIB-G4020 (高さ645×幅470×奥行210mm)	UIB-AG47MX (高さ600×幅470×奥行210mm)	
		施工パターン① 本体を入れ替え前の位置に取付ける場合 (壁掛金具を再利用※する場合)	施工パターン② 給水・出湯配管をそのまま使用したい場合
直出し給排気筒の場合	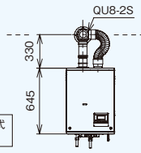 給排気筒型式 QU8-2S	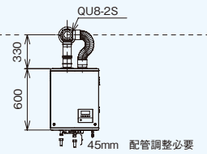 使用する給排気筒型式 QU8-2S (製品コード1811449)	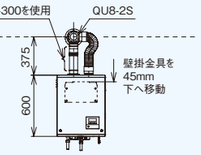 QU8-2Sを使用。同梱のスライド管は使用せず、別売スライド管 UFG-2-300(製品コード 1881020)を使用。 使用する給排気筒型式 QU8-2S (製品コード1811449)
左右出し給排気筒の場合	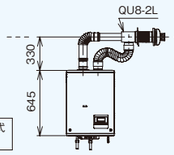 給排気筒型式 QU8-2L	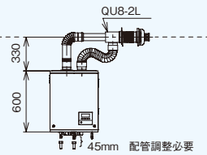 使用する給排気筒型式 QU8-2L (製品コード1811450)	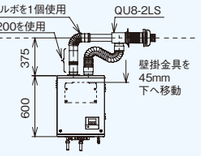 QU8-2LSを使用。同梱のエルボを1個使用し、別売スライド管 UFG-2-200(製品コード 1881019)を使用。 使用する給排気筒型式 QU8-2LS (製品コード1813600)

※壁掛金具を再利用する場合は、変形・破損などの無いこと、しっかり固定されていることをご確認ください。

■EGシリーズ給排気筒バリエーション

直出し	左右出し	左出し専用	横直出し専用
QU8-EGSM 1882700 35,000円+消費税 QU8-2SMからの買い替え時に使用します。	QU8-EGLM 1882701 35,000円+消費税 QU8-2LMからの買い替え時に使用します。	QU8-EGH 1882702 35,000円+消費税 QU8-2Hからの買い替え時に使用します。	QU8-EGYS 1882703 35,000円+消費税 他社からの買い替え時にご使用ください。
QU8-EGS 1882698 35,000円+消費税 QU8-2Sからの買い替え時に使用します。	QU8-EGL 1882699 35,000円+消費税 QU8-2Lからの買い替え時に使用します。		

●EGシリーズ標準給排気筒での設置例については26ページをご参照ください。

■EGシリーズ直出し標準給排気筒(QU8-EGS)での延長設置例

●▒部は、直出し標準給排気筒の同梱部品を使用します。

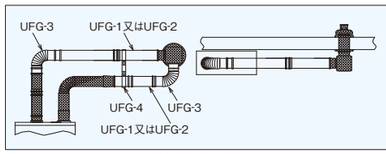

必要部品	
給気側	排気側
UFG-3 1個 UFG-1 又は UFG-2 1個	UFG-3 1個 UFG-1 又は UFG-2 1個
UFG-4 1個	

●必要に応じて26ページの排気筒断熱材(UF-EF1-500、UF-EF1-1000)をご使用ください。

■EGシリーズ延長用部材での延長設置例

●▒部は、左右出し標準給排気筒の同梱部材をそのまま使用してください。

高さ方向の延長例(3m3曲がり以下の場合)

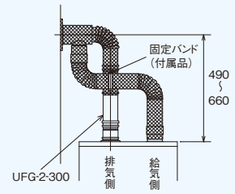

高さ距離(mm)	給気側必要部品	排気側必要部品
490～660	標準の給気ホース	UFG-2-300 1個

水平方向の延長例(3m3曲がり以下の場合)

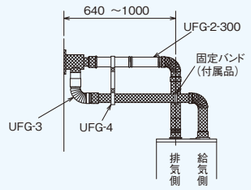

水平距離(mm)	給気側必要部品	排気側必要部品
640～1000	UFG-3 1個	UFG-2-300 1個
UFG-4 1個		

●必要に応じて26ページの排気筒断熱材(UF-EF1-500、UF-EF1-1000)をご使用ください。

■EF・NEシリーズ給排気筒バリエーション 付属(別梱包)

標準給排気筒セット 付属(別梱包)	厚壁用給排気筒セット (別売)
QU8-EFL	QU8-EFLL 1882462

※標準給排気筒セットの取り付け可能な壁厚は160～260mm。厚壁用給排気筒セットは壁厚250～360mmに対応可能です。

■EF・NEシリーズ標準給排気筒セットでの設置例

(FFK)の場合

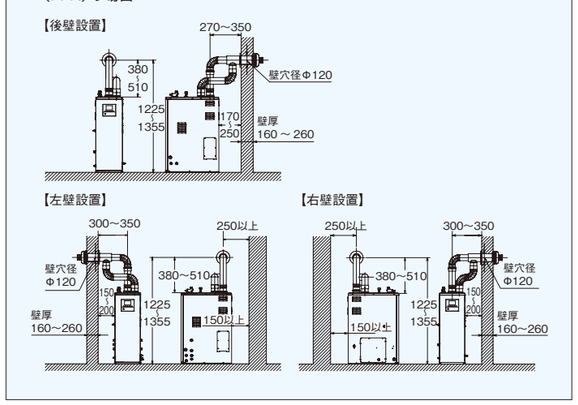

■EF・NEシリーズ延長用部材での延長設置例

●▒部は、標準付属品をそのまま使用してください。
●給排気筒を延長する場合は、長さ3m曲がり3ヵ所以内で設置してください。

高さ方向の延長例

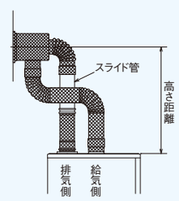

高さ距離(mm)	給気側必要部品	排気側必要部品
550～720	なし	UFG-2-200 1個
615～850	なし	UFG-2-300 1個

※必要に応じて、排気筒断熱材UF-EF1-500、UF-EF1-1000

水平方向の延長例

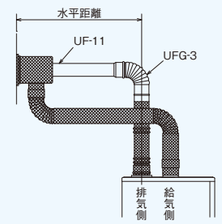

水平距離(mm)	給気側必要部品	排気側必要部品
355～620	なし	UFG-3 1個 UF-11 1個

※必要に応じて、排気筒断熱材UF-EF1-500、UF-EF1-1000

関連部材

■SA･NXシリーズ給排気筒バリエーション

標準給排気筒セット 付属(別梱包)	QU8-3L	厚壁用給排気筒セット(別売)	QU8-3LL 1713021

※標準給排気筒セットの取り付け可能な壁厚は160～270mm。
厚壁用給排気筒セットは壁厚260～370mmに対応可能です。

■SA･NXシリーズ標準給排気筒セットでの設置例

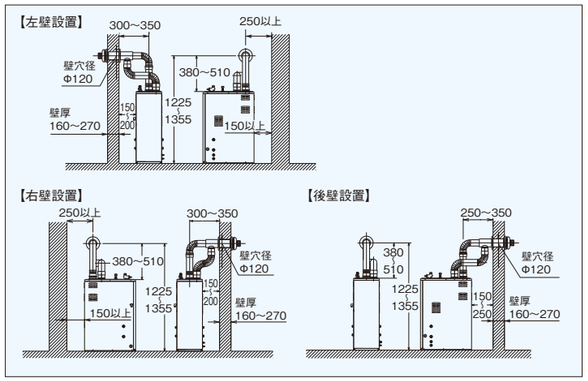

■SA･NXシリーズ延長用部材での延長設置例

● ▒ 部は、標準付属品をそのまま使用してください。
●給排気筒を延長する場合は、長さ3m曲がり数3ヵ所以内で設置してください。

高さ方向の延長例

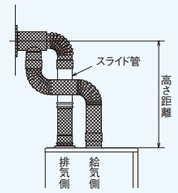

高さ距離(mm)	給気側必要部品	排気側必要部品
550～750	なし	UFG-2-200 1個
615～875	なし	UFG-2-300 1個
745～1135	なし	UFG-2-500 1個

水平方向の延長例

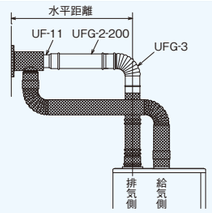

水平距離(mm)	給気側必要部品	排気側必要部品
495～845	なし	UFG-2-200 1個 UFG-3 1個 UF-11 1個

《給排気筒延長部材》

●旧関連部材の給排気筒延長部材と組み合わせて使用することはできません。
※給排気筒の延長設置等、詳しくは工事説明書を参照願います。

ワンタッチ式給排気筒延長用部品(単位mm)

品名	型式名･価格	寸法 L	寸法 A	寸法 B
径違い継手	UF-11 1781421 1,800円+消費税	407	(外)70±0.2	(内)80.6±0.2
芯違い継手	UF-12 1681422 2,900円+消費税	—	(内)80.4±0.2	(外)80±0.2
45°エルボ	UFG-11 1881431 2,000円+消費税	—	(内)80.4±0.2	(外)80±0.2
蛇腹無し45°エルボ	UFG-6 1881892 3,000円+消費税 (EG･AGシリーズ専用 7m3曲がり対応)	—	(内)80.4±0.1	(外)80±0.2
直　管	UFG-1-900 1881018 2,500円+消費税	900	(内)80.6±0.2	(外)80±0.2
スライド管	UFG-2-200 1881019 2,100円+消費税	170～240	(内)80.6±0.2	(外)80±0.2
	UFG-2-300 1881020 2,600円+消費税	235～370	(内)80.6±0.2	(外)80±0.2
	UFG-2-500 1881021 2,900円+消費税	365～630	(内)80.6±0.2	(外)80±0.2
	UFG-2-800 1881022 3,500円+消費税	565～1030	(内)80.6±0.2	(外)80±0.2

品名	型式名･価格	寸法･備考 L	寸法･備考 A	寸法･備考 B
エルボ (3m3曲がり対応)	UFG-3 1881023 2,000円+消費税	—	(内)80.6±0.2	(外)80±0.2
蛇腹無しエルボ (EG･AGシリーズ専用7m3曲がり対応)	UFG-7 1881893 3,000円+消費税	—	(内)80.4±0.1	(外)80±0.2
固定バンド(M)	UFG-4 1881024 700円+消費税	※EG･AGシリーズで3m3曲がりを超える延長配管する場合は必ず7m3曲がり対応エルボをご使用ください。また本体基板上のスイッチ切り替えが必要になります。		
自在固定バンド	UFG-5 1881025 1,000円+消費税			
固定バンド(L)	UF-5 5888518 700円+消費税			
固定バンド(S)	UF-6 5888519 1,000円+消費税			
断熱クロス 長さ:1,800mm	UFG-10 1881026 3,000円+消費税			

厚壁用延長アダプタ

UFG-AD
1882705
6,500円+消費税

	給排気筒	左記の給排気筒の対応壁厚	厚壁用延長アダプタ使用時の対応壁厚
標準	QU8-3L QU8-2SM QU8-2LMなど	160～270mm	380～490mm
厚壁	QU8-3LL QU8-2SLM QU8-2LLMなど	260～370mm	480～590mm

※本品はエコフィールには使用できません。
給排気筒への接続は1個のみです。複数個の延長は行わないでください。

《油配管部材》

油配管部材

品名	型式名･価格	備考
送油ホース	OS-4 9188335 1,800円+消費税	ホースバンド2個付属 φ6×φ14.5×2.5m
油配管用セット	UIB-X5 1788530 2,700円+消費税	銅パイプ φ8×2.5m 袋ナット PF1/4 ニップル PT1/2×PF1/4
銅配管キット R1/8　G1/4	UIB-X16A 1781047 700円+消費税	配管用の銅パイプは φ8 ※UIB-X16とはネジサイズが異なります。交換するときはセット交換してください。
銅パイプ	OS-31 9188332 3,000円+消費税	φ8×5m
被覆銅パイプ	OS-31A 9188333 4,600円+消費税	塩害対策等に使用します。 銅パイプφ8×5m 被覆材質:ポリエチレン
銅管保護パイプ	OS-50 1881015 2,000円+消費税	壁貫通銅管(φ8)保護用 壁貫通穴 φ20～φ30 対応壁厚 225mm以下
T形継手	OS-21 9188325 750円+消費税	φ8銅パイプ分岐用
I形継手	OS-22 9188326 400円+消費税	φ8銅パイプ接続用

油配管部材

品名	型式名･価格	備考
L形継手	OS-23 9188327 650円+消費税	φ8銅パイプ接続用
継　手 ネジ部R1/2 φ8銅パイプ接続	OS-24 9188328 350円+消費税	
鉄管ホース口 ネジ部R1/2 IN　OUT(ゴム管口)	OS-25 9188329 300円+消費税	
ホースエンド OUT(ゴム管口) IN(φ8銅パイプ)	OS-26 9188330 350円+消費税	
止め金具	OS-32 9188334 100円+消費税	φ8銅パイプ固定用
床用コック	OS-13(A) 0381883 4,600円+消費税	φ8銅パイプ接続用
壁抜用コック φ8銅パイプ ゴム管口	OS-11 9188317 2,600円+消費税	壁貫通穴 φ20～φ30 対応壁厚 225mm以下
壁抜用コック OUT(ゴム管口) IN(φ8銅パイプ)	OS-12 9188318 1,200円+消費税	
屋内用コック OUT(ゴム管口) IN(φ8銅パイプ)	OS-14 9188320 1,200円+消費税	
屋内用コック	OS-18 9188324 1,200円+消費税	φ8銅パイプ接続用
右配管用パイプ	OS-51 1581081 1,800円+消費税	AGシリーズ専用
オイルフィルター オイルフィルタ側 2-Rc1/8 ホースジョイント　フィルタジョイント　R1/2 φ7.2	OS-52 1880956 1,900円+消費税	AGシリーズ専用(FFW)

オイルサーバー

離れた場所や2階へも灯油を自動的に給油します。

品名	型式名･価格	備考
オイルサーバー (屋内外兼用)	OS-9K 0385068 45,000円+消費税	■最大揚程:10m ■吸い上げ容量:83cm³/min(揚程10m･全長40m)、133cm³/min(揚程8m･全長40m) ■ポンプ:50/60Hz、単相100V･23/22W ■貯油量:使用時最大1.35L ■質量:約3.5kg ■オーバーフロー防止スイッチ付 ○設置の際は必ずオーバーフロー配管をおこなってください。油タンクはTC-201XⒺのみ対応となります。

給油検知装置〈オイルチェッカー〉

品名	型式名･価格	備考
オイルチェッカー リード線5m	OC-2 1684229 6,400円+消費税	給油検知装置を油タンクに取り付けると、リモコンのモニターサインで給油時期をお知らせします。 ※UHBには取り付けできません。

油タンク

※油タンクの配置は、各地域の火災予防条例に従ってください。
※屋外に設置される場合には、金属配管を行ってください。

品名	型式名･価格	備考
屋外用タンク 236mm　1,111mm　484mm　830mm	TC-85KSⒶ 8918306 (内容量83L) 55,000円+消費税	給油検知OC-2取付可 ステンレスタイプ
屋外用タンク 260mm　1,724mm　1,454mm　437mm　1,300mm	TC-201XⒺ 8918304 (内容量198L) 60,000円+消費税	給油検知OC-2取付可
屋外用タンク 216mm　1,000mm　322mm　985mm	TC-90XⒷ 8912778 (内容量90L) 26,800円+消費税	給油検知OC-2取付可
屋内用タンク 305mm　520mm　193mm　471mm　490mm　300mm	KS1-25S (内容量20L)	推奨品 [サンダイヤ製]
屋内用タンク 340mm　575mm　270mm　549mm　570mm　300mm	KS1-40S (内容量38L)	推奨品 [サンダイヤ製]

《ふろ関連部材(15A)》

15A配管接続用循環金具〈一口循環口〉

(配管部材は、15A配管接続用部材を使用します)

品名	型式名･価格	備考
15Aねじステンレスカバー薄形タイプ R1/2 UKB-M19　UKB-M19R	UKB-M19 1684100 (直出しタイプ) 9,000円+消費税 UKB-M19R 1684101 (横出しタイプ) 9,000円+消費税	浴槽の穴あけ φ50mm 浴槽の厚み 15mm以下
UKB-M19･M19R用厚板浴槽用アダプター	UKB-AP19 1684102 4,200円+消費税 UKB-AP19L 1684103 4,200円+消費税	浴槽の厚み UKB-AP19 15～30mm UKB-AP19L 30～45mm
ロウ付ステンレスカバー薄形タイプ	在庫僅少品 UKB-L18R 1680133 (横出しタイプ) 12,700円+消費税	浴槽の穴あけ φ48～φ50mm 浴槽の厚み 20～35mm 継手･継手パッキン付属
ロウ付プラスチックカバータイプ 600mm	在庫僅少品 UGB-J2 5285254 (横出しタイプ) 7,500円+消費税	浴槽の穴あけ φ45～φ50mm 浴槽の厚み 15mm以下 銅パイプ φ12.7 継手･継手パッキン付属

15A配管接続用部材

品名	型式名･価格	備考
バックチューブ	UGB-P1 5085078 24,900円+消費税	銅パイプ φ12.7×10m
フレキ管 15A (15A配管用)	UKB-45-10(10cm) 1581452 700円+消費税 UKB-45-15(15cm) 1581453 800円+消費税 UKB-45-20(20cm) 1581454 900円+消費税 UKB-45-25(25cm) 1581455 1,000円+消費税	※ふろ配管専用、給湯配管には使用できません。
ペアホースセット 15A (15A配管用)	UKB-44Ⓑ-3(30cm) 1681497 5,100円+消費税 UKB-44Ⓑ-5(50cm) 1681498 5,500円+消費税 UKB-44Ⓑ-10(1m) 1681499 6,000円+消費税 UKB-44Ⓑ-20(2m) 1681500 7,500円+消費税 UKB-44Ⓑ-30(3m) 1681501 9,000円+消費税	最高使用圧力 0.6MPa(6kfg/㎠) 最高使用温度 90℃ ニップル G1/2×R1/2 ※給湯配管には使用できません。
エルボ 21mm　(内)φ12.8	USC-21 1681079 200円+消費税	
フレアアダプター(オス) 1/2Bオス	USA-27 0980185 700円+消費税	
フレアアダプター(メス) 1/2Bメス	UKB-40 1680141 1,800円+消費税	2個入 パッキン付属
フレアアダプター(オス)	UKB-39 1680140 2,300円+消費税	2個入
循環口アダプターセット (内)φ12.8　G1/2	UKB-36 1680609 900円+消費税	2個入
ふろ継手Lセット G1/2　(内)φ12.8	UKB-37 1680610 1,000円+消費税	2個入
ニップル 38mm　(R1/2×R1/2)	UIB-X15-15A 1784430 900円+消費税	
エルボ (R1/2×R1/2)	UKB-32-15A 0680142 2,000円+消費税	2個入

関連部材

《ふろ関連部材(20A)》

ゴムホース接続用配管部材

品名	型式名・価格	備考
循環パイプセット	UKB-GP1 1685007 2,300円+消費税	循環管アダプター PT¾
L形循環パイプセット	UKB-GP2 1685008 2,800円+消費税	循環管アダプター PT¾
配管用ステンレス循環金具	UKB-11 5888533 2,600円+消費税	P-310、P-410と組みで使用してください。
循環口フィルター	P-0 1688510 700円+消費税	φ45循環金具用
循環口フィルター	P-1 5488511 700円+消費税	φ50循環金具用

《その他部材》

UKB循環回路・ふろ釜洗浄剤

品名	型式名・価格	備考
クリーンエース	UKB-53 1688558 2,000円+消費税	ふろ釜内蔵給湯機・ふろ釜の循環回路にたまった湯アカやそれに伴ういやな臭いをクリーンエースの酸素の泡の働きで除去し清潔にする新しい洗浄剤です。 ※燃費の向上に寄与します。もちろん安全で無害、機器やおふろもいためません。

一口循環口支持金具

品名	型式名・価格	備考
一口循環口支持金具 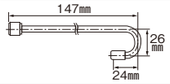	UKB-47 1681432 600円+消費税	

排気トップ・排気筒

品名	型式名・価格	備考
Aタイプ用	UIB-NS6 1780974 5,800円+消費税	※SA・NE・H・NE・NX・H・NXシリーズに使用できます。 ※(F)タイプに本品を用いて(A)タイプに変更はできません。
Fタイプ用 φ106	UIB-X18 1788527 1,500円+消費税	※SA・NX・H・NXシリーズに使用できます。 ※(A)タイプに本品を用いて(F)タイプに変更はできません。
φ120排気筒取付口セット 注)写真はUIB-X21です。UIB-NS10は排気筒取付口がステンレス仕様となります。	貯湯式タイプ(NX用) UIB-X21 1785419 (φ120排気筒取付口+φ106アダプター) 2,100円+消費税 水道直圧式タイプ(SA用) UIB-NS10 1781374 (φ120排気筒取付口+φ106アダプター) 4,500円+消費税	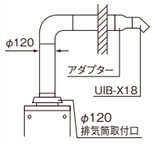
ステンレス排気筒セット	BH-106S 7287214 φ106mm 11,500円+消費税	(φ106mm梱包内容) ●直筒/5本●半直筒/2本●エビ曲がり/1個●T字筒/1本●傾斜H型トップ/1本●固定金具(大)(小)/各2個●止め金具/4個
	BH-120S 7287215 φ120mm 11,500円+消費税	(φ120mm梱包内容) ●直筒/3本●半直筒/2本●エビ曲がり/1個●T字筒/1本●傾斜H型トップ/1本●固定金具(大)(小)/各2個●止め金具/4個

EGシリーズ専用配管カバー

品名・寸法	型式名・価格	備考
UIB-EG3S	UIB-EG3S 1882716 12,000円+消費税	EGシリーズ専用 壁掛式用配管カバー 設置後の配管の目かくしに使用します。 ※ステンレス仕様はありません。
UIB-EG3	UIB-EG3 1882714 15,000円+消費税	
UIB-EG3T 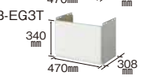	UIB-EG3T 1882715 15,000円+消費税	

■配管カバー取付寸法図

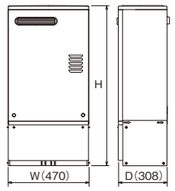

UKBタイプ(配管カバー)

寸法mm	H	W	D
UIB-EG3S	845 (FFW) (FFP) 890 (MW) (MWP)	470	308
UIB-EG3	1,095 (FFW) (FFP) 1,140 (MW) (MWP)	470	308
UIB-EG3T	985 (FFW) (FFP) 1,030 (MW) (MWP)	470	308

UIBタイプ(配管カバー)

寸法mm	H	W	D
UIB-EG3S	800 (FFW) 845 (MW)	470	308
UIB-EG3	1,050 (FFW) 1,095 (MW)	470	308
UIB-EG3T	940 (FFW) 985 (MW)	470	308

AGシリーズ専用配管カバー

品名・寸法	型式名・価格	備考
UIB-G3S	UIB-G3S 1881890 12,000円+消費税	AGシリーズ専用 壁掛式用配管カバー 設置後の配管の目かくしに使用します。 (FFW)(FFP)タイプに配管カバーを取り付ける場合は、機器付属のドレン受けが使用できなくなりますので、別売部品の過圧逃し弁ホース「UIB-X17」をご使用ください。 ※ステンレス仕様はありません。
UIB-G3 ( )はUIB-G3Tの寸法	UIB-G3 1881048 15,000円+消費税	
	UIB-G3T 1881451 15,000円+消費税	

■配管カバー取付寸法図

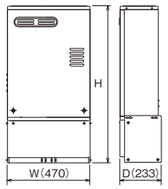

UKBタイプ(配管カバー)

寸法mm	H	W	D
UIB-G3S	845 (FFW) (FFP) 890 (MW) (MSW) (MWP)	470	233
UIB-G3	1,095 (FFW) (FFP) 1,140 (MW) (MSW) (MWP)	470	233
UIB-G3T	985 (FFW) (FFP) 1,030 (MW) (MSW) (MWP)	470	233

UIBタイプ(配管カバー)

寸法mm	H	W	D
UIB-G3S	800 (FFW) 845 (MW)	470	233
UIB-G3	1,050 (FFW) 1,095 (MW)	470	233
UIB-G3T	940 (FFW) 985 (MW)	470	233

据置台・設置用部材

品名・寸法	型式名・価格	対応機種・備考
据置台 (FFW)(FFP)タイプを据置型として使用するときに必要となります。機器付属のドレン受けが使用できなくなりますので、別売部品の過圧逃し弁ホース「UIB-X17」をご使用ください。	UIB-G5 1881891 19,000円+消費税	AGシリーズ専用 上面近接設置用給排気筒直出しタイプQU8-2SSと合わせてご使用いただくことで、機器据置面から天井まではUIBタイプで1,055mm、UKBタイプで1,100mmの高さに収まります。
据置台 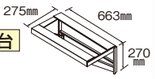	UIB-G4A 1880164 15,000円+消費税	AGシリーズ据置式用 EFシリーズ(MSP)(MS)(M)(MP)、SAシリーズ(M)(MS)(MP)(MSP)タイプにもご使用になれます。

排気カバー

品名	型式名・価格	対応機種・備考
排気カバー 排気ガスの吹き出し方向を上に変える場合に使用。	UIB-G2 1881030 4,000円+消費税	EG・AGシリーズ専用 ※降雪地域での排気カバーの取り付けはできません。
排気カバー	UIB-X25 1881046 4,000円+消費税	NE・H・NE・NX・H・NXシリーズ専用 ※降雪地域での排気カバーの取り付けはできません。
排気カバー 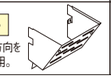 排気ガスの吹き出し方向を上に変える場合に使用。	UIB-NS9 1781356 4,000円+消費税	EF・SAシリーズ専用 ※降雪地域での排気カバーの取り付けはできません。

その他部材

品名	型式名・価格	対応機種・備考
壁掛金具補強板 壁強度がない場合に使用します。	UIB-G1 1881008 3,500円+消費税	AGシリーズ壁掛型 取り付け時2セット必要。 160mm×160mm
操作部シール板	UIB-EF3 1880548 700円+消費税	EF・SAシリーズ(FK)(FFK) NXシリーズ(FF)※オートタイプ除く 着脱式台所リモコンを器具本体より取り外した時に使用します。 ※壁掛型EG・AGシリーズ(FFP)(FFW)は1枚付属しています。
化粧カバー 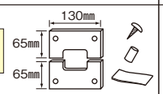	UKB-46 1681184 2,100円+消費税	ふろ配管、室内側の壁に使用します。(塗装仕様)

据置台・設置用部材

品名・寸法	型式名・価格	対応機種・備考
壁固定金具大 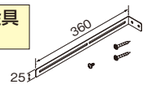	UIB-K1 1782730 1,600円+消費税	EFシリーズ強制排気・強制給排気タイプ SAシリーズ強制排気・強制給排気・無煙突タイプ NE・H・NE・NX・H・NXシリーズ
壁固定金具小 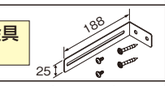	UIB-K2 1782731 1,300円+消費税	AGシリーズ据置型 EFシリーズ前面排気タイプ SAシリーズ前面排気タイプ
アンカー金具 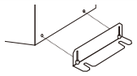	FUB-N1 1981861 2,000円+消費税	アンカーを後付けする場合に使用します。
調節ボルト 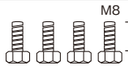	UIB-NS3 1780952 450円+消費税	AGシリーズ据置型 NE・H・NE・NX・H・NXシリーズ 水平でない場所へ据え付ける時、ベースに調節ボルトを取り付け、水平に据え付けてください。 ※EF・SAシリーズ前面排気タイプは本体に組み込み済みです。
調節ボルト用金具	UHB-N1 1981724 600円+消費税	AGシリーズ(M)(MS)(MP)(MSP) EF・SAシリーズ(M)(MS)(MP)(MSP)

《リモコン関連部材、その他》

別売リモコンコード

コードの形式名は、※印箇所にコードの長さを指示してください。
(例)UKBタイプ・台所リモコン用12mの時[UR-M2-12C]

長さ	メインリモコンコード 2芯 UR-M2-※C	該当機種	長さ	浴室リモコンコード 2芯 UR-F2-※C	該当機種
8m	UR-M2-8C 1580613 2,500円+消費税	UKBタイプ UIBタイプ UHB-521XRP・521XRTP・701XR	8m	UR-F2-8C 1580616 2,500円+消費税	UKBタイプ UIBタイプ(注1)
12m	UR-M2-12C 1580614 3,500円+消費税		12m	UR-F2-12C 1580617 3,500円+消費税	
15m	UR-M2-15C 1580615 4,500円+消費税		15m	UR-F2-15C 1580618 4,500円+消費税	

注1 浴室リモコンは別売です。 注2 増設リモコンも同様にUR-M2-※Cを使用してください。

コード先端の形状

UR-M2-※C	リモコン側	本体側

UR-F2-※C	リモコン側	本体側

品名	型式名・価格	備考
100m 2芯コード	UR-M2-100A 23,000円+消費税 〈230円+消費税/m〉	

リモコン厚壁延長パイプ・リモコンカバー

品名・寸法	型式名・価格	対応機種・備考
リモコン厚壁延長パイプ 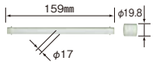	UKB-4A 1688556 400円+消費税	UKBシリーズ
浴室リモコン連結パイプ(リモコンカバー)	UKW-1 1681351 1,300円+消費税	UKBシリーズ

その他

品名	型式名・価格	備考
アース棒	UIB-11 1880955 600円+消費税	
漏電ブレーカー	BL-13 99230712 5,600円+消費税	

《給水・給湯配管部材》

水道配管用部材

品名・寸法	型式名・価格	備考
直圧用減圧弁 (給湯機側逆止弁付) Rc¾ Rc¾ 設定圧力(196kPa)	UIB-10TX 1881456 8,700円+消費税	保温材付
減圧逆止弁 Rc¾ Rc¾ 設定圧力(78kPa)	UIB-8Ⓐ 1781458 7,500円+消費税	保温材付(20A) ストレーナー・水抜栓付
減圧逆止弁 Rc1 Rc1 設定圧力(64kPa)	UIB-5 1788339 (25A) 19,600円+消費税	水抜栓付
水道用減圧逆止弁(高温水耐熱仕様) Rc¾ Rc¾ 設定圧力(78kPa)	UIB-8ASS 0881434 (20A) 21,000円+消費税	保温材付 UKB-NX460AR(ASS)とソーラー接続用関連部材
逆止弁(高温水耐熱仕様) Rc¾ Rc¾	UIB-9ASS 1881439 (20A) 6,900円+消費税	UKB-NX460AR(ASS)とソーラー接続用関連部材
圧力逃し弁 Rc½ R¾ 吹出圧力(95kPa)	UIB-9Ⓐ 1781459 (20A) 3,500円+消費税	
圧力逃し弁 Rc1 R1 吹出圧力(90kPa)	UIB-6 1788340 (25A) 6,000円+消費税	
逆止弁付止水栓 G¾ オス Rc¾ メス	UIB-X22 1881010 3,500円+消費税	最高使用温度 80℃
自動空気抜弁	UIB-X6 1788531 (15A) 3,200円+消費税	最高使用温度 100℃ 最高使用圧力 0.3MPa
ホッパー 呼び径20A 呼び径16A	HP-1 2488499 1,000円+消費税	耐熱塩化ビニール管接続
〈絶縁ユニオン〉青銅 Rc¾	UIB-X13Ⓐ 1781567 (20A) 2,300円+消費税	
(ユニオン)ステンレス Rc¾ Rc¾	UIB-X11Ⓐ 1781566 (20A) 1,800円+消費税	
過圧逃し弁ホース ビニールホース:内径φ10mm	UIB-X17 1881882 550円+消費税	過圧逃し弁からの水を排水溝等に処理する場合に使用。 φ10×2m

■EG・AGシリーズ送油配管施工例

●(M)(MS)(MP)(MSP)の場合

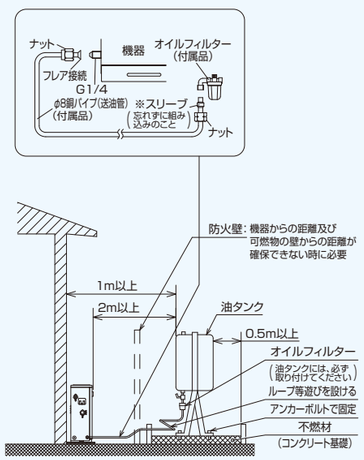

●(FFW)(MW)(MSW)(FFP)(MWP)の場合

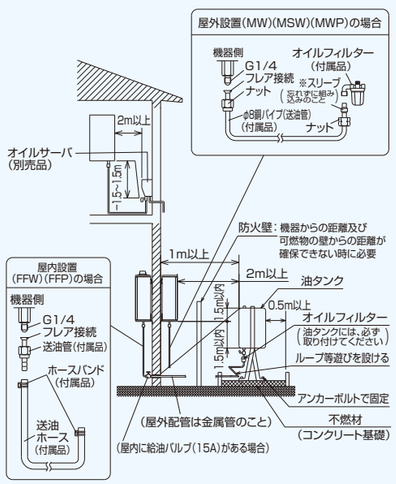

■EF・NE・SA・NX-H・NXシリーズ送油配管接続例

●屋外設置(A)(AD)(SD)(M)(MS)(MD)(MSD)(MP)(MSP)(S)(ASS)の場合

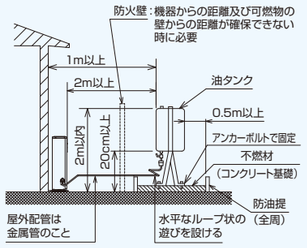

●屋内設置(F)(FD)(FP)(FK)(FF)(FFP)(FFK)の場合

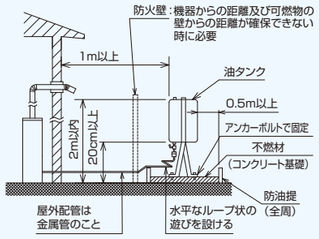

■EF・EG・AG・SAシリーズ機器と浴槽の位置関係

●FMX・FRX(-S)：フルオートタイプ、AMX・ARX(-S)：オートタイプ　配管全長15m以内10曲がり以下(片道)、鳥居配管は3m以下で1ヵ所にしてください。

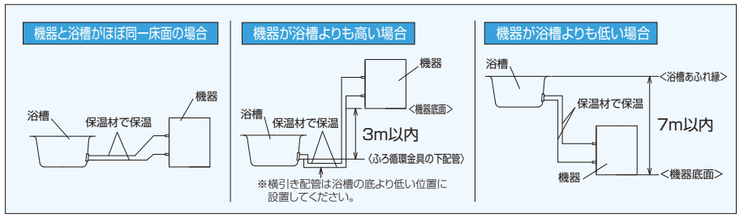

●MX・RX(-S)：給湯＋追いだきタイプ　配管全長15m以内10曲がり以下(片道)、鳥居配管は1.5m以下で1ヵ所にしてください。

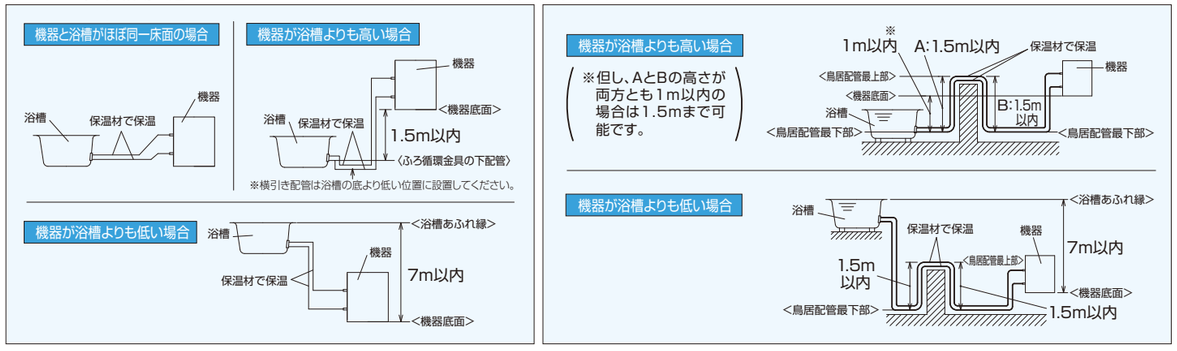

■NE-H・NE・NX-H・NXシリーズ機器と浴槽の位置関係　配管全長10m以内10曲がり以下(片道)にしてください。

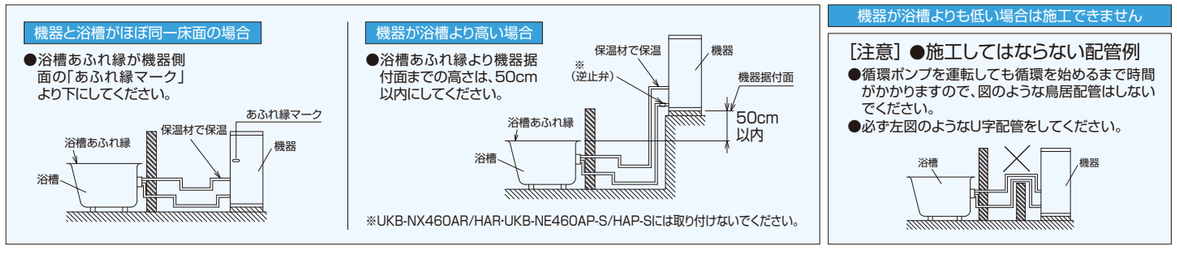

■ふろ釜内蔵給湯機(UKBシリーズ)

① EF・EG・NE・AG・SA・NXシリーズふろ配管例（パックチューブ又はペアホース接続）

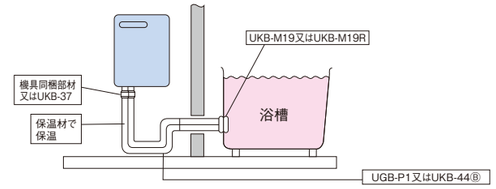

■パックチューブにより配管工事が簡単です。
- ●パックチューブによる配管はEF・EG・AG・SAシリーズ15m10曲がり以内、NE・NXシリーズ10m10曲がり以内で配管してください。
- ●パックチューブの曲げは半径15cm以上にしてください。
- ●配管は、凍結防止のため、十分な保温をするか水抜きができるようにしてください。

■15Aペアホース(UKB-44Ⓑ)による配管もできます。
- ●循環口はUKB-M19、M19Rを使用してください。　●配管は凍結予防のため十分な保温を行ってください。
- ●機器が浴槽よりも低い場合はペアホースでの接続は絶対にしないでください。

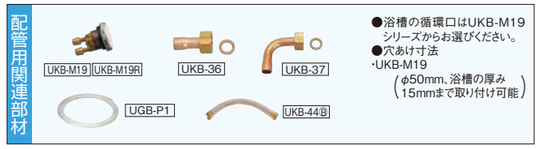

厚板浴槽の場合、厚板浴槽用アダプターUKB-AP19、AP19Lをご使用ください。

② 〈旧型〉一口配管例（パックチューブ接続）

●機器のふろ配管接続がオネジの場合

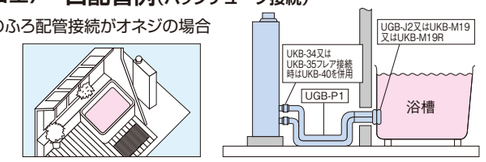

●機器のふろ配管接続が15Aメネジの場合

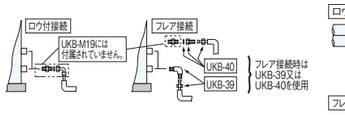

●循環金具との接続

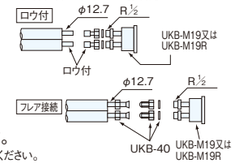

■パックチューブにより配管工事が簡単です。
- ●パックチューブによる配管は10m10曲がり以内で配管してください。
- ●パックチューブの曲げは半径15cm以上にしてください。
- ●配管は、凍結防止のため、十分な保温をするか水抜きができるようにしてください。

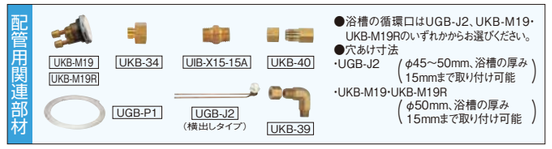

厚板浴槽の場合、厚板浴槽用アダプターUKB-AP19、AP19Lをご使用ください。

■ふろ配管接続一覧表

	給湯機⇄配管	配管	配管⇄循環金具	循環金具
①	ロウ付接続のとき（15Aオス） 機具同梱部材又は UKB-37 1,000円+消費税	パックチューブ UGB-P1 24,900円+消費税		一口循環口(ロウ付) UKB-L18 12,700円+消費税 UKB-L18R 12,700円+消費税
①	フレア接続のとき（15Aオス） UKB-40 1,800円+消費税	パックチューブ ※4端面フレア加工 UGB-P1 24,900円+消費税	フレアアダプターメス UKB-40 1,800円+消費税	一口循環口(15Aオス) UKB-M19 9,000円+消費税 UKB-M19R 9,000円+消費税
①	ペアホース接続のとき（15Aオス）	15Aペアホース UKB-44Ⓑ-3 5,100円+消費税 UKB-44Ⓑ-5 5,500円+消費税 UKB-44Ⓑ-10 6,000円+消費税 UKB-44Ⓑ-20 7,500円+消費税 UKB-44Ⓑ-30 9,000円+消費税		
②	ロウ付接続のとき（15Aメス） UIB-X15-15A 2個 1,800円+消費税 (UGB-J1、UGB-J2使用時)	パックチューブ UGB-P1 24,900円+消費税		一口循環口(ロウ付) UGB-J2 7,500円+消費税 一口循環口(15Aオス) UKB-M19 9,000円+消費税 UKB-M19R 9,000円+消費税 一口循環口(ロウ付) UKB-L18 12,700円+消費税 UKB-L18R 12,700円+消費税
②	フレア接続のとき（15Aメス） UKB-39 2,300円+消費税 USA-27 700円+消費税	パックチューブ UGB-P1 24,900円+消費税 ※4端面フレア加工	フレアアダプターメス UKB-40 1,800円+消費税	一口循環口(15Aオス) UKB-M19 9,000円+消費税 UKB-M19R 9,000円+消費税

ご注意 (1)浴槽循環金具を一口循環口で施工される場合は、必ず当社製品をご使用ください。当社以外のものを使用されますと、機器が正しく運転しない場合があります。
(2)循環配管は最長10m10曲がりまで可能です。(EF・EG・AG・SAは片道15m10曲がりまでです)　(3)機器が浴槽よりも低い場合はペアホースでの接続は絶対にしないでください。
※設置例についての詳細は販売店にご相談ください。●UKBのフルオート・オートは満水量400L以下の浴槽をご使用ください。

■配管例の注意事項

- ●製品を買い替える際は、減圧逆止弁(80kPa)・圧力逃し弁(95kPa)を新品に買い替えてください。
- ●凍結防止のご注意/缶体(熱交換器)が凍結しなくても圧力逃し弁の配管経路が凍結しますと、バーナが着火した時、缶体内の水の膨張分が逃げる場所を失い、缶体が破損または変形します。圧力逃し弁の配管経路は、必ず凍結防止の処理をしてください。
- ●ふろ配管は必ず保温材を巻くなどして凍結防止の処理をしてください。
- ●給湯配管の途中に空気だまりが生じないように施工してください。やむをえない場合は、配管の最上部に空気抜弁を取り付けてください。
- ●圧力逃し弁(安全弁)は機具出湯口の真上に取り付けてください。
- ●貯湯式で混合栓を使用する場合は、混合栓の給水側を減圧して出湯圧と同じ圧力にしてください。(減圧逆止弁・圧力逃し弁内蔵タイプは、同圧口から給水配管をしてください。同圧口のないタイプは必ず逆止弁付混合栓を使用してください。逆止弁の付いていない混合水栓を使用した場合や逆止機能が故障した場合は、出湯配管に逆止弁を取付けるか、給水配管に減圧弁を取付けてください。)給水圧が出湯圧よりも高いとホッパーから水が出続けることがあります。

■配管例

●UIB-NE46P-S（FF）・UKB-NX460AR（FF）の場合

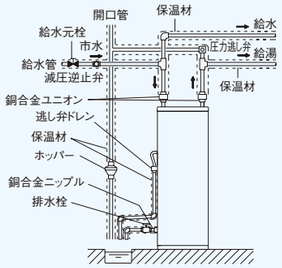

図はUIB-NE46P-S（FF）

●UKB-NEシリーズ・UIB-NEシリーズ（SD）（FD）タイプ・UKB-NX460AR（FF、ASSを除く）、NX460HARの場合

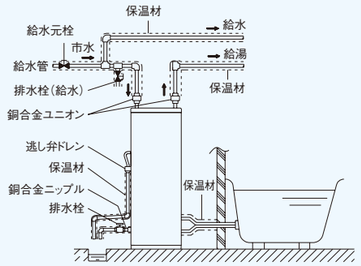

図はUKB-NE460AP-S（FD）

●UKB-EG470FRX-S（FFP）、UKB-EG470ARX-S（FFP）、UKB-EG470RX-S（FFW）、UIB-EG47RX-S（FFW）の場合

※給湯使用時に最大50cc/分程度のドレン水が「ドレン口」から排出されるためドレン配管工事が必要です。バルブ等の閉止するものは取り付けないでください。

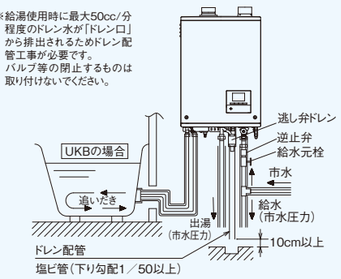

●UKB-EG470FRX-S（MWP）、UKB-EG470ARX-S（MWP）、UKB-EG470RX-S（MW）、UIB-EG47RX-S（MW）の場合

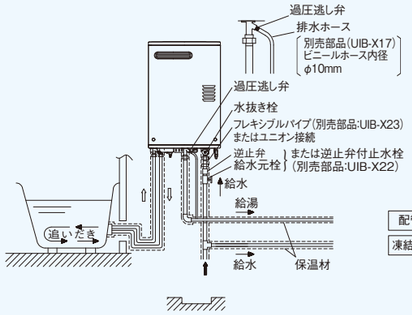

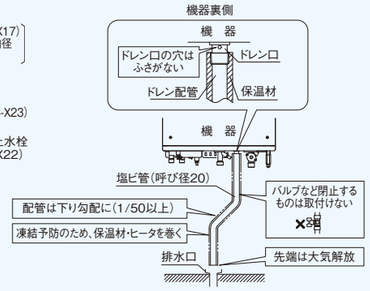

●UKB-NX460AR（FF）、UKB-NX460R（F）（FF）、UKB-NX370R（F）（FF）、UIB-NX46R（S）（F）（FF）、UIB-NX37R（A）（S）（F）（FF）の場合

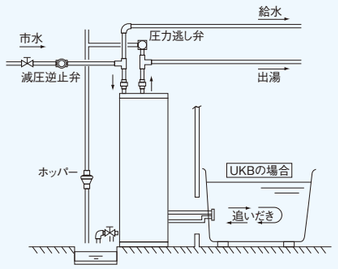

図はUKB-NX460R（F）

●UKB-AG470FMX（MWP）（FFP）（MW）（FFW）、UKB-AG470AMX（MW）（MSW）（FFW）、UKB-AG470MX（MW）（MSW）（FFW）、UIB-AG47MX（MW）（FFW）の場合

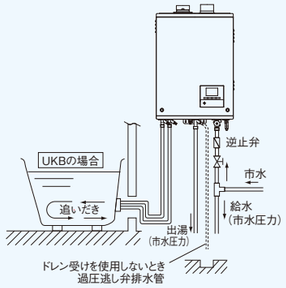

図はUKB-AG470FMX（FFP）

●UKB-EF470FRX5-S（MP）（MSP）（M）（MS）、UKB-EF470ARX5-S(M)（MS）、UKB-AG470FMX（MP）（MSP）（M）（MS）、UKB-AG470AMX（M）（MS）、UKB-AG470MX（M）（MS）、UKB-SA470FMX（MP）（MSP）（M）（MS）、UKB-SA470AMX（M）（MS）、UKB-SA470MX（M）（MS）、UKB-SA380AMX（M）（MS）、UKB-SA380MX（M）（MS）、UIB-EF47RX5-S（M）（MS）、UIB-SA47MX（M）（MS）、UIB-SA38MX（M）（MS）、UIB-AG47MX（M）（MS）の場合

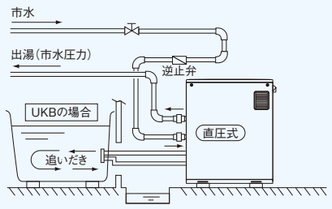

図はUKB-EF470FRX5-S（M）

●UKB-EF470FRX5-S（FP）（F）（FK）（FFP）（FF）（FFK）、UKB-EF470ARX5-S（F）、UKB-EF470RX5-S（FFK）UKB-SA470FMX（FP）（FFP）（F）（FF）、UKB-SA470AMX（F）（FF）、UKB-SA470MX（F）（FF）、UKB-SA380AMX（F）（FF）、UKB-SA380MX（A）（F）（FF）、UIB-EF47RX5-S（FK）（FFK）、UIB-SA47MX（F）（FF）、UIB-SA38MX（A）（F）（FF）の場合

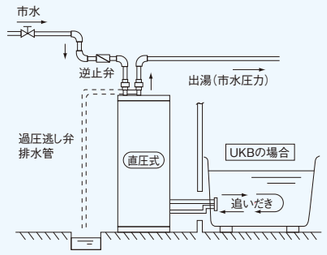

図はUKB-EF470FRX5-S（F）

●UKB-NX460R（AD）（FD）、UKB-NX370R（AD）（FD）、UIB-NX46R（AD）（SD）（FD）、UIB-NX37R（AD）（SD）（FD）、UKB-NX460HR（FD）（SD）、UIB-NX46HR（FD）（SD）の場合

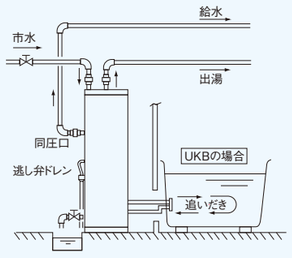

図はUKB-NX460R（FD）

●UKB-NX460R（MS）、UKB-NX370R（M）（MS）、UIB-NX46R（MS）、UIB-NX37R（M）（MS）の場合

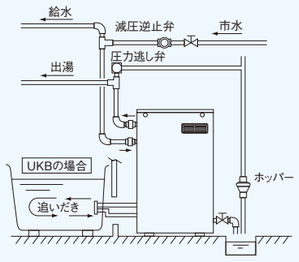

図はUKB-NX370R（M）

●UKB-NX460R（MD）（MSD）、UKB-NX370R（MD）（MSD）、UIB-NX46R（MD）（MSD）、UIB-NX37R（MD）（MSD）、UKB-NX460HR（MD）（MSD）、UIB-NX46HR（MD）（MSD）の場合

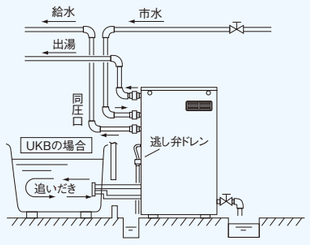

図はUKB-NX460R（MD）

※配管工事は水道局の指定工事店に依頼し、所轄の水道局の規定に従ってください。　※出湯量及び配管の仕方などによって、出湯温度に差がでる場合があります。
※石油タンク、油配管部材につきましては53～54ページに掲載しております。　注）浴室内には設置できません。

●石油ふろ釜配管例

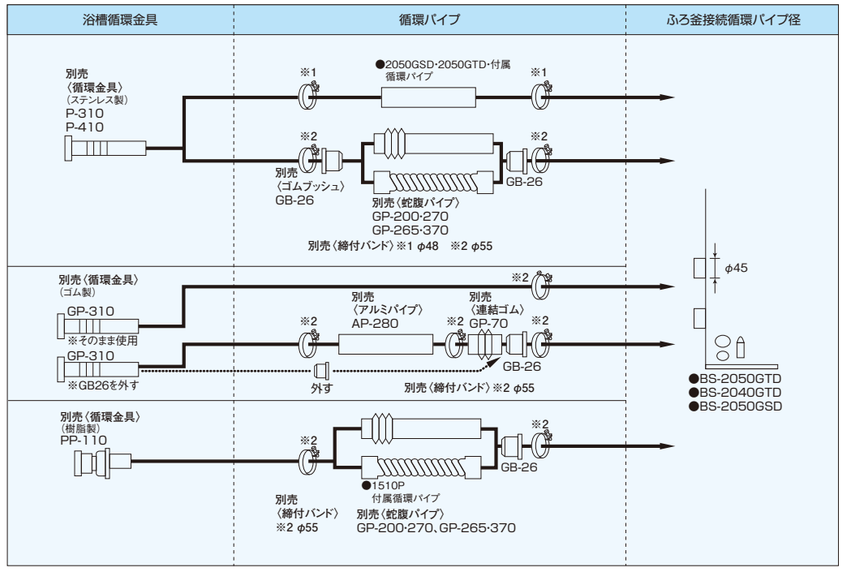

※石油タンク、油配管部材につきましては53～54ページに掲載しております。
注）浴室内には設置できません。

■太陽熱温水器接続例

UKB-NX460AR（ASS）の接続例

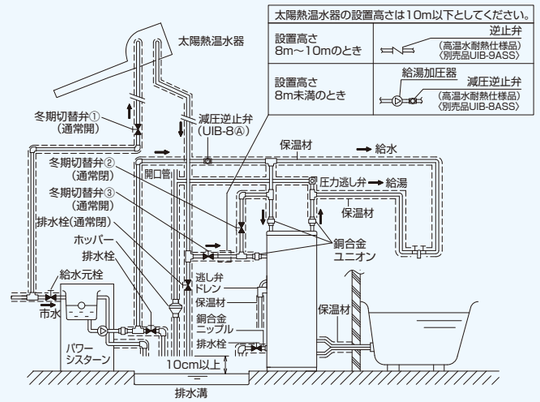

UIB-EF47RX5-S、UIB-EG47RX-S、UIB-AG47MX、UIB-SA47MXの接続例

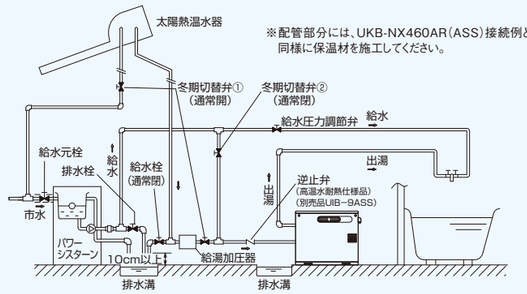

※配管部分には、UKB-NX460AR（ASS）接続例と同様に保温材を施工してください。

UKB-NX460AR（ASS）の接続注意点

太陽熱温水器の設置高さによって給湯機との接続に必要な部材が変わります

●太陽熱温水器からの ソーラー配管 と 出湯配管 の他、 給水配管 も必要です。必ず給水配管をしてください。
●給水配管には、 減圧逆止弁 （設定圧力78kPa〈別売品 UIB-8Ⓐ〉を取り付けてください。
●太陽熱温水器の設置高さが8m～10mの時は太陽熱温水器の出湯管と給湯機のソーラー接続口の間に必ず 逆止弁（高温水耐熱仕様） 〈別売品 UIB-9ASS〉を取り付けてください。
（スイング式の逆止弁は閉止漏れをおこし、太陽熱温水器からオーバーフローする恐れがありますので使用しないでください）
●太陽熱温水器の設置高さが8m未満の時は太陽熱温水器の出湯管と給湯機のソーラー接続口の間に必ず 給湯加圧器 と 水道用減圧逆止弁（高温水耐熱仕様） （設定圧力78kPa〈別売品 UIB-8ASS〉を取り付けてください。

給湯加圧器の選定について

●圧力式または圧力、フロースイッチ併用式のいずれも使用可能です。フロースイッチ式の給湯加圧器をご使用の場合、機種によっては不具合になることがありますので、最寄りの株式会社コロナにおたずねください。
●配管抵抗を少なくするために、冬期切替弁①、②、③はゲートバルブまたはボールバルブをご使用ください。
●太陽熱温水器を使用しない場合は 冬期切替弁①、③を閉じ、冬期切替弁②を開いてご使用ください。

UIB-EF47RX5-S、UIB-EG47RX-S、UIB-AG47MX、UIB-SA47MXの接続注意点

●給湯機への給水圧力は147kPa以上必要です。従って給湯加圧器はモーター出力100W以上のものが必要となります。
●逆止弁は必ず高温水耐熱仕様品をご使用ください（別売品UIB-9ASS）。
●混合栓で、お湯と水の混合がうまくいかない場合には給水圧力調整栓（市販品のバルブ）を調節してご使用ください。

※EF・EG・AG・SAシリーズを太陽熱温水器と接続した場合、湯温が変動することがあります。また、太陽熱温水器からの入水温度が、給湯設定温度を超えた場合、または50℃を超えた場合は、太陽熱温水器からの入水温度で出湯されます。（安全のためバーナの燃焼を停止するためです）《フルオート・オートタイプは太陽熱温水器との接続はできません》

UIB-EF47RX5-S、UIB-EG47RX-S、UIB-AG47MX、UIB-SA47MX、UIB-NX37R、UIB-NX46Rの共通接続注意点

●配管抵抗を少なくするために、冬期切替弁①、②はゲートバルブまたはボールバルブをご使用ください。
●太陽熱温水器を使用しない場合は冬期切替弁①を閉じ、冬期切替弁②を開いてご使用ください。
●給湯加圧器の選定について
圧力式または圧力、フロースイッチ併用式のいずれも使用可能です。フロースイッチ式の給湯加圧器をご使用の場合、機種によっては不都合を生じる場合がありますので、最寄りの株式会社コロナにおたずねください。

UIB-NX37Rの接続例

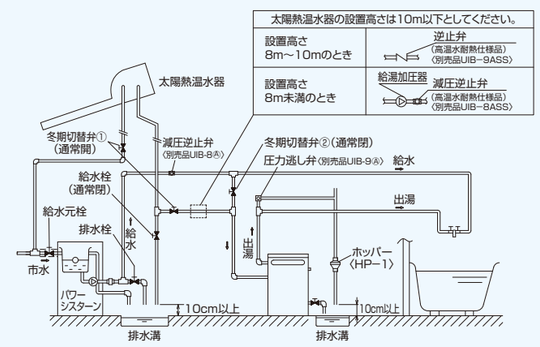

※配管部分には、UKB-NX460AR（ASS）接続例と同様に保温材を施工してください。

○水道法、各水道事業者の指針に準じてください。

設置・接続関連

■据え付けについて（不燃物であっても、可燃物と同じ隔離距離にしてください。各地区の火災予防条例に従って設置してください）

［屋内設置型］強制給排気タイプ（ウォールトップタイプ）

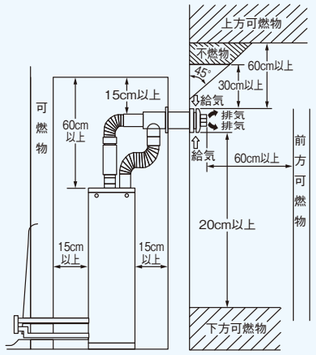

●この図は標準付属品のみで設置できる寸法を示してあります。
●穴径はφ120mmです。メガネ石（4寸用）にも給排気筒の取り付けができます。
●取り付け可能な壁厚は160～270mmです。（EFシリーズは160～260mm）
●壁厚260～370mmに対応可能な厚壁用給排気筒セットもあります。（EFシリーズは250～360mm）

EG･AGシリーズ［屋外設置型］壁掛前面排気タイプ

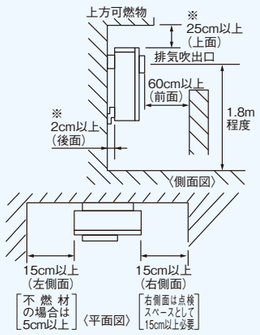

●石油機器防火性能認証品ですので、近接設置できます。（※印寸法箇所）
●排気前方に植木等の障害物がある場合、別売品の排気カバー（UIB-G2）を取り付けて排気ガスの吹き出し方向を変えてください。
●UIB-G2を取り付ける場合、機具上面と上方可燃物の距離は60cm以上確保してください。

［屋内設置型］強制排気タイプ

（注）※1 排気筒の半径以上。
※2 排気筒は、固定金具で、1.5～2mの間隔で固定してください。
※3 空気取入口の大きさ。

●空気取入口は、燃焼機器の最大入力で計算するものとし、入力1,000kcal/h当たり11cm²とすること。
●空気取入口の計算面積が500cm²以下となった場合は、必ず500cm²以上とすること。

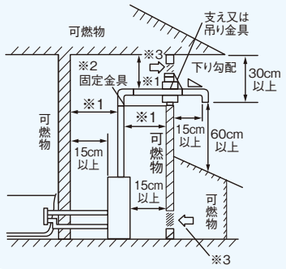

［屋外設置型］

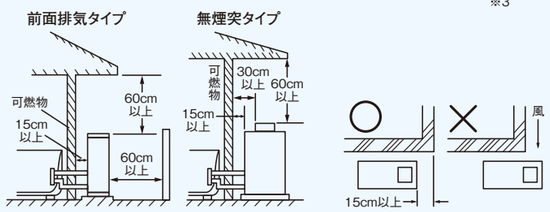

●建物の端はその設置場所により給排気に影響が出ますので、ご注意ください。

AGシリーズ［屋外設置型］据置前面排気タイプ

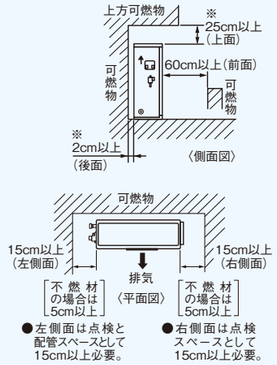

●左側面は点検と配管スペースとして15cm以上必要。
●右側面は点検スペースとして15cm以上必要。

●石油機器防火性能認証品ですので、近接設置できます。（※印寸法箇所）
●排気前方に植木等の障害物がある場合、別売品の排気カバー（UIB-G2）を取り付けて排気ガスの吹き出し方向を変えてください。
●UIB-G2を取り付ける場合、機具上面と上方可燃物の距離は60cm以上確保してください。

AGシリーズ［屋内設置型］壁掛強制給排気タイプ
（ウォールトップタイプ）

・直出し標準給排気筒M（QU8-2SM）　・左右出し標準給排気筒M（QU8-2LM）
・上面近接設置用直出し給排気筒（QU8-2SS）　・上面近接設置用左右出し給排気筒（QU8-2LS）

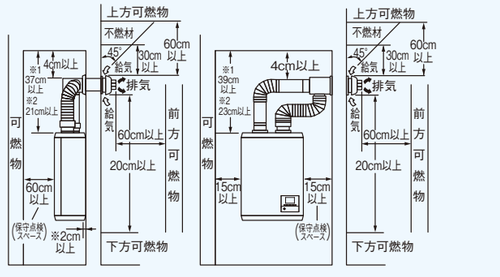

●石油機器防火性能認証品ですので、近接設置できます。給排気筒により設置寸法が異なります。
※1印寸法（QU8-2SM、QU8-2LM）※2印寸法（QU8-2SS、QU8-2LS）
上面近接設置用給排気筒は、取り付け方法が少し複雑になります。上方に寸法がとれない時のみ使用してください。
●壁穴径はφ120mmです。
●取り付け可能な壁厚は160～270mmです。
●壁厚260～370mmに対応可能な厚壁用給排気筒セットもあります。

［屋内設置型］煙突タイプ（東京都火災予防条例による）

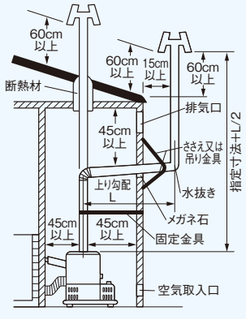

●煙突の取り付けは各地区の火災予防条例に従ってください。
●必ず屋外煙突を取り付けること。
●石油ふろ釜を据え付けた下部には空気取入口を、上部には換気口を必ず設けること。
注）浴室内には設置できません。

●強制排気タイプの場合、排気筒トップが雪でふさがれないように注意してください。 ●強制給排気タイプの場合も、給排気筒が雪でふさがれないよう注意してください。また、風がよどむような場所では、排ガスを再度吸い込んで不完全燃焼を起こすことがありますので、注意してください。

寸法図（単位:mm）

UKB-EF470FRX5-S（MP）（MSP）（M）（MS）
UKB-EF470ARX5-S（M）（MS）

据置型

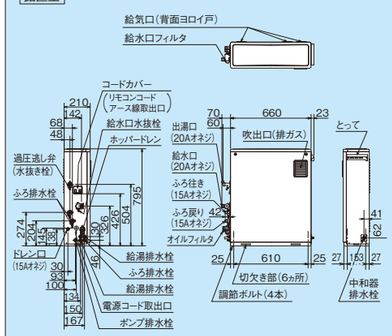

●壁面への固定は付属の「転倒防止金具小」を使用する。

UKB-EF470FRX5-S（F）（FK）（FP）／UKB-EF470ARX5-S（F）

据置型

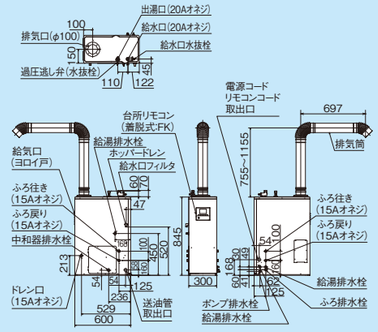

●壁面への固定は付属の「転倒防止金具大」を使用する。

UKB-EF470FRX5-S（FF）（FFK）（FFP）／UKB-EF470RX5-S（FFK）

据置型

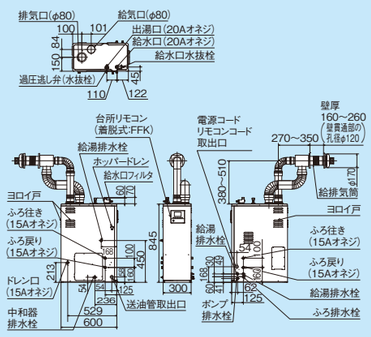

●壁面への固定は付属の「転倒防止金具大」を使用する。

UKB-EG470FRX-S（MWP）／UKB-EG470ARX-S（MWP）／UKB-EG470RX-S（MW）

壁掛型

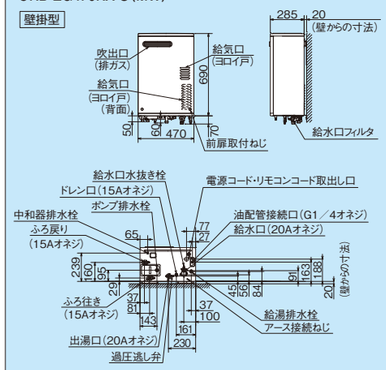

UKB-EG470FRX-S（FFP）／UKB-EG470ARX-S（FFP）／UKB-EG470RX-S（FFW）

壁掛型

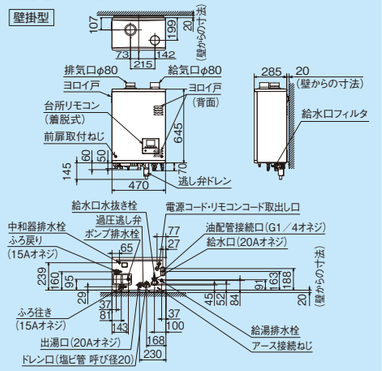

UKB-NE460AP-S（MSD）／UKB-NE460HAP-S（MSD）

据置型

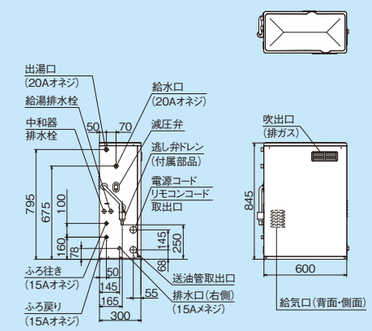

●壁面への固定は付属の「転倒防止金具大」を使用する。

UKB-NE460AP-S（FD）／UKB-NE460HAP-S（FD）

据置型

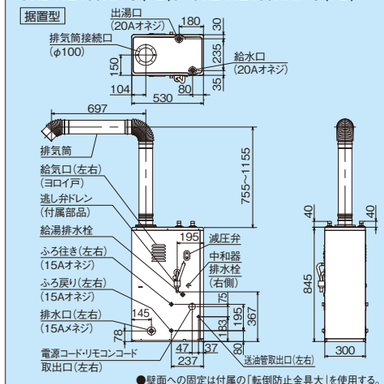

●壁面への固定は付属の「転倒防止金具大」を使用する。

UKB-NE460AP-S（SD）／UKB-NE460HAP-S（SD）

据置型

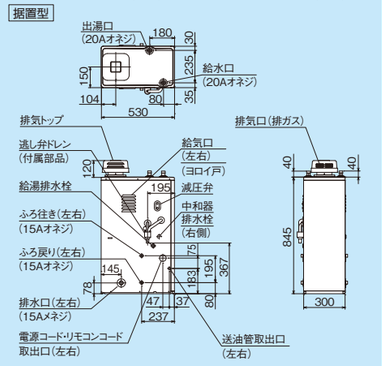

●壁面への固定は付属の「転倒防止金具大」を使用する。

UKB-AG470FMX（MWP）（MW）

壁掛型

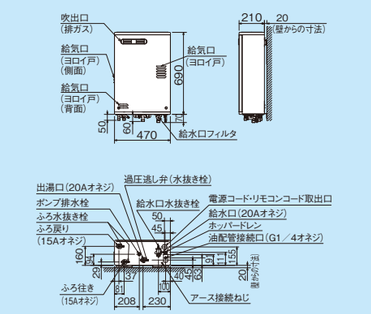

UKB-AG470FMX（FFP）（FFW）

壁掛型

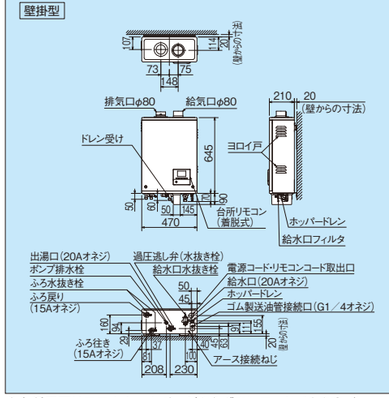

UKB-AG470FMX（MP）（MSP）（M）（MS）

据置型

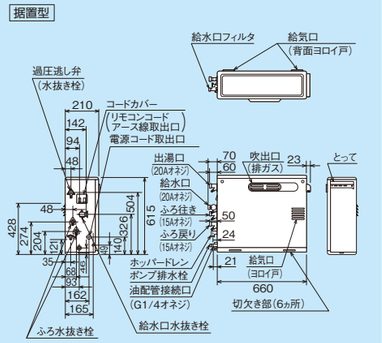

●壁面への固定は付属の「転倒防止金具小」を使用する。
●別売品、右配管用パイプOS-51を使用すると油配管が右側面からもできます。

UKB-AG470AMX（MW）（MSW）

壁掛型

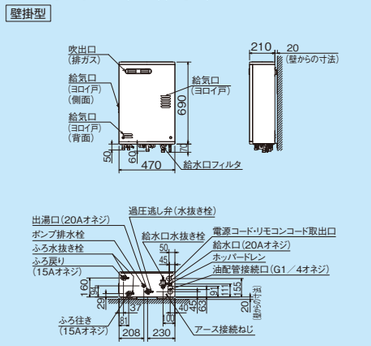

○各種図面はコロナホームページからダウンロードできます。（http://www.corona.co.jp/）

寸法図(単位:mm)

UKB-AG470AMX(FFW)

壁掛型

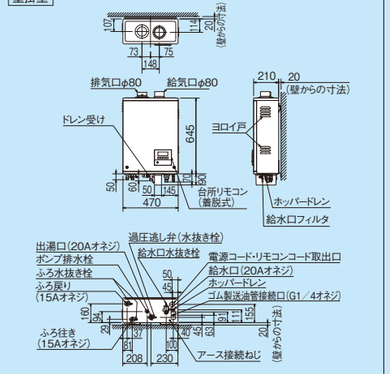

UKB-AG470AMX(M)(MS)

据置型

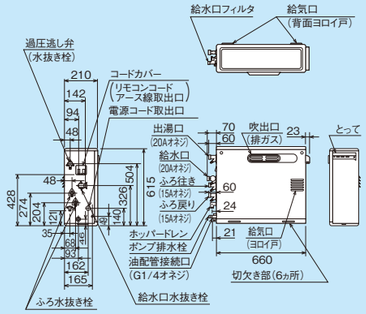

●壁面への固定は付属の「転倒防止金具小」を使用する。
●別売品、右配管用パイプOS-51を使用すると油配管が右側面からもできます。

UKB-AG470MX(MW)(MSW)

壁掛型

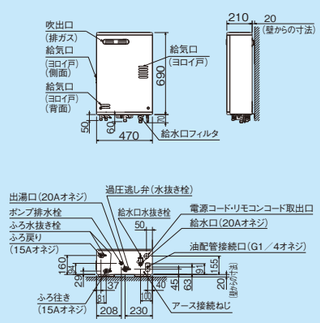

UKB-AG470MX(FFW)

壁掛型

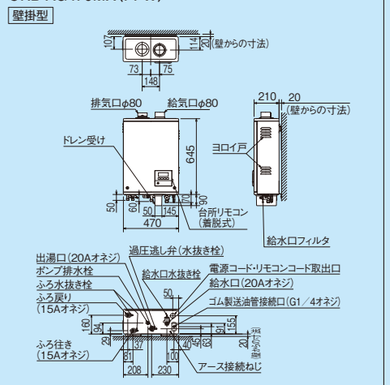

UKB-AG470MX(M)(MS)

据置型

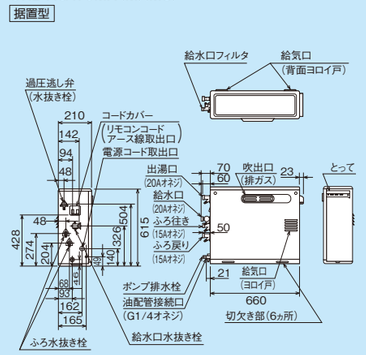

●壁面への固定は付属の「転倒防止金具小」を使用する。
●別売品、右配管用パイプOS-51を使用すると油配管が右側面からもできます。

UKB-SA470FMX(MP)(MSP)(M)(MS)
UKB-SA470AMX(M)(MS)/UKB-SA470MX(M)(MS)
UKB-SA380AMX(M)(MS)/UKB-SA380MX(M)(MS)

据置型

※ホッパードレンはFMX・AMXタイプのみ。

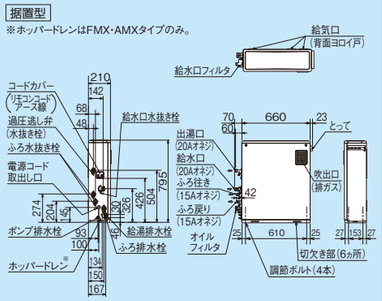

●壁面への固定は付属の「転倒防止金具小」を使用する。

UKB-SA470FMX(FP)(F)/UKB-SA470AMX(F)
UKB-SA470MX(F)/UKB-SA380AMX(F)
UKB-SA380MX(F)(A)

据置型 ※ホッパードレンはFMX・AMXタイプのみ。

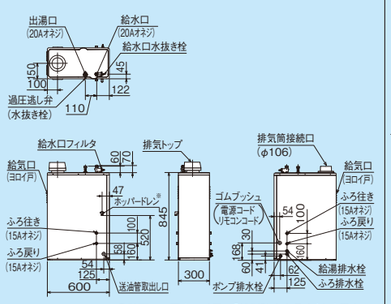

●壁面への固定は付属の「転倒防止金具大」を使用する。

UKB-SA470FMX(FFP)(FF)/UKB-SA470AMX(FF)
UKB-SA470MX(FF)/UKB-SA380AMX(FF)
UKB-SA380MX(FF)

据置型 ※ホッパードレンはFMX・AMXタイプのみ。

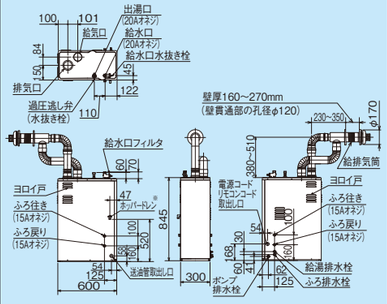

●壁面への固定は付属の「転倒防止金具大」を使用する。

UKB-NX460AR(MD)(MSD)/UKB-NX460HAR(MD)(MSD)

据置型

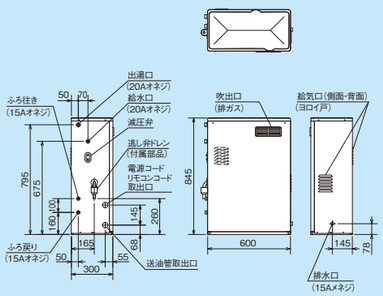

●壁面への固定は付属の「転倒防止金具大」を使用する。

UKB-NX460AR(AD)(ASS)(FD)(SD)
UKB-NX460HAR(AD)(FD)(SD)

据置型

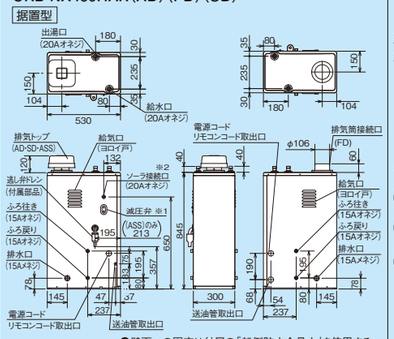

●壁面への固定は付属の「転倒防止金具大」を使用する。
※1は、Dタイプ[(AD)、(FD)等]のみ対象となります。
※2は、(ASS)タイプのみ対象となります。

UKB-NX460AR(FF)

据置型

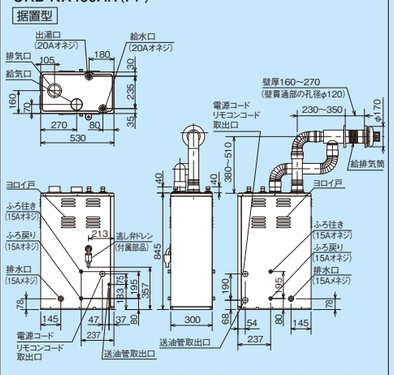

●壁面への固定は付属の「転倒防止金具大」を使用する。

UKB-NX370R(M)(MS)(MD)(MSD)
UKB-NX460R(MS)(MD)(MSD)
UKB-NX460HR(MD)(MSD)

据置型

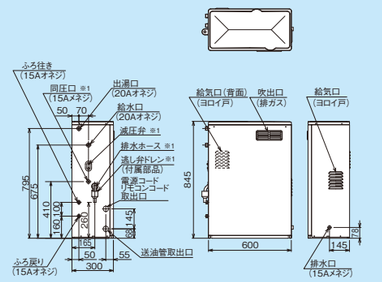

●壁面への固定は付属の「転倒防止金具大」を使用する。
※1は、Dタイプ[(MD)、(MSD)]のみ対象となります。

UKB-NX370R(F)(AD)(FD)/UKB-NX460R(F)(AD)(FD)
UKB-NX460HR(FD)(SD)

据置型

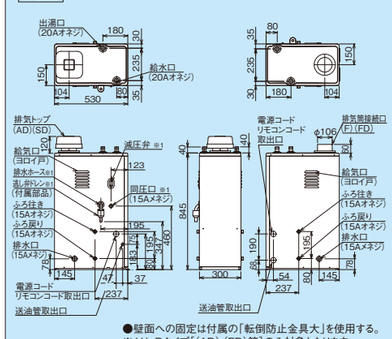

●壁面への固定は付属の「転倒防止金具大」を使用する。
※1は、Dタイプ[(AD)、(FD)等]のみ対象となります。

UKB-NX370R(FF)/UKB-NX460R(FF)

据置型

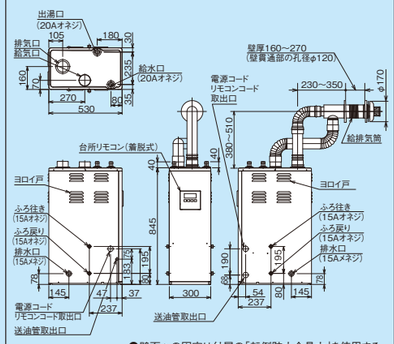

●壁面への固定は付属の「転倒防止金具大」を使用する。

UIB-EF47RX5-S(M)(MS)

据置型

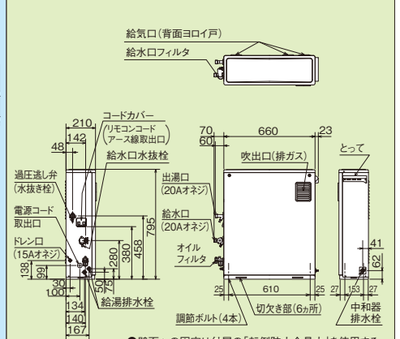

●壁面への固定は付属の「転倒防止金具小」を使用する。

UIB-EF47RX5-S(FK)

据置型

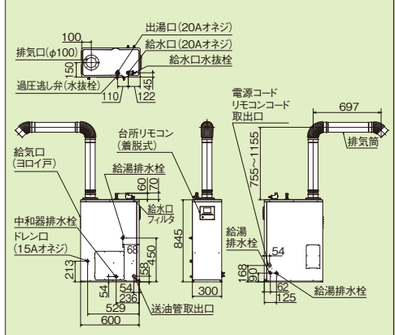

●壁面への固定は付属の「転倒防止金具大」を使用する。

UIB-EF47RX5-S(FFK)

据置型

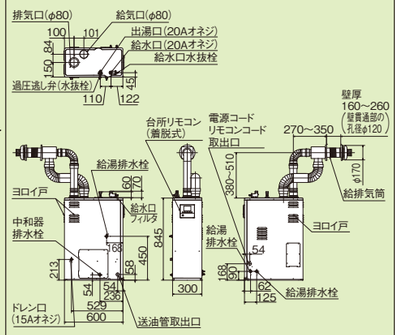

●壁面への固定は付属の「転倒防止金具大」を使用する。

UIB-EG47RX-S(MW)

壁掛型

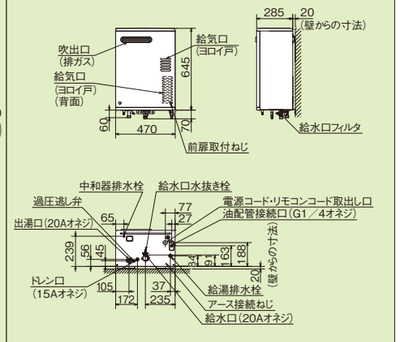

UIB-EG47RX-S(FFW)

壁掛型

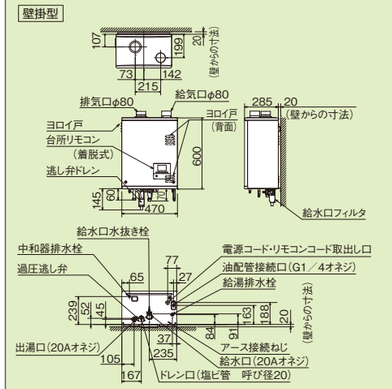

UIB-NE46P-S(MSD)/UIB-NE46HP-S(MSD)

据置型

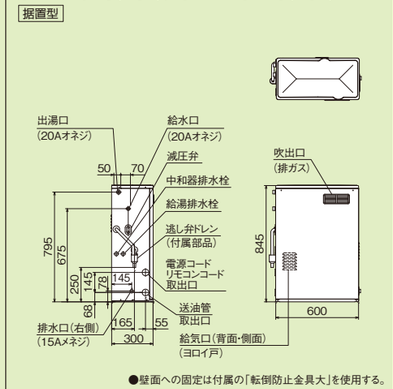

●壁面への固定は付属の「転倒防止金具大」を使用する。

UIB-NE46P-S(FD)/UIB-NE46HP-S(FD)

据置型

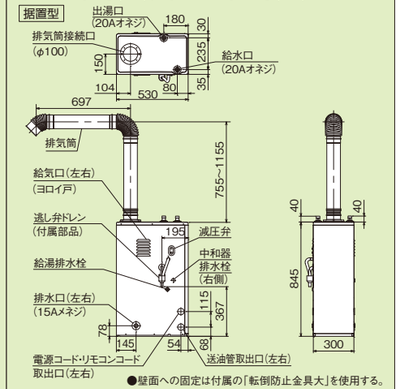

●壁面への固定は付属の「転倒防止金具大」を使用する。

UIB-NE46P-S(SD)/UIB-NE46HP-S(SD)

据置型

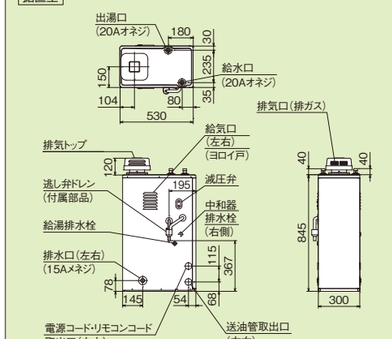

●壁面への固定は付属の「転倒防止金具大」を使用する。

UIB-NE46P-S(FF)

据置型

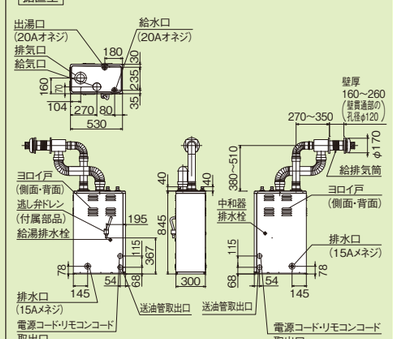

●壁面への固定は付属の「転倒防止金具大」を使用する。

UIB-AG47MX(MW)

壁掛型

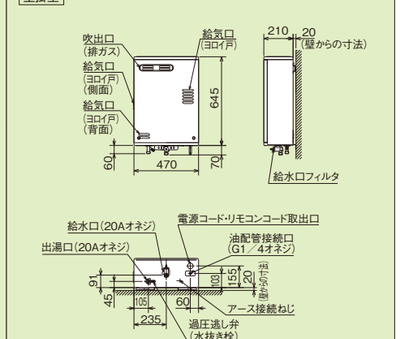

○各種図面はコロナホームページからダウンロードできます。(http://www.corona.co.jp/)

寸法図(単位:mm)

UIB-AG47MX(FFW)

壁掛型

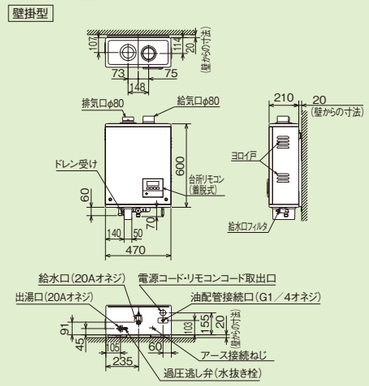

UIB-AG47MX(M)(MS)

据置型

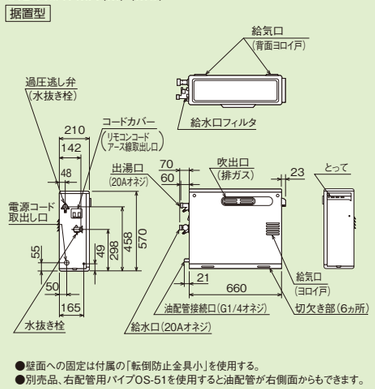

●壁面への固定は付属の「転倒防止金具小」を使用する。
●別売品、右配管用パイプOS-51を使用すると油配管が右側面からもできます。

UIB-SA47MX(M)(MS)／UIB-SA38MX(M)(MS)

据置型

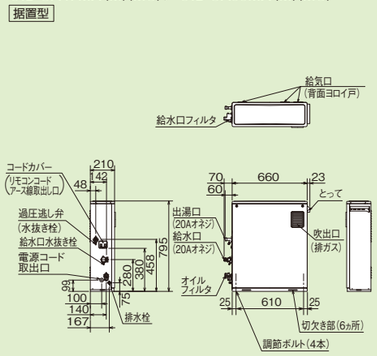

●壁面への固定は付属の「転倒防止金具小」を使用する。

UIB-SA47MX(F)／UIB-SA38MX(A)(F)

据置型

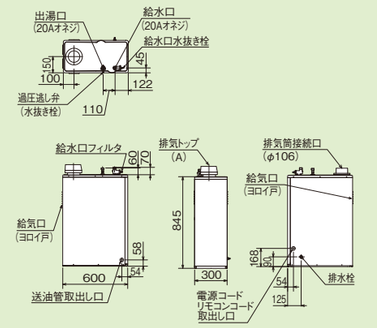

●壁面への固定は付属の「転倒防止金具大」を使用する。

UIB-SA47MX(FF)／UIB-SA38MX(FF)

据置型

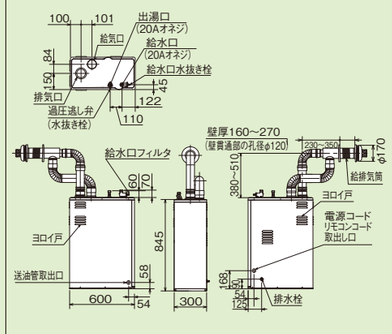

●壁面への固定は付属の「転倒防止金具大」を使用する。

UIB-NX37R(A)(S)(AD)(SD)(F)(FD)
UIB-NX46R(S)(AD)(SD)(F)(FD)／UIB-NX46HR(FD)(SD)

据置型

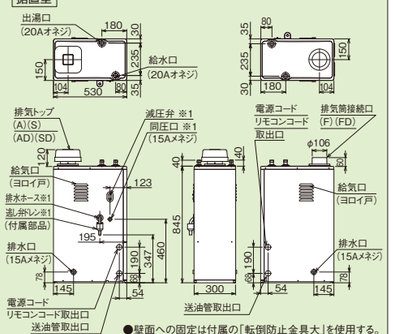

●壁面への固定は付属の「転倒防止金具大」を使用する。
※1は、Dタイプ[(AD)、(FD)等]のみ対象となります。

UIB-NX37R(M)(MS)(MD)(MSD)
UIB-NX46R(MS)(MD)(MSD)
UIB-NX46HR(MD)(MSD)

据置型

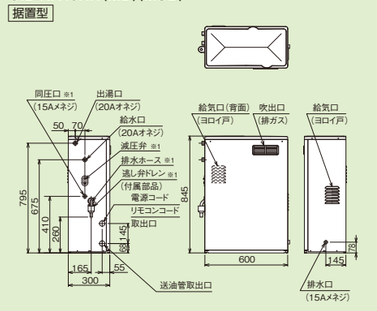

●壁面への固定は付属の「転倒防止金具大」を使用する。
※1は、Dタイプ[(MD)、(MSD)]のみ対象となります。

UIB-NX37R(FF)／UIB-NX46R(FF)

据置型

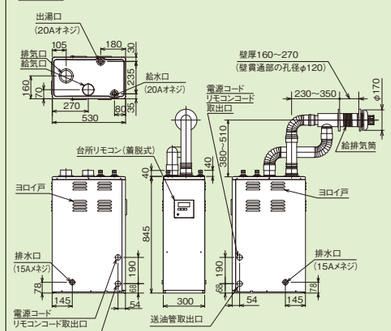

●壁面への固定は付属の「転倒防止金具大」を使用する。

インターホンリモコン
ボイスリモコン

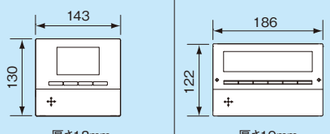

厚さ18mm
台所リモコン
増設リモコン(別売)

厚さ19mm
浴室リモコン
(壁貫通穴φ20)

ボイスリモコン

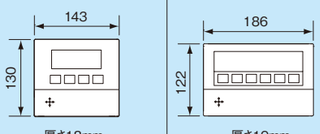

厚さ18mm
台所リモコン
増設リモコン(別売)

厚さ19mm
浴室リモコン
(壁貫通穴φ20)

シンプルリモコン

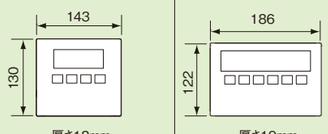

厚さ18mm
台所リモコン
増設リモコン(別売)

厚さ19mm
浴室リモコン(付属)(別売)
(壁貫通穴φ20)

※機種によって一部機能が異なります。 ○各種図面はコロナホームページからダウンロードできます。(http://www.corona.co.jp/)

石油ふろ釜内蔵給湯機仕様

型式名	燃焼方式	使用燃料	給湯 燃料消費量	給湯 連続給湯出力 kW	給湯 連続給湯出力 kcal/h	エネルギー消費効率 連続給湯効率(区分)	ふろ出力	缶容量 給湯側	缶容量 ふろ側	最高使用圧力	温度調節器	電源	消費電力 給湯	消費電力 ふろ	消費電力 給湯・ふろ同時使用	消費電力 待機時	使用排気筒	質量	配管接続寸法 給水口	配管接続寸法 出湯口	配管接続寸法 循環口	給湯量
UKB-EF470FRX5-S(M)(MS)(MP)(MSP)	圧力噴霧式	灯油(JIS1号)	48.88kW(4.75L/h)	46.5	40,000	95.0%〈A〉	14.5kW(12,500kcal/h)相当	1.5L	1.1L	1MPa(10kgf/cm²)	サーミスタ	AC100V 50/60Hz	98/98 W	84/84 W	118/118 W	0.8W	不要	45kg	20A(R3/4)オネジ	20A(R3/4)オネジ	15A(R1/2)オネジ	ガス27号相当 最大出湯量1,500L/h
UKB-EF470FRX5-S(F)(FK)(FP)	圧力噴霧式	灯油(JIS1号)	48.88kW(4.75L/h)	46.5	40,000	95.0%〈A〉	14.5kW(12,500kcal/h)相当	1.5L	1.1L	1MPa(10kgf/cm²)	サーミスタ	AC100V 50/60Hz	98/98 W	84/84 W	118/118 W	0.8W	φ100mm(専用)	45kg	20A(R3/4)オネジ	20A(R3/4)オネジ	15A(R1/2)オネジ	ガス27号相当 最大出湯量1,500L/h
UKB-EF470FRX5-S(FF)(FFK)(FFP)	圧力噴霧式	灯油(JIS1号)	48.88kW(4.75L/h)	46.5	40,000	95.0%〈A〉	14.5kW(12,500kcal/h)相当	1.5L	1.1L	1MPa(10kgf/cm²)	サーミスタ	AC100V 50/60Hz	98/98 W	84/84 W	118/118 W	0.8W	φ80mm(専用)	45kg	20A(R3/4)オネジ	20A(R3/4)オネジ	15A(R1/2)オネジ	ガス27号相当 最大出湯量1,500L/h
UKB-EF470ARX5-S(M)(MS)	圧力噴霧式	灯油(JIS1号)	48.88kW(4.75L/h)	46.5	40,000	95.0%〈A〉	14.5kW(12,500kcal/h)相当	1.5L	1.1L	1MPa(10kgf/cm²)	サーミスタ	AC100V 50/60Hz	98/98 W	84/84 W	118/118 W	0.8W	不要	45kg	20A(R3/4)オネジ	20A(R3/4)オネジ	15A(R1/2)オネジ	ガス27号相当 最大出湯量1,500L/h
UKB-EF470ARX5-S(F)	圧力噴霧式	灯油(JIS1号)	48.88kW(4.75L/h)	46.5	40,000	95.0%〈A〉	14.5kW(12,500kcal/h)相当	1.5L	1.1L	1MPa(10kgf/cm²)	サーミスタ	AC100V 50/60Hz	98/98 W	84/84 W	118/118 W	0.8W	φ100mm(専用)	45kg	20A(R3/4)オネジ	20A(R3/4)オネジ	15A(R1/2)オネジ	ガス27号相当 最大出湯量1,500L/h
UKB-EF470RX5-S(FFK)	圧力噴霧式	灯油(JIS1号)	48.88kW(4.75L/h)	46.5	40,000	95.0%〈A〉	14.5kW(12,500kcal/h)相当	1.5L	1.1L	1MPa(10kgf/cm²)	サーミスタ	AC100V 50/60Hz	98/98 W	84/84 W	118/118 W	0.8W	φ80mm(専用)	44kg	20A(R3/4)オネジ	20A(R3/4)オネジ	15A(R1/2)オネジ	ガス27号相当 最大出湯量1,500L/h
UKB-EG470FRX-S(MWP)	気化式	灯油(JIS1号)	48.88kW(4.75L/h)	46.5	40,000	95.0%〈A〉	14.5kW(12,500kcal/h)相当	1.5L	1.1L	1MPa(10kgf/cm²)	サーミスタ	AC100V 50/60Hz	65/65 W	53/53 W	85/85 W	0.8W	不要	37kg	20A(R3/4)オネジ	20A(R3/4)オネジ	15A(R1/2)オネジ	ガス27号相当 最大出湯量1,500L/h
UKB-EG470FRX-S(FFP)	気化式	灯油(JIS1号)	48.88kW(4.75L/h)	46.5	40,000	95.0%〈A〉	14.5kW(12,500kcal/h)相当	1.5L	1.1L	1MPa(10kgf/cm²)	サーミスタ	AC100V 50/60Hz	75/75 W	53/53 W	95/95 W	0.8W	φ80mm(専用)	36kg	20A(R3/4)オネジ	20A(R3/4)オネジ	15A(R1/2)オネジ	ガス27号相当 最大出湯量1,500L/h
UKB-EG470ARX-S(MWP)	気化式	灯油(JIS1号)	48.88kW(4.75L/h)	46.5	40,000	95.0%〈A〉	14.5kW(12,500kcal/h)相当	1.5L	1.1L	1MPa(10kgf/cm²)	サーミスタ	AC100V 50/60Hz	65/65 W	53/53 W	85/85 W	0.8W	不要	37kg	20A(R3/4)オネジ	20A(R3/4)オネジ	15A(R1/2)オネジ	ガス27号相当 最大出湯量1,500L/h
UKB-EG470ARX-S(FFP)	気化式	灯油(JIS1号)	48.88kW(4.75L/h)	46.5	40,000	95.0%〈A〉	14.5kW(12,500kcal/h)相当	1.5L	1.1L	1MPa(10kgf/cm²)	サーミスタ	AC100V 50/60Hz	75/75 W	53/53 W	95/95 W	0.8W	φ80mm(専用)	36kg	20A(R3/4)オネジ	20A(R3/4)オネジ	15A(R1/2)オネジ	ガス27号相当 最大出湯量1,500L/h
UKB-EG470RX-S(MW)	気化式	灯油(JIS1号)	48.88kW(4.75L/h)	46.5	40,000	95.0%〈A〉	14.5kW(12,500kcal/h)相当	1.5L	1.1L	1MPa(10kgf/cm²)	サーミスタ	AC100V 50/60Hz	65/65 W	53/53 W	85/85 W	0.8W	不要	36kg	20A(R3/4)オネジ	20A(R3/4)オネジ	15A(R1/2)オネジ	ガス27号相当 最大出湯量1,500L/h
UKB-EG470RX-S(FFW)	気化式	灯油(JIS1号)	48.88kW(4.75L/h)	46.5	40,000	95.0%〈A〉	14.5kW(12,500kcal/h)相当	1.5L	1.1L	1MPa(10kgf/cm²)	サーミスタ	AC100V 50/60Hz	75/75 W	53/53 W	95/95 W	0.8W	φ80mm(専用)	35kg	20A(R3/4)オネジ	20A(R3/4)オネジ	15A(R1/2)オネジ	ガス27号相当 最大出湯量1,500L/h
UKB-AG470FMX(MWP)	気化式	灯油(JIS1号)	53.45kW(5.20L/h)	46.5	40,000	87.0%〈A〉	14.5kW(12,500kcal/h)相当	0.7L	0.6L	1MPa(10kgf/cm²)	サーミスタ	AC100V 50/60Hz	74/74 W	53/53 W	90/90 W	0.8W	不要	29kg	20A(R3/4)オネジ	20A(R3/4)オネジ	15A(R1/2)オネジ	ガス27号相当 最大出湯量1,500L/h
UKB-AG470FMX(FFP)	気化式	灯油(JIS1号)	53.45kW(5.20L/h)	46.5	40,000	87.0%〈A〉	14.5kW(12,500kcal/h)相当	0.7L	0.6L	1MPa(10kgf/cm²)	サーミスタ	AC100V 50/60Hz	76/76 W	53/53 W	92/92 W	0.8W	φ80mm(専用)	28kg	20A(R3/4)オネジ	20A(R3/4)オネジ	15A(R1/2)オネジ	ガス27号相当 最大出湯量1,500L/h
UKB-AG470FMX(MP)(MSP)	気化式	灯油(JIS1号)	53.45kW(5.20L/h)	46.5	40,000	87.0%〈A〉	14.5kW(12,500kcal/h)相当	0.7L	0.6L	1MPa(10kgf/cm²)	サーミスタ	AC100V 50/60Hz	74/74 W	53/53 W	90/90 W	0.8W	不要	32kg	20A(R3/4)オネジ	20A(R3/4)オネジ	15A(R1/2)オネジ	ガス27号相当 最大出湯量1,500L/h
UKB-AG470FMX(MW)	気化式	灯油(JIS1号)	53.45kW(5.20L/h)	46.5	40,000	87.0%〈A〉	14.5kW(12,500kcal/h)相当	0.7L	0.6L	1MPa(10kgf/cm²)	サーミスタ	AC100V 50/60Hz	74/74 W	53/53 W	90/90 W	0.7W	不要	29kg	20A(R3/4)オネジ	20A(R3/4)オネジ	15A(R1/2)オネジ	ガス27号相当 最大出湯量1,500L/h
UKB-AG470FMX(FFW)	気化式	灯油(JIS1号)	53.45kW(5.20L/h)	46.5	40,000	87.0%〈A〉	14.5kW(12,500kcal/h)相当	0.7L	0.6L	1MPa(10kgf/cm²)	サーミスタ	AC100V 50/60Hz	76/76 W	53/53 W	92/92 W	0.7W	φ80mm(専用)	28kg	20A(R3/4)オネジ	20A(R3/4)オネジ	15A(R1/2)オネジ	ガス27号相当 最大出湯量1,500L/h
UKB-AG470FMX(M)(MS)	気化式	灯油(JIS1号)	53.45kW(5.20L/h)	46.5	40,000	87.0%〈A〉	14.5kW(12,500kcal/h)相当	0.7L	0.6L	1MPa(10kgf/cm²)	サーミスタ	AC100V 50/60Hz	74/74 W	53/53 W	90/90 W	0.7W	不要	32kg	20A(R3/4)オネジ	20A(R3/4)オネジ	15A(R1/2)オネジ	ガス27号相当 最大出湯量1,500L/h
UKB-AG470AMX(MW)(MSW)	気化式	灯油(JIS1号)	53.45kW(5.20L/h)	46.5	40,000	87.0%〈A〉	14.5kW(12,500kcal/h)相当	0.7L	0.6L	1MPa(10kgf/cm²)	サーミスタ	AC100V 50/60Hz	74/74 W	53/53 W	90/90 W	0.7W	不要	29kg	20A(R3/4)オネジ	20A(R3/4)オネジ	15A(R1/2)オネジ	ガス27号相当 最大出湯量1,500L/h
UKB-AG470AMX(FFW)	気化式	灯油(JIS1号)	53.45kW(5.20L/h)	46.5	40,000	87.0%〈A〉	14.5kW(12,500kcal/h)相当	0.7L	0.6L	1MPa(10kgf/cm²)	サーミスタ	AC100V 50/60Hz	76/76 W	53/53 W	92/92 W	0.7W	φ80mm(専用)	28kg	20A(R3/4)オネジ	20A(R3/4)オネジ	15A(R1/2)オネジ	ガス27号相当 最大出湯量1,500L/h
UKB-AG470AMX(M)(MS)	気化式	灯油(JIS1号)	53.45kW(5.20L/h)	46.5	40,000	87.0%〈A〉	14.5kW(12,500kcal/h)相当	0.7L	0.6L	1MPa(10kgf/cm²)	サーミスタ	AC100V 50/60Hz	74/74 W	53/53 W	90/90 W	0.7W	不要	32kg	20A(R3/4)オネジ	20A(R3/4)オネジ	15A(R1/2)オネジ	ガス27号相当 最大出湯量1,500L/h
UKB-AG470MX(MW)(MSW)	気化式	灯油(JIS1号)	53.45kW(5.20L/h)	46.5	40,000	87.0%〈A〉	14.5kW(12,500kcal/h)相当	0.7L	0.6L	1MPa(10kgf/cm²)	サーミスタ	AC100V 50/60Hz	74/74 W	96/118 W	156/178 W	0.7W	不要	30kg	20A(R3/4)オネジ	20A(R3/4)オネジ	15A(R1/2)オネジ	ガス27号相当 最大出湯量1,500L/h
UKB-AG470MX(FFW)	気化式	灯油(JIS1号)	53.45kW(5.20L/h)	46.5	40,000	87.0%〈A〉	14.5kW(12,500kcal/h)相当	0.7L	0.6L	1MPa(10kgf/cm²)	サーミスタ	AC100V 50/60Hz	76/76 W	96/118 W	156/178 W	0.7W	φ80mm(専用)	29kg	20A(R3/4)オネジ	20A(R3/4)オネジ	15A(R1/2)オネジ	ガス27号相当 最大出湯量1,500L/h
UKB-AG470MX(M)(MS)	気化式	灯油(JIS1号)	53.45kW(5.20L/h)	46.5	40,000	87.0%〈A〉	14.5kW(12,500kcal/h)相当	0.7L	0.6L	1MPa(10kgf/cm²)	サーミスタ	AC100V 50/60Hz	74/74 W	53/53 W	90/90 W	0.7W	不要	31kg	20A(R3/4)オネジ	20A(R3/4)オネジ	15A(R1/2)オネジ	ガス27号相当 最大出湯量1,500L/h
UKB-SA470FMX(MP)(MSP)	圧力噴霧式	灯油(JIS1号)	52.84kW(5.13L/h)	46.5	40,000	88.0%〈A〉	14.5kW(12,500kcal/h)相当	0.8L	0.7L	1MPa(10kgf/cm²)	サーミスタ	AC100V 50/60Hz	106/106 W	84/84 W	118/118 W	0.8W	不要	40kg	20A(R3/4)オネジ	20A(R3/4)オネジ	15A(R1/2)オネジ	ガス27号相当 最大出湯量1,500L/h
UKB-SA470FMX(FP)	圧力噴霧式	灯油(JIS1号)	52.84kW(5.13L/h)	46.5	40,000	88.0%〈A〉	14.5kW(12,500kcal/h)相当	0.8L	0.7L	1MPa(10kgf/cm²)	サーミスタ	AC100V 50/60Hz	106/106 W	84/84 W	123/123 W	0.8W	φ106mm	40kg	20A(R3/4)オネジ	20A(R3/4)オネジ	15A(R1/2)オネジ	ガス27号相当 最大出湯量1,500L/h
UKB-SA470FMX(FFP)	圧力噴霧式	灯油(JIS1号)	52.84kW(5.13L/h)	46.5	40,000	88.0%〈A〉	14.5kW(12,500kcal/h)相当	0.8L	0.7L	1MPa(10kgf/cm²)	サーミスタ	AC100V 50/60Hz	106/106 W	84/84 W	123/123 W	0.8W	φ80mm(専用)	40kg	20A(R3/4)オネジ	20A(R3/4)オネジ	15A(R1/2)オネジ	ガス27号相当 最大出湯量1,500L/h
UKB-SA470FMX(M)(MS)	圧力噴霧式	灯油(JIS1号)	52.84kW(5.13L/h)	46.5	40,000	88.0%〈A〉	14.5kW(12,500kcal/h)相当	0.8L	0.7L	1MPa(10kgf/cm²)	サーミスタ	AC100V 50/60Hz	106/106 W	84/84 W	118/118 W	0.7W	不要	40kg	20A(R3/4)オネジ	20A(R3/4)オネジ	15A(R1/2)オネジ	ガス27号相当 最大出湯量1,500L/h
UKB-SA470FMX(F)	圧力噴霧式	灯油(JIS1号)	52.84kW(5.13L/h)	46.5	40,000	88.0%〈A〉	14.5kW(12,500kcal/h)相当	0.8L	0.7L	1MPa(10kgf/cm²)	サーミスタ	AC100V 50/60Hz	106/106 W	84/84 W	123/123 W	0.7W	φ106mm	40kg	20A(R3/4)オネジ	20A(R3/4)オネジ	15A(R1/2)オネジ	ガス27号相当 最大出湯量1,500L/h
UKB-SA470FMX(FF)	圧力噴霧式	灯油(JIS1号)	52.84kW(5.13L/h)	46.5	40,000	88.0%〈A〉	14.5kW(12,500kcal/h)相当	0.8L	0.7L	1MPa(10kgf/cm²)	サーミスタ	AC100V 50/60Hz	106/106 W	84/84 W	123/123 W	0.7W	φ80mm(専用)	40kg	20A(R3/4)オネジ	20A(R3/4)オネジ	15A(R1/2)オネジ	ガス27号相当 最大出湯量1,500L/h
UKB-SA470AMX(M)(MS)	圧力噴霧式	灯油(JIS1号)	52.84kW(5.13L/h)	46.5	40,000	88.0%〈A〉	14.5kW(12,500kcal/h)相当	0.8L	0.7L	1MPa(10kgf/cm²)	サーミスタ	AC100V 50/60Hz	106/106 W	84/84 W	118/118 W	0.7W	不要	40kg	20A(R3/4)オネジ	20A(R3/4)オネジ	15A(R1/2)オネジ	ガス27号相当 最大出湯量1,500L/h
UKB-SA470AMX(F)	圧力噴霧式	灯油(JIS1号)	52.84kW(5.13L/h)	46.5	40,000	88.0%〈A〉	14.5kW(12,500kcal/h)相当	0.8L	0.7L	1MPa(10kgf/cm²)	サーミスタ	AC100V 50/60Hz	106/106 W	84/84 W	123/123 W	0.7W	φ106mm	40kg	20A(R3/4)オネジ	20A(R3/4)オネジ	15A(R1/2)オネジ	ガス27号相当 最大出湯量1,500L/h
UKB-SA470AMX(FF)	圧力噴霧式	灯油(JIS1号)	52.84kW(5.13L/h)	46.5	40,000	88.0%〈A〉	14.5kW(12,500kcal/h)相当	0.8L	0.7L	1MPa(10kgf/cm²)	サーミスタ	AC100V 50/60Hz	106/106 W	84/84 W	123/123 W	0.7W	φ80mm(専用)	40kg	20A(R3/4)オネジ	20A(R3/4)オネジ	15A(R1/2)オネジ	ガス27号相当 最大出湯量1,500L/h
UKB-SA470MX(M)(MS)	圧力噴霧式	灯油(JIS1号)	52.84kW(5.13L/h)	46.5	40,000	88.0%〈A〉	14.5kW(12,500kcal/h)相当	0.8L	0.7L	1MPa(10kgf/cm²)	サーミスタ	AC100V 50/60Hz	106/106 W	84/84 W	118/118 W	0.7W	不要	39kg	20A(R3/4)オネジ	20A(R3/4)オネジ	15A(R1/2)オネジ	ガス27号相当 最大出湯量1,500L/h
UKB-SA470MX(F)	圧力噴霧式	灯油(JIS1号)	52.84kW(5.13L/h)	46.5	40,000	88.0%〈A〉	14.5kW(12,500kcal/h)相当	0.8L	0.7L	1MPa(10kgf/cm²)	サーミスタ	AC100V 50/60Hz	106/106 W	84/84 W	123/123 W	0.7W	φ106mm	39kg	20A(R3/4)オネジ	20A(R3/4)オネジ	15A(R1/2)オネジ	ガス27号相当 最大出湯量1,500L/h
UKB-SA470MX(FF)	圧力噴霧式	灯油(JIS1号)	52.84kW(5.13L/h)	46.5	40,000	88.0%〈A〉	14.5kW(12,500kcal/h)相当	0.8L	0.7L	1MPa(10kgf/cm²)	サーミスタ	AC100V 50/60Hz	106/106 W	84/84 W	123/123 W	0.7W	φ80mm(専用)	39kg	20A(R3/4)オネジ	20A(R3/4)オネジ	15A(R1/2)オネジ	ガス27号相当 最大出湯量1,500L/h
UKB-SA380AMX(M)(MS)	圧力噴霧式	灯油(JIS1号)	43.64kW(4.24L/h)	38.4	33,000	88.0%〈A〉	14.5kW(12,500kcal/h)相当	0.8L	0.7L	1MPa(10kgf/cm²)	サーミスタ	AC100V 50/60Hz	93/93 W	84/84 W	105/105 W	0.7W	不要	40kg	20A(R3/4)オネジ	20A(R3/4)オネジ	15A(R1/2)オネジ	ガス22号相当 最大出湯量1,200L/h
UKB-SA380AMX(F)	圧力噴霧式	灯油(JIS1号)	43.64kW(4.24L/h)	38.4	33,000	88.0%〈A〉	14.5kW(12,500kcal/h)相当	0.8L	0.7L	1MPa(10kgf/cm²)	サーミスタ	AC100V 50/60Hz	93/93 W	84/84 W	110/110 W	0.7W	φ106mm	40kg	20A(R3/4)オネジ	20A(R3/4)オネジ	15A(R1/2)オネジ	ガス22号相当 最大出湯量1,200L/h
UKB-SA380AMX(FF)	圧力噴霧式	灯油(JIS1号)	43.64kW(4.24L/h)	38.4	33,000	88.0%〈A〉	14.5kW(12,500kcal/h)相当	0.8L	0.7L	1MPa(10kgf/cm²)	サーミスタ	AC100V 50/60Hz	93/93 W	84/84 W	110/110 W	0.7W	φ80mm(専用)	40kg	20A(R3/4)オネジ	20A(R3/4)オネジ	15A(R1/2)オネジ	ガス22号相当 最大出湯量1,200L/h
UKB-SA380MX(M)(MS)	圧力噴霧式	灯油(JIS1号)	43.64kW(4.24L/h)	38.4	33,000	88.0%〈A〉	14.5kW(12,500kcal/h)相当	0.8L	0.7L	1MPa(10kgf/cm²)	サーミスタ	AC100V 50/60Hz	93/93 W	84/84 W	105/105 W	0.7W	不要	39kg	20A(R3/4)オネジ	20A(R3/4)オネジ	15A(R1/2)オネジ	ガス22号相当 最大出湯量720L/h
UKB-SA380MX(A)(F)	圧力噴霧式	灯油(JIS1号)	43.64kW(4.24L/h)	38.4	33,000	88.0%〈A〉	14.5kW(12,500kcal/h)相当	0.8L	0.7L	1MPa(10kgf/cm²)	サーミスタ	AC100V 50/60Hz	93/93 W	84/84 W	110/110 W	0.7W	φ106mm(A)は不要	39kg	20A(R3/4)オネジ	20A(R3/4)オネジ	15A(R1/2)オネジ	ガス22号相当 最大出湯量720L/h
UKB-SA380MX(FF)	圧力噴霧式	灯油(JIS1号)	43.64kW(4.24L/h)	38.4	33,000	88.0%〈A〉	14.5kW(12,500kcal/h)相当	0.8L	0.7L	1MPa(10kgf/cm²)	サーミスタ	AC100V 50/60Hz	93/93 W	84/84 W	110/110 W	0.7W	φ80mm(専用)	39kg	20A(R3/4)オネジ	20A(R3/4)オネジ	15A(R1/2)オネジ	ガス22号相当 最大出湯量720L/h

石油ふろ釜内蔵給湯機仕様

型式名＼仕様	燃焼方式	使用燃料	給湯 燃料消費量	給湯 連続給湯出力 kW	給湯 連続給湯出力 kcal/h	エネルギー消費効率(連続給湯効率)(区分)	ふろ出力	缶容量 給湯側	缶容量 ふろ側	最高使用圧力	温度調節器	電源	消費電力 給湯	消費電力 ふろ	消費電力 給湯・ふろ同時使用	消費電力 待機時	使用排気筒	質量	配管接続寸法 給水口	配管接続寸法 出湯口	配管接続寸法 排水口	配管接続寸法 同圧口	配管接続寸法 循環口	給湯量(50℃アップ)
UKB-NE460HAP-S (MSD)	圧力噴霧式	灯油(JIS1号)	47.98kW (4.66L/h)	45.6	39,200	95.0%	15.0kW (12,900kcal/h)相当	15.9L	1.1L	0.2MPa (2.0kgf/cm²)	サーミスタ	AC100V 50/60Hz	64/62 W	148/169 W	148/169 W	2.6W	不要	42kg	20A (R3/4)オネジ	20A (R3/4)オネジ	15A (RC1/2)メネジ	—	15A (R1/2)オネジ	785L/h
UKB-NE460HAP-S (FD)(SD)	圧力噴霧式	灯油(JIS1号)	47.98kW (4.66L/h)	45.6	39,200	95.0%	15.0kW (12,900kcal/h)相当	15.9L	1.1L	0.2MPa (2.0kgf/cm²)	サーミスタ	AC100V 50/60Hz	64/62 W	148/169 W	148/169 W	2.6W	φ100mm (SD)は不要	42kg	20A (R3/4)オネジ	20A (R3/4)オネジ	15A (RC1/2)メネジ	—	15A (R1/2)オネジ	785L/h
UKB-NE460AP-S (MSD)	圧力噴霧式	灯油(JIS1号)	47.98kW (4.66L/h)	45.6	39,200	95.0% (B)	15.0kW (12,900kcal/h)相当	15.9L	1.1L	0.1MPa (1.0kgf/cm²)	サーミスタ	AC100V 50/60Hz	64/62 W	148/169 W	148/169 W	2.6W	不要	40kg	20A (R3/4)オネジ	20A (R3/4)オネジ	15A (RC1/2)メネジ	—	15A (R1/2)オネジ	785L/h
UKB-NE460AP-S (FD)(SD)	圧力噴霧式	灯油(JIS1号)	47.98kW (4.66L/h)	45.6	39,200	95.0% (B)	15.0kW (12,900kcal/h)相当	15.9L	1.1L	0.1MPa (1.0kgf/cm²)	サーミスタ	AC100V 50/60Hz	64/62 W	148/169 W	148/169 W	2.6W	φ100mm (SD)は不要	40kg	20A (R3/4)オネジ	20A (R3/4)オネジ	15A (RC1/2)メネジ	—	15A (R1/2)オネジ	785L/h
UKB-NX460HAR (MD)(MSD)	圧力噴霧式	灯油(JIS1号)	52.06kW (5.06L/h)	45.6	39,200	87.5%	15.0kW (12,900kcal/h)相当	15.4L	1.1L	0.2MPa (2.0kgf/cm²)	サーミスタ	AC100V 50/60Hz	75/73 W	163/193 W	163/193 W	1.9W	不要	39kg	20A (R3/4)オネジ	20A (R3/4)オネジ	15A (RC1/2)メネジ	—	15A (R1/2)オネジ	785L/h
UKB-NX460HAR (AD)(FD)(SD)	圧力噴霧式	灯油(JIS1号)	52.06kW (5.06L/h)	45.6	39,200	87.5%	15.0kW (12,900kcal/h)相当	15.4L	1.1L	0.2MPa (2.0kgf/cm²)	サーミスタ	AC100V 50/60Hz	70/70 W	155/179 W	155/179 W	1.9W	φ106mm (SD)は不要	37kg	20A (R3/4)オネジ	20A (R3/4)オネジ	15A (RC1/2)メネジ	—	15A (R1/2)オネジ	785L/h
UKB-NX460HR (MD)(MSD)	圧力噴霧式	灯油(JIS1号)	52.06kW (5.06L/h)	45.6	39,200	87.5%	15.0kW (12,900kcal/h)相当	15.4L	1.1L	0.2MPa (2.0kgf/cm²)	サーミスタ	AC100V 50/60Hz	75/73 W	163/193 W	163/193 W	1.5W	不要	37kg	20A (R3/4)オネジ	20A (R3/4)オネジ	15A (RC1/2)メネジ	15A (RC1/2)メネジ	15A (R1/2)オネジ	785L/h
UKB-NX460HR (FD)(SD)	圧力噴霧式	灯油(JIS1号)	52.06kW (5.06L/h)	45.6	39,200	87.5%	15.0kW (12,900kcal/h)相当	15.4L	1.1L	0.2MPa (2.0kgf/cm²)	サーミスタ	AC100V 50/60Hz	70/70 W	155/179 W	155/179 W	1.5W	φ106mm (SD)は不要	37kg	20A (R3/4)オネジ	20A (R3/4)オネジ	15A (RC1/2)メネジ	15A (RC1/2)メネジ	15A (R1/2)オネジ	785L/h
UKB-NX460AR (MD)(MSD)	圧力噴霧式	灯油(JIS1号)	52.06kW (5.06L/h)	45.6	39,200	87.5% (B)	15.0kW (12,900kcal/h)相当	15.4L	1.1L	0.1MPa (1.0kgf/cm²)	サーミスタ	AC100V 50/60Hz	75/73 W	163/193 W	163/193 W	1.9W	不要	37kg	20A (R3/4)オネジ	20A (R3/4)オネジ	15A (RC1/2)メネジ	—	15A (R1/2)オネジ	785L/h
UKB-NX460AR (AD)(FD)(SD)	圧力噴霧式	灯油(JIS1号)	52.06kW (5.06L/h)	45.6	39,200	87.5% (B)	15.0kW (12,900kcal/h)相当	15.4L	1.1L	0.1MPa (1.0kgf/cm²)	サーミスタ	AC100V 50/60Hz	70/70 W	155/179 W	155/179 W	1.9W	φ106mm (AD)(SD)は不要	35kg	20A (R3/4)オネジ	20A (R3/4)オネジ	15A (RC1/2)メネジ	—	15A (R1/2)オネジ	785L/h
UKB-NX460AR (ASS)	圧力噴霧式	灯油(JIS1号)	52.06kW (5.06L/h)	45.6	39,200	87.5% (B)	15.0kW (12,900kcal/h)相当	15.4L	1.1L	0.1MPa (1.0kgf/cm²)	サーミスタ	AC100V 50/60Hz	70/70 W	155/179 W	155/179 W	1.9W	不要	34kg	20A (R3/4)オネジ	20A (R3/4)オネジ	15A (RC1/2)メネジ	ソーラー口径20A(R3/4)オネジ	15A (RC1/2)オネジ	785L/h
UKB-NX460AR (FF)	圧力噴霧式	灯油(JIS1号)	52.06kW (5.06L/h)	45.6	39,200	87.5% (B)	15.0kW (12,900kcal/h)相当	15.4L	1.1L	0.1MPa (1.0kgf/cm²)	サーミスタ	AC100V 50/60Hz	82/80 W	170/194 W	170/194 W	1.9W	φ80mm (専用)	34kg	20A (R3/4)オネジ	20A (R3/4)オネジ	15A (RC1/2)メネジ	—	15A (R1/2)オネジ	785L/h
UKB-NX460R (MD)(MSD)	圧力噴霧式	灯油(JIS1号)	52.06kW (5.06L/h)	45.6	39,200	87.5% (B)	15.0kW (12,900kcal/h)相当	15.4L	1.1L	0.1MPa (1.0kgf/cm²)	サーミスタ	AC100V 50/60Hz	75/73 W	163/193 W	163/193 W	1.5W	不要	37kg	20A (R3/4)オネジ	20A (R3/4)オネジ	15A (RC1/2)メネジ	15A (RC1/2)メネジ	15A (R1/2)オネジ	785L/h
UKB-NX460R (MS)	圧力噴霧式	灯油(JIS1号)	52.06kW (5.06L/h)	45.6	39,200	87.5% (B)	15.0kW (12,900kcal/h)相当	15.4L	1.1L	0.1MPa (1.0kgf/cm²)	サーミスタ	AC100V 50/60Hz	75/73 W	163/193 W	163/193 W	1.5W	不要	36kg	20A (R3/4)オネジ	20A (R3/4)オネジ	15A (RC1/2)メネジ	—	15A (R1/2)オネジ	785L/h
UKB-NX460R (AD)(FD)	圧力噴霧式	灯油(JIS1号)	52.06kW (5.06L/h)	45.6	39,200	87.5% (B)	15.0kW (12,900kcal/h)相当	15.4L	1.1L	0.1MPa (1.0kgf/cm²)	サーミスタ	AC100V 50/60Hz	70/70 W	155/179 W	155/179 W	1.5W	φ106mm (AD)は不要	35kg	20A (R3/4)オネジ	20A (R3/4)オネジ	15A (RC1/2)メネジ	15A (RC1/2)メネジ	15A (R1/2)オネジ	785L/h
UKB-NX460R (F)	圧力噴霧式	灯油(JIS1号)	52.06kW (5.06L/h)	45.6	39,200	87.5% (B)	15.0kW (12,900kcal/h)相当	15.4L	1.1L	0.1MPa (1.0kgf/cm²)	サーミスタ	AC100V 50/60Hz	70/70 W	155/179 W	155/179 W	1.5W	φ106mm	34kg	20A (R3/4)オネジ	20A (R3/4)オネジ	15A (RC1/2)メネジ	—	15A (R1/2)オネジ	785L/h
UKB-NX460R (FF)	圧力噴霧式	灯油(JIS1号)	52.06kW (5.06L/h)	45.6	39,200	87.5% (B)	15.0kW (12,900kcal/h)相当	15.4L	1.1L	0.1MPa (1.0kgf/cm²)	サーミスタ	AC100V 50/60Hz	82/80 W	170/194 W	170/194 W	1.5W	φ80mm (専用)	34kg	20A (R3/4)オネジ	20A (R3/4)オネジ	15A (RC1/2)メネジ	—	15A (R1/2)オネジ	785L/h
UKB-NX370R (M)(MS)	圧力噴霧式	灯油(JIS1号)	41.36kW (4.02L/h)	36.2	31,100	87.5% (B)	15.0kW (12,900kcal/h)相当	16.3L	1.1L	0.1MPa (1.0kgf/cm²)	サーミスタ	AC100V 50/60Hz	58/56 W	145/175 W	145/175 W	1.5W	不要	35kg	20A (R3/4)オネジ	20A (R3/4)オネジ	15A (RC1/2)メネジ	—	15A (R1/2)オネジ	625L/h
UKB-NX370R (MD)(MSD)	圧力噴霧式	灯油(JIS1号)	41.36kW (4.02L/h)	36.2	31,100	87.5% (B)	15.0kW (12,900kcal/h)相当	16.3L	1.1L	0.1MPa (1.0kgf/cm²)	サーミスタ	AC100V 50/60Hz	58/56 W	145/175 W	145/175 W	1.5W	不要	36kg	20A (R3/4)オネジ	20A (R3/4)オネジ	15A (RC1/2)メネジ	15A (RC1/2)メネジ	15A (R1/2)オネジ	625L/h
UKB-NX370R (AD)(FD)	圧力噴霧式	灯油(JIS1号)	41.36kW (4.02L/h)	36.2	31,100	87.5% (B)	15.0kW (12,900kcal/h)相当	16.3L	1.1L	0.1MPa (1.0kgf/cm²)	サーミスタ	AC100V 50/60Hz	57/55 W	143/167 W	143/167 W	1.5W	φ106mm (AD)は不要	34kg	20A (R3/4)オネジ	20A (R3/4)オネジ	15A (RC1/2)メネジ	15A (RC1/2)メネジ	15A (R1/2)オネジ	625L/h
UKB-NX370R (F)	圧力噴霧式	灯油(JIS1号)	41.36kW (4.02L/h)	36.2	31,100	87.5% (B)	15.0kW (12,900kcal/h)相当	16.3L	1.1L	0.1MPa (1.0kgf/cm²)	サーミスタ	AC100V 50/60Hz	57/55 W	143/167 W	143/167 W	1.5W	φ106mm	33kg	20A (R3/4)オネジ	20A (R3/4)オネジ	15A (RC1/2)メネジ	—	15A (R1/2)オネジ	625L/h
UKB-NX370R (FF)	圧力噴霧式	灯油(JIS1号)	41.36kW (4.02L/h)	36.2	31,100	87.5% (B)	15.0kW (12,900kcal/h)相当	16.3L	1.1L	0.1MPa (1.0kgf/cm²)	サーミスタ	AC100V 50/60Hz	66/64 W	154/178 W	154/178 W	1.5W	φ80mm (専用)	33kg	20A (R3/4)オネジ	20A (R3/4)オネジ	15A (RC1/2)メネジ	—	15A (R1/2)オネジ	625L/h

※UKB-NX460AR(ASS)に同圧口はありません。

石油瞬間給湯機仕様

型式名＼仕様	燃焼方式	使用燃料	燃料消費量	連続給湯出力 kW	連続給湯出力 kcal/h	エネルギー消費効率(連続給湯効率)(区分)	缶容量	最高使用圧力	温度調節器	電源	消費電力 燃焼時	消費電力 待機時	使用排気筒	質量	配管接続寸法 給水口	配管接続寸法 出湯口	出湯量
UIB-EF47RX5-S (M)(MS)	圧力噴霧式	灯油(JIS1号)	48.88kW (4.75L/h)	46.5	40,000	95.0% (A)	1.4L	1MPa (10kgf/cm²)	サーミスタ	AC100V 50/60Hz	95/95 W	0.6W	不要	38 kg	20A (R3/4)オネジ	20A (R3/4)オネジ	ガス27号相当 最大出湯量1,500L/h
UIB-EF47RX5-S (FK)	圧力噴霧式	灯油(JIS1号)	48.88kW (4.75L/h)	46.5	40,000	95.0% (A)	1.4L	1MPa (10kgf/cm²)	サーミスタ	AC100V 50/60Hz	95/95 W	0.6W	φ100mm (専用)	38 kg	20A (R3/4)オネジ	20A (R3/4)オネジ	ガス27号相当 最大出湯量1,500L/h
UIB-EF47RX5-S (FFK)	圧力噴霧式	灯油(JIS1号)	48.88kW (4.75L/h)	46.5	40,000	95.0% (A)	1.4L	1MPa (10kgf/cm²)	サーミスタ	AC100V 50/60Hz	95/95 W	0.6W	φ80mm (専用)	38 kg	20A (R3/4)オネジ	20A (R3/4)オネジ	ガス27号相当 最大出湯量1,500L/h
UIB-EG47RX-S (MW)	気化式	灯油(JIS1号)	48.88kW (4.75L/h)	46.5	40,000	95.0% (A)	1.4L	1MPa (10kgf/cm²)	サーミスタ	AC100V 50/60Hz	62/62 W	0.6W	不要	31 kg	20A (R3/4)オネジ	20A (R3/4)オネジ	ガス27号相当 最大出湯量1,500L/h
UIB-EG47RX-S (FFW)	気化式	灯油(JIS1号)	48.88kW (4.75L/h)	46.5	40,000	95.0% (A)	1.4L	1MPa (10kgf/cm²)	サーミスタ	AC100V 50/60Hz	72/72 W	0.6W	φ80mm (専用)	30 kg	20A (R3/4)オネジ	20A (R3/4)オネジ	ガス27号相当 最大出湯量1,500L/h
UIB-AG47MX (MW)	気化式	灯油(JIS1号)	53.45kW (5.20L/h)	46.5	40,000	87.0% (A)	0.8L	1MPa (10kgf/cm²)	サーミスタ	AC100V 50/60Hz	70/70 W	0.5W	不要	22 kg	20A (R3/4)オネジ	20A (R3/4)オネジ	ガス27号相当 最大出湯量1,500L/h
UIB-AG47MX (FFW)	気化式	灯油(JIS1号)	53.45kW (5.20L/h)	46.5	40,000	87.0% (A)	0.8L	1MPa (10kgf/cm²)	サーミスタ	AC100V 50/60Hz	75/75 W	0.5W	φ80mm (専用)	21 kg	20A (R3/4)オネジ	20A (R3/4)オネジ	ガス27号相当 最大出湯量1,500L/h
UIB-AG47MX (M)(MS)	気化式	灯油(JIS1号)	53.45kW (5.20L/h)	46.5	40,000	87.0% (A)	0.8L	1MPa (10kgf/cm²)	サーミスタ	AC100V 50/60Hz	70/70 W	0.5W	不要	26 kg	20A (R3/4)オネジ	20A (R3/4)オネジ	ガス27号相当 最大出湯量1,500L/h
UIB-SA47MX (M)(MS)	圧力噴霧式	灯油(JIS1号)	52.84kW (5.13L/h)	46.5	40,000	88.0% (A)	0.9L	1MPa (10kgf/cm²)	サーミスタ	AC100V 50/60Hz	105/105 W	0.5W	不要	33 kg	20A (R3/4)オネジ	20A (R3/4)オネジ	ガス27号相当 最大出湯量1,500L/h
UIB-SA47MX (F)	圧力噴霧式	灯油(JIS1号)	52.84kW (5.13L/h)	46.5	40,000	88.0% (A)	0.9L	1MPa (10kgf/cm²)	サーミスタ	AC100V 50/60Hz	105/105 W	0.5W	φ106mm	33 kg	20A (R3/4)オネジ	20A (R3/4)オネジ	ガス27号相当 最大出湯量1,500L/h
UIB-SA47MX (FF)	圧力噴霧式	灯油(JIS1号)	52.84kW (5.13L/h)	46.5	40,000	88.0% (A)	0.9L	1MPa (10kgf/cm²)	サーミスタ	AC100V 50/60Hz	105/105 W	0.5W	φ80mm (専用)	33 kg	20A (R3/4)オネジ	20A (R3/4)オネジ	ガス27号相当 最大出湯量1,500L/h
UIB-SA38MX (M)(MS)	圧力噴霧式	灯油(JIS1号)	43.64kW (4.24L/h)	38.4	33,000	88.0% (A)	0.9L	1MPa (10kgf/cm²)	サーミスタ	AC100V 50/60Hz	92/92 W	0.5W	不要	33 kg	20A (R3/4)オネジ	20A (R3/4)オネジ	ガス22号相当 最大出湯量720L/h
UIB-SA38MX (A)(F)	圧力噴霧式	灯油(JIS1号)	43.64kW (4.24L/h)	38.4	33,000	88.0% (A)	0.9L	1MPa (10kgf/cm²)	サーミスタ	AC100V 50/60Hz	92/92 W	0.5W	φ106mm (A)は不要	33 kg	20A (R3/4)オネジ	20A (R3/4)オネジ	ガス22号相当 最大出湯量720L/h
UIB-SA38MX (FF)	圧力噴霧式	灯油(JIS1号)	43.64kW (4.24L/h)	38.4	33,000	88.0% (A)	0.9L	1MPa (10kgf/cm²)	サーミスタ	AC100V 50/60Hz	92/92 W	0.5W	φ80mm (専用)	33 kg	20A (R3/4)オネジ	20A (R3/4)オネジ	ガス22号相当 最大出湯量720L/h

石油瞬間給湯機仕様

型式名＼仕様	燃焼方式	使用燃料	燃料消費量	連続給湯出力 kW	連続給湯出力 kcal/h	エネルギー消費効率(連続給湯効率)(区分)	缶容量	最高使用圧力	温度調節器	電源	消費電力 燃焼時	消費電力 待機時	使用排気筒	質量	配管接続寸法 給水口	配管接続寸法 出湯口	配管接続寸法 排水口	配管接続寸法 同圧配管口	出湯量例 給湯量(50℃アップ)	出湯量例 春・秋(34℃アップ)	出湯量例 夏(25℃アップ)	出湯量例 冬(40℃アップ)
UIB-NE46HP-S (MSD)	圧力噴霧式	灯油(JIS1号)	47.98kW (4.66L/h)	45.6	39,200	95.0%	17.2L	0.2MPa (2.0kgf/cm²)	サーミスタ	AC100V 50/60Hz	63/61W	2.1W	不要	37 kg	20A (R3/4)オネジ	20A (R3/4)オネジ	15A (RC1/2)メネジ	—	785L/h	1,155L/h	1,570L/h	980L/h
UIB-NE46HP-S (FD)(SD)	圧力噴霧式	灯油(JIS1号)	47.98kW (4.66L/h)	45.6	39,200	95.0%	17.2L	0.2MPa (2.0kgf/cm²)	サーミスタ	AC100V 50/60Hz	63/61W	2.1W	φ100mm (SD)は不要	37 kg	20A (R3/4)オネジ	20A (R3/4)オネジ	15A (RC1/2)メネジ	—	785L/h	1,155L/h	1,570L/h	980L/h
UIB-NE46P-S (MSD)	圧力噴霧式	灯油(JIS1号)	47.98kW (4.66L/h)	45.6	39,200	95.0% (B)	17.2L	0.1MPa (1.0kgf/cm²)	サーミスタ	AC100V 50/60Hz	63/61W	2.1W	不要	35 kg	20A (R3/4)オネジ	20A (R3/4)オネジ	15A (RC1/2)メネジ	—	785L/h	1,155L/h	1,570L/h	980L/h
UIB-NE46P-S (FD)(SD)	圧力噴霧式	灯油(JIS1号)	47.98kW (4.66L/h)	45.6	39,200	95.0% (B)	17.2L	0.1MPa (1.0kgf/cm²)	サーミスタ	AC100V 50/60Hz	63/61W	2.1W	φ100mm (SD)は不要	35 kg	20A (R3/4)オネジ	20A (R3/4)オネジ	15A (RC1/2)メネジ	—	785L/h	1,155L/h	1,570L/h	980L/h
UIB-NE46P-S (FF)	圧力噴霧式	灯油(JIS1号)	47.98kW (4.66L/h)	45.6	39,200	95.0% (B)	17.2L	0.1MPa (1.0kgf/cm²)	サーミスタ	AC100V 50/60Hz	69/67W	2.1W	φ80mm (専用)	34 kg	20A (R3/4)オネジ	20A (R3/4)オネジ	15A (RC1/2)メネジ	—	785L/h	1,155L/h	1,570L/h	980L/h
UIB-NX46HR (MD)(MSD)	圧力噴霧式	灯油(JIS1号)	52.06kW (5.06L/h)	45.6	39,200	87.5%	16.7L	0.2MPa (2.0kgf/cm²)	サーミスタ	AC100V 50/60Hz	71/70W	1.5W	不要	34 kg	20A (R3/4)オネジ	20A (R3/4)オネジ	15A (RC1/2)メネジ	15A (RC1/2)メネジ	785L/h	1,155L/h	1,570L/h	980L/h
UIB-NX46HR (FD)(SD)	圧力噴霧式	灯油(JIS1号)	52.06kW (5.06L/h)	45.6	39,200	87.5%	16.7L	0.2MPa (2.0kgf/cm²)	サーミスタ	AC100V 50/60Hz	68/67W	1.5W	φ106mm (SD)は不要	32 kg	20A (R3/4)オネジ	20A (R3/4)オネジ	15A (RC1/2)メネジ	15A (RC1/2)メネジ	785L/h	1,155L/h	1,570L/h	980L/h
UIB-NX46R (MS)	圧力噴霧式	灯油(JIS1号)	52.06kW (5.06L/h)	45.6	39,200	87.5% (B)	16.7L	0.1MPa (1.0kgf/cm²)	サーミスタ	AC100V 50/60Hz	71/70W	1.5W	不要	31 kg	20A (R3/4)オネジ	20A (R3/4)オネジ	15A (RC1/2)メネジ	—	785L/h	1,155L/h	1,570L/h	980L/h
UIB-NX46R (MD)(MSD)	圧力噴霧式	灯油(JIS1号)	52.06kW (5.06L/h)	45.6	39,200	87.5% (B)	16.7L	0.1MPa (1.0kgf/cm²)	サーミスタ	AC100V 50/60Hz	71/70W	1.5W	不要	32 kg	20A (R3/4)オネジ	20A (R3/4)オネジ	15A (RC1/2)メネジ	15A (RC1/2)メネジ	785L/h	1,155L/h	1,570L/h	980L/h
UIB-NX46R (AD)(SD)(FD)	圧力噴霧式	灯油(JIS1号)	52.06kW (5.06L/h)	45.6	39,200	87.5% (B)	16.7L	0.1MPa (1.0kgf/cm²)	サーミスタ	AC100V 50/60Hz	68/67W	1.5W	φ106mm (AD)(SD)は不要	30 kg	20A (R3/4)オネジ	20A (R3/4)オネジ	15A (RC1/2)メネジ	15A (RC1/2)メネジ	785L/h	1,155L/h	1,570L/h	980L/h
UIB-NX46R (S)(F)	圧力噴霧式	灯油(JIS1号)	52.06kW (5.06L/h)	45.6	39,200	87.5% (B)	16.7L	0.1MPa (1.0kgf/cm²)	サーミスタ	AC100V 50/60Hz	68/67W	1.5W	φ106mm (S)は不要	29 kg	20A (R3/4)オネジ	20A (R3/4)オネジ	15A (RC1/2)メネジ	—	785L/h	1,155L/h	1,570L/h	980L/h
UIB-NX46R (FF)	圧力噴霧式	灯油(JIS1号)	52.06kW (5.06L/h)	45.6	39,200	87.5% (B)	16.7L	0.1MPa (1.0kgf/cm²)	サーミスタ	AC100V 50/60Hz	81/80W	1.5W	φ80mm (専用)	29 kg	20A (R3/4)オネジ	20A (R3/4)オネジ	15A (RC1/2)メネジ	—	785L/h	1,155L/h	1,570L/h	980L/h
UIB-NX37R (M)(MS)	圧力噴霧式	灯油(JIS1号)	41.36kW (4.02L/h)	36.2	31,100	87.5% (B)	17.6L	0.1MPa (1.0kgf/cm²)	サーミスタ	AC100V 50/60Hz	55/53W	1.5W	不要	31 kg	20A (R3/4)オネジ	20A (R3/4)オネジ	15A (RC1/2)メネジ	—	625L/h	915L/h	1,245L/h	780L/h
UIB-NX37R (MD)(MSD)	圧力噴霧式	灯油(JIS1号)	41.36kW (4.02L/h)	36.2	31,100	87.5% (B)	17.6L	0.1MPa (1.0kgf/cm²)	サーミスタ	AC100V 50/60Hz	55/53W	1.5W	不要	32 kg	20A (R3/4)オネジ	20A (R3/4)オネジ	15A (RC1/2)メネジ	15A (RC1/2)メネジ	625L/h	915L/h	1,245L/h	780L/h
UIB-NX37R (A)(S)(F)	圧力噴霧式	灯油(JIS1号)	41.36kW (4.02L/h)	36.2	31,100	87.5% (B)	17.6L	0.1MPa (1.0kgf/cm²)	サーミスタ	AC100V 50/60Hz	54/52W	1.5W	φ106mm (A)(S)は不要	28 kg	20A (R3/4)オネジ	20A (R3/4)オネジ	15A (RC1/2)メネジ	—	625L/h	915L/h	1,245L/h	780L/h
UIB-NX37R (AD)(SD)(FD)	圧力噴霧式	灯油(JIS1号)	41.36kW (4.02L/h)	36.2	31,100	87.5% (B)	17.6L	0.1MPa (1.0kgf/cm²)	サーミスタ	AC100V 50/60Hz	54/52W	1.5W	φ106mm (AD)(SD)は不要	29 kg	20A (R3/4)オネジ	20A (R3/4)オネジ	15A (RC1/2)メネジ	15A (RC1/2)メネジ	625L/h	915L/h	1,245L/h	780L/h
UIB-NX37R (FF)	圧力噴霧式	灯油(JIS1号)	41.36kW (4.02L/h)	36.2	31,100	87.5% (B)	17.6L	0.1MPa (1.0kgf/cm²)	サーミスタ	AC100V 50/60Hz	64/63W	1.5W	φ80mm (専用)	28 kg	20A (R3/4)オネジ	20A (R3/4)オネジ	15A (RC1/2)メネジ	—	625L/h	915L/h	1,245L/h	780L/h

■省エネ基準達成率の表示について

このマークは商品のエネルギー消費効率及び省エネルギー法目標基準値に対する達成率を記載してある場所を明示するものです。商品を選択するときにご参考にしてください。

※省エネルギー法目標年度2006年度機種について表示しています。
※達成率100%以上の場合は省エネ性マークの色を緑で表示しています。

※高圧力型貯湯式 UKB-NE460HAP-S・UKB-NX460HAR・NX460HR、UIB-NE46HP-S・UIB-NX46HRは対象外となります。

【省エネルギー基準】

用途	加熱形態		給排気方式・制御方式	目標基準値(%)	(区分)
給湯用	瞬間形			86.0	A
	貯湯式(急速加熱形)			87.0	B
	貯湯式(その他)			85.0	C
暖房用	瞬間形	開放式		85.3	D
		半密閉式		79.4	E
		密閉式		82.1	F

用途	加熱形態	給排気方式・制御方式	目標基準値(%)	(区分)
暖房用	貯湯式(急速加熱形)	オンーオフ制御によるもの	87.0	G
		上記以外	82.0	H
	貯湯式(その他)		84.0	I
ふろ用	煙管のあるもの		75.0	J
	煙管のないもの		61.0	K

■コロナエコフィール
5年保証のご案内

5年保証

1. 5年保証は2015年10月21日以降お買い上げより適用されます。
2. 保証期間は保証書記載のお買い上げ日より5年間です。(例:2018年3月1日にお買い上げの場合、2023年4月30日まで)
3. 正常な使用状態で保証期間中に故障した場合には、無料で修理致します。
4. 保証期間内に故障して無料修理を受ける場合は、保証書をご提示の上、お買い上げの販売店に依頼してください。なお、離島および離島に準ずる遠隔地への出張修理を行った場合には、出張に要する実費を申し受けます。
5. 次の場合には、保証期間内でも保証の対象外となります。
   (イ) 使用上の誤りおよび不当な修理や改造による故障および損傷
   (ロ) お買い上げ後の取り付け場所の移動、輸送、落下等による故障および損傷
   (ハ) 火災、地震、水害、落雷、その他の天災地変、公害や異常電圧、異常水圧、異常水質(温泉水等)、指定外の使用電源(電圧、周波数)および燃料、給水の供給事情による故障および損傷
   (ニ) 指定外の燃料、不純燃料の使用による故障および損傷
   (ホ) 一般家庭用以外(例えば、業務用の長時間使用、車輌、船舶への搭載)に使用された場合の故障および損傷
   (ヘ) 水垢もしくは凍結による故障および損傷
   (ト) 当社製品の純正部品を使用しなかった場合の故障および損傷
   (チ) 当社または、当社指定の取扱販売店以外で点検、修理した場合の故障および損傷
   (リ) 据え付け工事の不備による故障および損傷
   (ヌ) 保証書の提示がない場合
   (ル) 保証書にお買い上げ年月日、お客様名、販売店名の記入のない場合、あるいは字句を書き替えられた場合
   (ヲ) 点検整備、および消耗品(ゴム製送油管、Oリング、各種パッキン類)の交換をされる場合

コロナ延長保証
システムのご案内

5年・8年・10年 延長保証システム

石油給湯機をより長く、安心してお使いいただくために、「5年・8年・10年各延長修理保証契約」制度を設けております。お申し込みは専用パンフレットにご記入ください。専用パンフレットは販売店、または(株)コロナにお問い合わせください。

延長修理保証の内容

■お買い上げ日(メーカー保証開始日)から5年または8年または10年間(メーカー保証期間を含む)の長期保証。
■万一対象商品が故障した場合の修理費用(技術料・出張料・部品代)は全て無料。
■専門の技術スタッフが安心と真心のサービスを提供いたします。

保証料

5年延長修理保証	6,800円+消費税
8年延長修理保証	13,200円+消費税
10年延長修理保証	21,000円+消費税

※内容・価格は変更する場合がありますので、あらかじめご了承ください。

延長保証期間

申し込み有効期間:5年、8年および10年延長保証ともに、お買い上げ日(メーカー保証開始日)から6ヵ月以内。
※5年延長保証はエコフィール以外の給湯機が対象となります。

修理保証対象・期間について

・製品ご購入時あるいはお買上げ日(メーカー保証開始日)から6ヵ月以内にお申込みください。
・延長保証はメーカー保証を含め、お買上げ日(メーカー保証開始日)から契約期間の長期保証となります。また、保証期間終了後は通常の有料修理に移行します。
・延長保証期間中に機器の不具合が発生した場合に無料で修理をします。
・延長保証はメーカーの無料修理規定内容に準じます。不当な取扱い、消耗品および機器以外の要因で機器が不具合を発生した場合については対象外となります。
・施工または施工上の不具合に起因する場合やOリング・パッキン等の消耗品を交換する場合については対象外となります。
・特定保守製品の法定点検、定期点検については延長保証の対象外となります。
・暖房回路(暖房回路、暖房用リモコン、循環液の交換など)は対象外となります。
・業務用での使用は対象外となります。

長期使用製品安全点検制度のお知らせ

特定保守製品の登録と点検を

点検制度のお知らせとお客様へのご対応についてのお願い。

※この制度は、2009年4月1日以降に製造された特定保守製品を販売する際に適用されます。

近年、製品の経年劣化が主因となる重大な事故が発生しており、市場出荷後の製品につき経年劣化による事故を未然に防止するための措置の必要性が認識されるに至りました。このため、第168回臨時国会において、消費者自身による保守が難しく、経年劣化による重大事故の発生の恐れが高いものについて、経年劣化による製品事故を未然に防止するため、消費者による点検その他の保守を適切に支援する制度(長期使用製品安全点検制度)が制定されました。

この制度が施行されるに伴い、該当する特定保守製品をご購入のお客様に設計標準使用期間を表示して経年劣化によるリスクがあることをお知らせし、お客様の申し出により点検期間中に点検(有料)を実施する必要があります。コロナでは、製品を使用されるお客様に保守情報や点検通知を正確かつ迅速に行うため、お客様情報の登録及び管理をいたします。

本カタログ掲載の石油給湯機及び石油ふろ釜は「長期使用製品安全点検制度」の対象製品(特定保守製品)です。[UHB-702XR(F)・701XR(F)は除く]

特定保守製品取引事業者[※1]様及び関連事業者[※2]様には、この制度をご理解いただき、お客様への制度の説明、所有者票の代行記入及び所有者情報提供のご協力をお願いいたします。

※1 ※2　詳しくは下記制度の構成(安全に長く使うために)の「3」と「5」をご参照ください。

長期使用製品安全点検制度

Ⅰ 制度の構成(安全に長く使うために)

1. 特定保守製品の指定

2. 特定製造事業者等の義務

対象者:特定保守製品の製造、輸入事業者
※OEM製品は基本的にブランド事業者が該当

- 経済産業局長への事業の届出義務
- 設計標準使用期間及び点検期間の設定義務
- 製品への表示義務
- 製品への書面及び所有者票の添付義務
- 製品の所有者情報の管理義務
- 点検等の保守サポート体制の整備義務(施行日以前の既販品も対象)
- 点検通知義務及び点検実施義務

3. 特定保守製品取引事業者の義務と責務

対象者:販売事業者、不動産販売事業者、建物建築請負事業者

- 所有者への引渡時の説明義務
- 所有者情報の特定製造業者への提供の協力責務

4. 所有者(消費者、家屋賃貸人等)の責務

- 特定製造事業者等への所有者情報の提供の責務
- 特定保守製品の点検等の保守の責務

5. 関連事業者の責務

対象者:不動産取引仲介事業者、設置・修理事業者、ガス・石油・電気供給事業者

- 所有者情報の提供の責務

Ⅱ 製品本体表示と所有者票について

1. 製品本体の表示

- 特定製造事業者等の氏名または名称及び住所
- 製造年月
- 設計標準使用期間
- 点検期間の始期及び終期
- 点検その他の保守に関する問い合わせを受けるための連絡先
- 製造番号等の特定保守製品を特定するに足りる事項

2. 所有者票の添付

特定保守製品にはお客様の情報をお知らせいただくための所有者票(登録はがき)が添付されています。ご購入のお客様に特定保守製品の情報や点検時期の告知などを円滑に行うために返送もしくは、指示された方法で登録を行う必要があります。法令では「所有者の責務」として義務付けしています。

見本

特定保守製品	
特定製造事業者等名	株式会社　コロナ 新潟県三条市東新保7番7号
製造年月	20＊＊年＊＊月
型式	UKB-EG470FRX-S
設計標準使用期間	10年
点検期間	20＊＊年＊＊月～20＊＊年＊＊月
問い合わせ連絡先	株式会社コロナ　点検受付窓口 0120-665-785

※見本につき、現物とは異なります。

【法定点検期間】

製品の製造年月より以下の年数を経過した期間内での点検に限定されます。

〈石油給湯機・石油ふろ釜〉　製造年月より9年～11年の間

※製品本体に同梱されているチラシに記載している使用条件以外でご使用の場合は早期点検が必要です。

販売から点検実施の流れとお願い

1 ご購入時の説明

この制度を円滑に実施するためには、ご購入時(販売時)の説明がたいへん重要です!
ご購入いただいたお客様に、制度の説明と製品に同梱されている所有者票に必ずご記入いただき、ご返送していただくようご説明ください。(また、代行記入が可能な旨もお伝えください)直接製品をお客様に販売されている皆様のご協力が不可欠です。ご協力よろしくお願いいたします。

2 所有者票のご記入・ご送付 — お客様

3 所有者票登録 — コロナ実施

4 お客様情報の管理 — コロナ実施

点検訪問前に

5 点検のご案内(はがき・インターネット) — コロナ実施

6 点検のお申し込み — お客様

7 点検実施(有償) — コロナ実施

点検結果の説明を受けてお客様が選択

- 整備が必要 → 整備(有償) → 使用継続※
- 異常なし → 使用継続※
- 整備が必要 → 使用中止(買い替え その他…)

使用継続※ — お客様
※安心してお使いいただくには、この後もこまめな点検がさらに必要になります。

所有者票は商品取扱説明書等と同梱されています。
お客様にご記入していただきます。
(または、販売・設置事業者様が代行記入していただいても構いません)

所有者票(返信用)※　見本

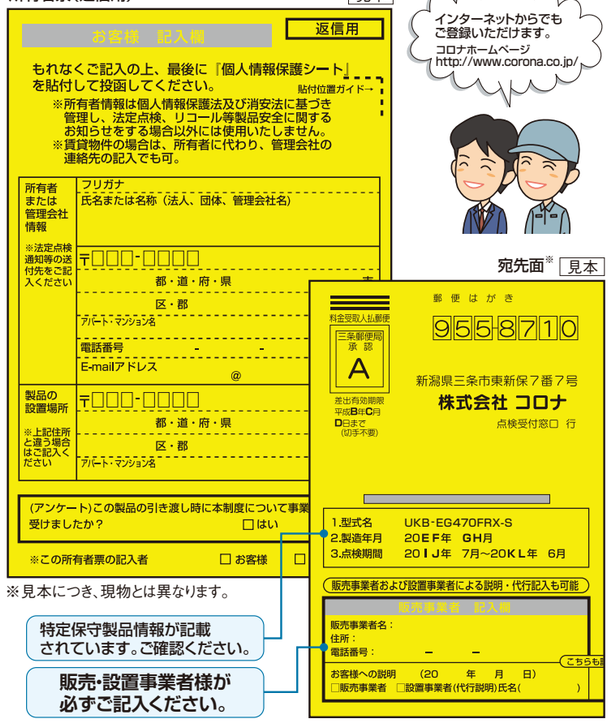

※見本につき、現物とは異なります。

特定保守製品情報が記載されています。ご確認ください。

販売・設置事業者様が必ずご記入ください。

点検(有償)により安全確保に取り組んでおります。

点検内容について

点検は省令に定められた点検基準に基づいて作成した「点検の手引き」により実施します。

点検員資格制度について

点検の実施にあたり、適正な技術レベルが確保されるようにするため、全ての点検員のスキルの適切なレベルの確保のために、必要十分な技術講習を適切に行うことが求められています。コロナでは、お客様に安心して点検を受けていただけるように、2009年4月1日より第三者認証機関[※]による点検員資格制度を導入しております。

※第三者認証機関:一般財団法人 日本ガス機器検査協会
一般財団法人 日本燃焼機器検査協会

既販品について

法施行日(2009年4月1日)前に製造された特定保守製品(既販品)についても、点検により安全確保に取り組んでおります。

- ●コロナでは、既販品を含め、特定保守製品の点検等の保守の体制を整備することとしております。
- ●製品を長期にわたり使用している場合は、ご注意して使用いただくとともに、安全上、点検することが望まれますのでご連絡ください。また製品に異常があれば早急に使用を中止してください。
- ●コロナでは、点検することが望ましい時期が到来した製品について、ホームページ等により情報提供することとしております。また、該当する製品があった場合は株式会社コロナ点検受付窓口(フリーダイヤル:0120-665-785)までご連絡ください。

点検済シールについて

長期使用製品安全点検制度に基づく点検を実施し、安全上支障がない場合、「点検済」シールを製品本体に貼付いたします。

点検済
長期使用製品安全点検制度
点検年月日　年　月　日
こまめな点検(1～2年後)が必要となります。
株式会社コロナ

※見本につき、現物とは異なります。

■PSCマーク(特定製品)について

石油給湯機・石油ふろ釜が、消費生活用製品安全法の特定製品に指定されました。製造・輸入事業者は、国が定めた技術基準を満たし、PSCマークを表示したうえで販売しなければなりません。販売事業者は、石油給湯機・石油ふろ釜にPSCマークが表示されていることを確認したうえで販売しなければなりません。なお、販売については、2009年4月1日から2年間の経過措置が設けられています。(2011年4月1日からは、PSCマークのない石油給湯機・石油ふろ釜は販売できなくなります)コロナは2009年4月1日より技術基準に対応した製品として販売しております。

※PSCマークとは、消費生活用製品安全法の特定製品として指定された製品が、国が定めた技術基準省令に適合していることを示すマークです。製造・輸入事業者が検査し、国が定めた技術基準に適合していることを示すものです。

●石油給湯機・石油ふろ釜における改正消安法の主な新技術基準は空だき防止装置の設置義務付け、一酸化炭素濃度基準値遵守などが課され、より安全な製品となりました。

PSC
PSCマーク